NOTATKI

M.LINE

HAMULCE

Poj. [cc.]	Model	Rok	Specyfikacja modelu	PRZÓD						TYŁ					
				NHC				M-LINE	Siffert	NHC				M-LINE	Siffert
				Symbol	AM-300	AK-150	CU-1			Symbol	AM-300	AK-150	CU-1		
ACCOSSATO															
50cc.	CE 50	1987-		O7006	223 041	223 042	220 517		218 300	O7017		220 519			
50cc.	Enduro 50 Codice	1989-		O7006	223 041	223 042	220 517		218 300	O7017		220 519			
80cc.	CE 80	1987-		O7006	223 041	223 042	220 517		218 300	O7017		220 519			
80cc.	KR 80	1987-		O7006	223 041	223 042	220 517		218 300	O7017		220 519			
ADLY															
50cc.	City Bird 50	-		Y2031	222 969	220 645			218 352	MBS2206			220 580		218 369
50cc.	Cosy 50	2002-2006		K5017	223 017	223 016	220 501		218 315	MBS2206			220 580		218 369
50cc.	Fox 50	-		Y2031	222 969	220 645			218 352	MBS2206			220 580		218 369
50cc.	Jet 50	-		K5017	223 017	223 016	220 501		218 315	MBS2206			220 580		218 369
50cc.	Panther 50	2002-2006		K5017	223 017	223 016	220 501		218 315	MBS2206			220 580		218 369
50cc.	Predator 50	-		H1013	222 912		220 468			MBS2206			220 580		218 369
50cc.	Road Tracer 50	2004-2006		Y2031	222 969	220 645			218 352	MBS2206			220 580		218 369
50cc.	RS 50	2006-2008	Supersonic	H1013	222 912		220 468			K5017	223 017	223 016	220 501		218 315
50cc.	RT 50	-		K5017	223 017	223 016	220 501		218 315						
50cc.	Silver Fox 50	2006-2006		K5017	223 017	223 016	220 501		218 315	MBS2206			220 580		218 369
50cc.	SS 50 1/11	2004-2005	Supersonic	K5017	223 017	223 016	220 501		218 315	MBS2206			220 580		218 369
80cc.	Cosy 80	2002-2006		K5017	223 017	223 016	220 501		218 315	MBS2206			220 580		218 369
90cc.	Road Tracer 90	2004-2006		Y2031	222 969	220 645			218 352	MBS2206			220 580		218 369
100cc.	Jet 100 (X-1)	-		K5017	223 017	223 016	220 501		218 315	MBS2206			220 580		218 369
100cc.	Panther 100	2002-2006		K5017	223 017	223 016	220 501		218 315	MBS2206			220 580		218 369
100cc.	Predator 100	-		H1013	222 912		220 468			MBS2206			220 580		218 369
100cc.	Road Tracer 100	2004-2006		Y2031	222 969	220 645			218 352	MBS2206			220 580		218 369
100cc.	RT 100	-		K5017	223 017	223 016	220 501		218 315						
100cc.	Silver Fox 100	2006-2006		K5017	223 017	223 016	220 501		218 315	MBS2206			220 580		218 369
100cc.	SS 100 1/11	2004-2005	Supersonic	K5017	223 017	223 016	220 501		218 315	MBS2206			220 580		218 369
125cc.	Activator 125	-		K5017	223 017	223 016	220 501		218 315	K5017	223 017	223 016	220 501		218 315
125cc.	SS 125 B	2004-2005	Supersonic	K5017	223 017	223 016	220 501		218 315	K5017	223 017	223 016	220 501		218 315
125cc.	SS 125 D	2004-2005		K5017	223 017	223 016	220 501		218 315	K5017	223 017	223 016	220 501		218 315
125cc.	Thunderbike 125	-		K5017	223 017	223 016	220 501		218 315	K5017	223 017	223 016	220 501		218 315
150cc.	Crusader 150 Quad	2006-2006		H1013	222 912		220 468			K5017	223 017	223 016	220 501		218 315
150cc.	Interceptor 150	2006-2006		H1013	222 912		220 468			K5017	223 017	223 016	220 501		218 315
300cc.	Crusader 300 Quad	2005-2007		H1013	222 912		220 468			K5017	223 017	223 016	220 501		218 315
300cc.	Interceptor 300	2005-2007		H1013	222 912		220 468			K5017	223 017	223 016	220 501		218 315
300cc.	RS 300 Quad	2007-2008		H1085		220 493				O7084					
300cc.	XS 300 Quad	2007-2008		H1085		220 493				O7084					
320cc.	S 320 Quad	2008-2008		H1085		220 493				O7084					
500cc.	S 500	2008-2008		H1085		220 493				O7084					
AEON															
50cc.	Aero 50	2006-2006		K5017	223 017	223 016	220 501		218 315						
50cc.	Nox 50	2006-2006		K5017	223 017	223 016	220 501		218 315						
50cc.	R 50 Revo	2004-2006	Cobra 2 (AT34)							K5017	223 017	223 016	220 501		218 315
50cc.	Regal 50	2006-2006		K5017	223 017	223 016	220 501		218 315						
90cc.	Regal 90	2006-2006		K5017	223 017	223 016	220 501		218 315						
100cc.	Aero 100	2006-2006		K5017	223 017	223 016	220 501		218 315						
100cc.	Nox 100	2006-2006		K5017	223 017	223 016	220 501		218 315						
100cc.	Pulsar 100	2006-2006		K5017	223 017	223 016	220 501		218 315						
100cc.	R 100 Revo	2004-2006								K5017	223 017	223 016	220 501		218 315
125cc.	Nox 125	2006-2006		K5017	223 017	223 016	220 501		218 315						
125cc.	Overland 125 Quad	2002-2006	(AT08)							Y2032		220 561			218 331
125cc.	Pulsar 125	2006-2006		K5017	223 017	223 016	220 501		218 315						
125cc.	Sporty 125 Quad	2001-2005	(AT05 Type)							K5017	223 017	223 016	220 501		218 315
150cc.	Nox 150	2006-2006		K5017	223 017	223 016	220 501		218 315						
150cc.	Pulsar 150	2006-2006		K5017	223 017	223 016	220 501		218 315						
180cc.	Overland 180 Quad	2002-2006	(AT08)							Y2032		220 561			218 331
180cc.	RS 180 Quad	2006-2006	Cobra							Y2032		220 561			218 331
180cc.	Sporty 180 Quad	2004-2005	(AT05 Type)							K5017	223 017	223 016	220 501		218 315
200cc.	Two Hundred 200 Quad	2006-2006		H1013	222 912		220 468			K5017	223 017	223 016	220 501		218 315
220cc.	Cobra 220 Quad	2006-2007		H1013	222 912		220 468								
300cc.	Overland 300 Quad	2006-2007	(AT20)	H1013	222 912		220 468			K5017	223 017	223 016	220 501		218 315
AGRALE															
190cc.	Elefantre 190 30.0	-		O7006	223 041	223 042	220 517		218 300						
AJP															
125cc.	PR4 125	2004-2007	Supermotard	O7056		223 066	220 530		218 307						
125cc.	PR4 125	2004-2007	Enduro	O7056		223 066	220 530		218 307						
200cc.	PR4 200	2004-2007	Supermotard	O7056		223 066	220 530		218 307						
200cc.	PR4 200	2004-2007	Enduro	O7056		223 066	220 530		218 307						
AJS															
125cc.	CR3 125	2006-2006	Regal Raptor	H1083		220 492									
125cc.	DD 125 E	2004-2006	Regal Raptor	H1052	222 929	220 480									
250cc.	DD 250 E	2004-2006	Regal Raptor	H1052	222 929	220 480									
ALFER															
80cc.	MC 80	1987-		O7006	223 041	223 042	220 517		218 300	O7022	223 049	223 048	220 520		218 305
125cc.	MC 125	1988-		O7035	223 059	220 525			218 562	O7006	223 041	223 042	220 517		218 300
125cc.	MC 125	1987-1987		O7006	223 041	223 042	220 517		218 300						
125cc.	VRE 125	1998-	4T	O7031		223 054	216 674			O7032		223 055	216 675		218 340
250cc.	250 MC	1988-		O7035	223 059	220 525			218 562	O7006	223 041	223 042	220 517		218 300
250cc.	250 MC	1985-1986		O7006	223 041	223 042	220 517		218 300						

Poj. [cc.]	Model	Rok	Specyfikacja modelu	PRZÓD						TYŁ					
				NHC				M-LINE	Siffert	NHC				M-LINE	Siffert
				Symbol	AM-300	AK-150	CU-1			Symbol	AM-300	AK-150	CU-1		
ALFER															
250cc.	250 MC	1987-1987		O7006	223 041	223 042	220 517		218 300	O7006	223 041	223 042	220 517		218 300
250cc.	AR 250	1993-		H1054	222 930		216 677	221 757	218 341	S3017		222 990	220 540		218 289
250cc.	Diferente 250 Enduro	2001-		O7031		223 054	216 674			O7032		223 055	216 675		218 340
250cc.	Divertida 250	2001-	Super Motard	O7031		223 054	216 674			O7032		223 055	216 675		218 340
250cc.	GR 250	1988-		O7035	223 059	220 525			218 562	O7006	223 041	223 042	220 517		218 300
250cc.	GR 250	1985-1987		O7006	223 041	223 042	220 517		218 300						
250cc.	GR 250 Enduro	1985-1987		O7006	223 041	223 042	220 517		218 300						
250cc.	GR 250 Enduro	1988-		O7035	223 059	220 525			218 562	O7006	223 041	223 042	220 517		218 300
250cc.	VR 250	1998-		O7031		223 054	216 674			O7032		223 055	216 675		218 340
300cc.	300 GR Enduro	1988-		O7035	223 059	220 525			218 562	O7006	223 041	223 042	220 517		218 300
300cc.	300 GR Enduro	1985-1987		O7006	223 041	223 042	220 517		218 300						
APRILIA															
50cc.	AF1 50 Futura	1990-1992		O7006	223 041	223 042	220 517		218 300	O7012	223 045	223 046	220 518		218 303
50cc.	Amico 50	1996-1998	(All models)	O7034	223 058	220 524			206 789						
50cc.	Area 51 50	1998-2002		O7034	223 058	220 524			206 789	O7034	223 058	220 524			206 789
50cc.	Classic 50	1992-2001		O7006	223 041	223 042	220 517		218 300						
50cc.	Europa 50	1990-1992		O7006	223 041	223 042	220 517		218 300	O7012	223 045	223 046	220 518		218 303
50cc.	Gulliver 50	1995-1998	(All models)	O7034	223 058	220 524			206 789						
50cc.	Habana 50	1999-2002		O7034	223 058	220 524			206 789						
50cc.	Habana 50 Custom	1999-2002		O7034	223 058	220 524			206 789						
50cc.	Mojito 50	2003-2008		O7034	223 058	220 524			206 789						
50cc.	Mojito 50 Custom	2003-2008		O7034	223 058	220 524			206 789						
50cc.	MX 50	2003-2005		O7042	223 060	220 526			218 306	O7012	223 045	223 046	220 518		218 303
50cc.	Pegaso 50	1992-1994	(wer. B)	O7042	223 060	220 526			218 306	O7012	223 045	223 046	220 518		218 303
50cc.	Pegaso 50	1992-1994	(wer. A)	O7016	223 047	220 498			218 301	O7012	223 045	223 046	220 518		218 303
50cc.	Rally 50	1995-2002	(All models) A/C	O7034	223 058	220 524			206 789						
50cc.	Rally 50	1996-2000	All models L/C	O7034	223 058	220 524			206 789	O7034	223 058	220 524			206 789
50cc.	RS 50	2006-2008	(zacisk radialny)	O7053	223 064	220 529	223 065		218 328	O7022	223 049	223 048	220 520		218 305
50cc.	RS 50	1993-1998	(6 bolt tarcza fixing)	O7006	223 041	223 042	220 517		218 300	O7012	223 045	223 046	220 518		218 303
50cc.	RS 50	1999-2005	(5 bolt fixing)	O7042	223 060	220 526			218 306	O7012	223 045	223 046	220 518		218 303
50cc.	RX 3-5 50 Marce	1991-1992	(M/N)	O7056		223 066	220 530		218 307	O7012	223 045	223 046	220 518		218 303
50cc.	RX 3-5 50 Marce	1993-1994	(P/R)	O7056		223 066	220 530		218 307	O7012	223 045	223 046	220 518		218 303
50cc.	RX 50	2006-2008		O7056		223 066	220 530		218 307	O7022	223 049	223 048	220 520		218 305
50cc.	RX 50 C	1995-2004		O7042	223 060	220 526			218 306	O7012	223 045	223 046	220 518		218 303
50cc.	RX 50 CD	1995-2004		O7042	223 060	220 526			218 306	O7012	223 045	223 046	220 518		218 303
50cc.	RX 50 Racing	2003-2006		O7042	223 060	220 526			218 306	O7012	223 045	223 046	220 518		218 303
50cc.	Scarabeo 50	2006-2008	(4T) (TGA00/TGB00)	O7034	223 058	220 524			206 789						
50cc.	Scarabeo 50	2002-2006	(4T) (TG000)	O7034	223 058	220 524			206 789						
50cc.	Scarabeo 50	2000-2005	(2T)	O7034	223 058	220 524			206 789	O7034	223 058	220 524			206 789
50cc.	Scarabeo 50	1998-1999	(2T) (PF0100)	O7034	223 058	220 524			206 789	O7034	223 058	220 524			206 789
50cc.	Scarabeo 50	1993-1997	(2T) (H2/HL) przód - tarcza	O7034	223 058	220 524			206 789						
50cc.	Scarabeo 50	2000-2005	(2T) (Tył - bęben)	O7034	223 058	220 524			206 789						
50cc.	Scarabeo 50	1998-1999	(Tył - bęben), (2T) (PFO100)	O7034	223 058	220 524			206 789						
50cc.	Scarabeo 50 Classic	1998-1999	(2T)	O7034	223 058	220 524			206 789	O7034	223 058	220 524			206 789
50cc.	Scarabeo 50 Classit	1998-1999	(2T)	O7034	223 058	220 524			206 789						
50cc.	Scarabeo 50 Ditech	2002-2006	(2T) (SCA00)	O7034	223 058	220 524			206 789	O7060		220 532			218 312
50cc.	Scarabeo 50 Street	2005-2008	(2T) (TH00/THE00)	O7034	223 058	220 524			206 789						
50cc.	Sonic 50	1998-2008	(All models)	O7034	223 058	220 524			206 789						
50cc.	SR 50	1997-1999	Stealth/Racing LC, (Tył - bęben)	O7034	223 058	220 524			206 789						
50cc.	SR 50	1997-1999	Stealth/Racing, (Tył - tarcza)	O7034	223 058	220 524			206 789	O7034	223 058	220 524			206 789
50cc.	SR 50 Ditch	2002-2003	(LC) (RLD 100)	O7034	223 058	220 524			206 789	O7060		220 532			218 312
50cc.	SR 50 GP	1993-1996	(A/C)	O7034	223 058	220 524			206 789						
50cc.	SR 50 H20	2000-2003	(Ditech) (Tył - tarcza)	O7034	223 058	220 524			206 789	O7060		220 532			218 312
50cc.	SR 50 H20	2000-2003	(Ditech) (Tył - bęben)	O7034	223 058	220 524			206 789						
50cc.	SR 50 LB	1993-1996	(A/C)	O7034	223 058	220 524			206 789						
50cc.	SR 50 LC	1994-1996		O7034	223 058	220 524			206 789						
50cc.	SR 50 LF	1993-1996	(A/C)	O7034	223 058	220 524			206 789						
50cc.	SR 50 WWW	1997-2001	(A/C) (LYH00)	O7034	223 058	220 524			206 789						
50cc.	SX 50	2006-2008		O7056		223 066	220 530		218 307	O7022	223 049	223 048	220 520		218 305
50cc.	Tuono 50	2004-2004		O7042	223 060	220 526			218 306	O7012	223 045	223 046	220 518		218 303
100cc.	Scarabeo 100	2001-2008	(4T) (SA000/VA000)	O7057		223 067			218 313						
100cc.	Scarabeo 100	2000-2000	(2T) MinarelliEngine - REA0, Yamaha Engine-RE00	O7057		223 067			218 313	MBS2220			220 583		218 382
125cc.	AF1 125	1988-1991		O7035	223 059	220 525			218 562	O7006	223 041	223 042	220 517		218 300
125cc.	AF1 125	1987-1987		O7025			220 521			O7006	223 041	223 042	220 517		218 300
125cc.	Atlantic 125	2003-2008							218 348	O7060		220 532			218 312
125cc.	Classic 125	1995-2001		O7016	223 047	220 498			218 301						
125cc.	ETX 125	1999-2001		O7042	223 060	220 526			218 306						218 567
125cc.	Habana 125	2000-2002		O7057		223 067			218 313						
125cc.	Habana 125 Custom	2000-2002		O7057		223 067			218 313						
125cc.	Leonardo 125	1999-2006		O7057		223 067			218 313	O7057		223 067			218 313
125cc.	Leonardo 125	1996-1998		O7034	223 058	220 524			206 789	O7034	223 058	220 524			206 789
125cc.	Mojito 125	2003-2006		O7057		223 067			218 313						
125cc.	Mojito 125 Custom	2003-2006		O7057		223 067			218 313						
125cc.	MX 125	2004-2006		O7031		223 054	216 674								218 326
125cc.	Pegaso 125	1991-1991		O7056		223 066	220 530		218 307						218 326

Poj. [cc.]	Model	Rok	Specyfikacja modelu	PRZÓD						TYŁ					
				NHC				M-LINE	Siffert	NHC				M-LINE	Siffert
				Symbol	AM-300	AK-150	CU-1			Symbol	AM-300	AK-150	CU-1		
APRILIA															
125cc.	Pegaso 125 Kat	1994-1995		O7042	223 060	220 526			218 306						218 326
125cc.	Red Rose 125	1987-1987	(koła odlewane)	O7016	223 047	220 498			218 301	O7006	223 041	223 042	220 517		218 300
125cc.	Red Rose 125	1988-1994	(koła szprychowane)	O7016	223 047	220 498			218 301						
125cc.	RS 125	2006-2008	(zacisk radialny)							O7060		220 532			218 312
125cc.	RS 125	1992-1998	(5, 6 bolt rear tarcza)	O7035	223 059	220 525			218 562	O7006	223 041	223 042	220 517		218 300
125cc.	RX 125	1992-1999		O7042	223 060	220 526			218 306						218 326
125cc.	RX 125	2008-2008		O7031		223 054	216 674								218 326
125cc.	RX 125	2000-2001		O7031		223 054	216 674								218 326
125cc.	Scarabeo 125	1999-2002		O7016	223 047	220 498			218 301	O7060		220 532			218 312
125cc.	Scarabeo 125	2003-2003		O7016	223 047	220 498			218 301	O7060		220 532			218 312
125cc.	Scarabeo 125	2007-2008							218 348	O7060		220 532			218 312
125cc.	Scarabeo 125 GT	2004-2006							218 348	O7060		220 532			218 312
125cc.	Scarabeo 150 GT	2004-2006							218 348	O7060		220 532			218 312
125cc.	Sport City 125	2004-2008		O7016	223 047	220 498			218 301	O7060		220 532			218 312
125cc.	SR 125/150	1999-2002		O7057		223 067			218 313						
125cc.	SX 125	2008-2008		O7031		223 054	216 674								218 326
125cc.	Tuareg 125 N	-1993	Rally	O7056		223 066	220 530		218 307						218 326
125cc.	Tuareg Rally 125 (L/M)	1990-1991		O7016	223 047	220 498			218 301						218 326
125cc.	Tuono 125	2003-2004		O7035	223 059	220 525			218 562	O7006	223 041	223 042	220 517		218 300
125cc.	TX 125	1986-1988		O7022	223 049	223 048	220 520		218 305						
150cc.	Leonardo 150	1996-1998		O7034	223 058	220 524			206 789	O7034	223 058	220 524			206 789
150cc.	Leonardo 150 SP	1999-2004		O7057		223 067			218 313	O7057		223 067			218 313
150cc.	Leonardo 150 ST	1999-2004		O7057		223 067			218 313	O7057		223 067			218 313
150cc.	Scarabeo 150	1999-2002		O7016	223 047	220 498			218 301	O7060		220 532			218 312
150cc.	SR 125/150	1999-2002		O7057		223 067			218 313						
200cc.	Atlantic 200	2003-2005							218 348	O7060		220 532			218 312
200cc.	Scarabeo 200	2003-2003		O7016	223 047	220 498			218 301	O7060		220 532			218 312
200cc.	Scarabeo 200	2007-2007							218 348	O7060		220 532			218 312
200cc.	Sport City 200	2004-2008		O7016	223 047	220 498			218 301	O7060		220 532			218 312
240cc.	TRX 240 M	1989-1989		O7011	223 043	223 044			218 292	O7011	223 043	223 044			218 292
240cc.	TX 240	1986-1988		O7022	223 049	223 048	220 520		218 305						
250cc.	250	1986-1986		O7006	223 041	223 042	220 517		218 300						
250cc.	Atlantic 250	2003-2005							218 348	O7060		220 532			218 312
250cc.	Atlantic 250 ie	2006-2008							218 348	O7060		220 532			218 312
250cc.	Leonardo 250 SP	2000-2004		O7016	223 047	220 498			218 301	O7060		220 532			218 312
250cc.	Leonardo 250 ST	2000-2004		O7016	223 047	220 498			218 301	O7060		220 532			218 312
250cc.	RS 250	1995-1997		O7029A						O7006	223 041	223 042	220 517		218 300
250cc.	RS 250	1998-2002		Y2042		222 973	220 568		218 343	O7006	223 041	223 042	220 517		218 300
250cc.	Scarabeo 250	2006-2006							218 348	O7060		220 532			218 312
250cc.	Scarabeo 250	2007-2008	ie						218 348	O7060		220 532			218 312
250cc.	Sport City 250	2006-2008	ie	O7016	223 047	220 498			218 301	O7060		220 532			218 312
280cc.	280 Climber	1994-1996		O7022	223 049	223 048	220 520		218 305						
280cc.	280 R Climber	1992-1993		O7022	223 049	223 048	220 520		218 305	O7012	223 045	223 046	220 518		218 303
300cc.	Leonardo 300	2005-2006		O7016	223 047	220 498			218 301	O7060		220 532			218 312
300cc.	TX 311	1988-1988		O7022	223 049	223 048	220 520		218 305	O7022	223 049	223 048	220 520		218 305
300cc.	TX 311	1986-1988		O7022	223 049	223 048	220 520		218 305						
400cc.	Atlantic 400 Sprint	2005-2008							218 348	O7060		220 532			218 312
400cc.	Scarabeo 400	2007-2008	ie	O7016	223 047	220 498			218 301	O7060		220 532			218 312
450cc.	RXV 450	2006-2008	Enduro	H1054	222 930		216 677	221 757	218 341	Y2048		222 977	216 678		218 593
450cc.	SVX 450	2006-2008	Supermoto							Y2048		222 977	216 678		218 593
500cc.	Atlantic 500	2002-2004		O7016	223 047	220 498			218 301	O7060		220 532			218 312
500cc.	Atlantic Sprint 500	2005-2008							218 348	O7060		220 532			218 312
500cc.	Scarabeo 500	2007-2008	ie	O7016	223 047	220 498			218 301	O7060		220 532			218 312
500cc.	Scarabeo 500	2003-2006	ABS	O7016	223 047	220 498			218 301	O7060		220 532			218 312
500cc.	Scarabeo 500	2003-2006		O7016	223 047	220 498			218 301	O7060		220 532			218 312
500cc.	Scarabeo 500 Light	2006-2006		O7016	223 047	220 498			218 301	O7060		220 532			218 312
550cc.	RXV 550	2006-2008	Enduro	H1054	222 930		216 677	221 757	218 341	Y2048		222 977	216 678		218 593
550cc.	SVX 550	2006-2008	Supermoto							Y2048		222 977	216 678		218 593
600cc.	Pegaso 600	1991-1991		O7056		223 066	220 530		218 307						218 326
650cc.	Moto 650 6.5	1995-2001		O7061		220 533	223 068		218 339						218 567
650cc.	Pegaso 650	2001-2004	ie	O7061		220 533	223 068		218 339	O7032		223 055	216 675		218 340
650cc.	Pegaso 650	2007-2008		Y2042		222 973	220 568		218 343	O7032		223 055	216 675		218 340
650cc.	Pegaso 650	1997-2000		O7061		220 533	223 068		218 339						218 567
650cc.	Pegaso 650 Factory	2006-2008								O7032		223 055	216 675		218 340
650cc.	Pegaso 650 Strada	2005-2006		Y2042		222 973	220 568		218 343	O7032		223 055	216 675		218 340
650cc.	Pegaso 650 Trial	2006-2008		O7061		220 533	223 068		218 339	O7032		223 055	216 675		218 340
750cc.	SL 750	2007-2008	Shiver							O7032		223 055	216 675		218 340
750cc.	SMX 750	2008-2008	Dorsodura							O7032		223 055	216 675		218 340
850cc.	NA 850	2008-2008	Mana							O7016	223 047	220 498			218 301
1000cc.	ETV 1000	2001-2008	Caponord (PS004)/Rally, ABS	O7061		220 533	223 068		218 339	O7053	223 064	220 529	223 065		218 328
1000cc.	RST 1000	2001-2004	Futura	Y2042		222 973	220 568		218 343	O7031		223 054	216 674		
1000cc.	RSV 1000	2000-2000	Mille	Y2042		222 973	220 568		218 343	O7053	223 064	220 529	223 065		218 328
1000cc.	RSV 1000	2001-2003	Mille (zaciski radialne)	O7078		223 071	223 072		218 555	O7053	223 064	220 529	223 065		218 328
1000cc.	RSV 1000 R	2001-2008	Racing/Factory/Mille (zaciski radialne)	O7078		223 071	223 072		218 555	O7053	223 064	220 529	223 065		218 328
1000cc.	RSV 1000 R	2002-2008	Tuono (zaciski radialne)	Y2042		222 973	220 568		218 343	O7053	223 064	220 529	223 065		218 328
1000cc.	RSV 1000 R	2000-2000	Mille	Y2042		222 973	220 568		218 343	O7053	223 064	220 529	223 065		218 328

KLOCKI I SZCZĘKI HAMULCOWE

Poj. [cc.]	Model	Rok	Specyfikacja modelu	PRZÓD						TYŁ					
				NHC				M-LINE	Siffert	NHC				M-LINE	Siffert
				Symbol	AM-300	AK-150	CU-1			Symbol	AM-300	AK-150	CU-1		
APRILIA															
1000cc.	RSV 1000 SP	1999-2000		Y2042		222 973	220 568		218 343	O7053	223 064	220 529	223 065		218 328
1000cc.	SL 1000	2000-2004	Falco	Y2042		222 973	220 568		218 343	O7053	223 064	220 529	223 065		218 328
ARCTIC CAT															
50cc.	DVX 50	2006-2006	(Y6)	MBS1138						H1088	222 953				218 347
50cc.	Utility 50	2006-2007		MBS1138						H1088	222 953				218 347
90cc.	DVX 90	2006-2008	(Y12 4 stroke)	MBS1138						H1088	222 953				218 347
90cc.	Utility 90	2006-2007		MBS1138						H1088	222 953				218 347
250cc.	DVX 250	2006-2008		H1085		220 493				H1086					218 558
250cc.	Utility 250	2006-2008		H1085		220 493				H1086					218 558
500cc.	FIS 500	2005-2008	(Manual & Auto)							O7088		223 076			
500cc.	TBX 500	2005-2008	(Automatic Transmission)	O7088		223 076				O7088		223 076			
500cc.	TRV 500	2005-2008	(Automatic Transmission)	O7088		223 076				O7088		223 076			
650cc.	650 V-Twin	2006-2006	Auto FIS	O7088		223 076				O7088		223 076			
650cc.	650 V-Twin	2004-2005	FIS 4x4	O7088		223 076				O7088		223 076			
650cc.	H1 650	2005-	(4x4 Auto)	O7088		223 076				O7088		223 076			
650cc.	H1 650	2006-2008	Auto	O7088		223 076				O7088		223 076			
650cc.	XT 650 H1	2006-2008	Prowler (Side x Side)	O7088		223 076				O7088		223 076			
700cc.	EFI 700	2006-2008	Auto 4x4	O7088		223 076				O7088		223 076			
700cc.	FIS 700	2006-2008	Auto 4x4	O7088		223 076				O7088		223 076			
ATALA															
50cc.	Byte AT10	1997-1997		O7034	223 058	220 524			206 789	MBS3321					218 363
50cc.	Hacker	1997-1997		O7034	223 058	220 524			206 789	MBS3321					218 363
50cc.	Hacker LC	1997-1997		O7034	223 058	220 524			206 789	MBS3321					218 363
50cc.	Hacker Racing	1997-1997		O7034	223 058	220 524			206 789	MBS3321					218 363
BAROSSA															
125cc.	XS 125	2007-2008	T-13	H1079	222 944	220 490			218 344						
170cc.	170 Cheetah	2003-2006		MBS2206			220 580		218 369	S3017		222 990	220 540		218 289
170cc.	170 Cheetah	2003-2005								S3031		222 995	220 544		218 330
170cc.	170 Magna	2003-2005								S3031		222 995	220 544		218 330
170cc.	170 Sport	2003-2004								S3031		222 995	220 544		218 330
250cc.	250 Cheetah	2003-2006		MBS2206			220 580		218 369	S3017		222 990	220 540		218 289
250cc.	Quarterback 250	2005-2005								S3031		222 995	220 544		218 330
BENELLI															
50cc.	491 50	1999-2004	(tarcze z tyłu)	O7034	223 058	220 524			206 789	O7034	223 058	220 524			206 789
50cc.	491 50	1998-2004	(wsztstkie z bembnami z tyłu)	O7034	223 058	220 524			206 789						
50cc.	Devil 50	1992-		O7035	223 059	220 525			218 562	O7011	223 043	223 044			218 292
50cc.	K2 50	1998-2001		O7034	223 058	220 524			206 789						
50cc.	Naked 50	2002-2003		O7034	223 058	220 524			206 789						
50cc.	Pepe 50	1999-2007		O7034	223 058	220 524			206 789						
50cc.	Pepe 50 LX	1999-2007		O7034	223 058	220 524			206 789						
50cc.	Quaro Nove 50 X	2008-2008		H1081	222 947				218 356						
50cc.	Spring 50	1993-		O7035	223 059	220 525			218 562	O7011	223 043	223 044			218 292
50cc.	X 50	2007-2007		H1081	222 947				218 356						
80cc.	Devil 80	1992-		O7035	223 059	220 525			218 562	O7011	223 043	223 044			218 292
100cc.	K2 100	1999-2001		O7034	223 058	220 524			206 789	MBS2220			220 583		218 382
100cc.	Naked 100	2002-2002		O7034	223 058	220 524			206 789						
100cc.	Pepe 100 LX	1999-2006		O7034	223 058	220 524			206 789						
125cc.	124	1976-		O7006	223 041	223 042	220 517		218 300						
125cc.	125 2C	1976-		O7006	223 041	223 042	220 517		218 300						
125cc.	125 T	1983-1983		O7006	223 041	223 042	220 517		218 300						
125cc.	126 2CSE	1976-		O7006	223 041	223 042	220 517		218 300						
125cc.	126 2T	1976-		O7006	223 041	223 042	220 517		218 300						
125cc.	666 Scooter Born in Hell 125	1998-1999		O7029A						O7006	223 041	223 042	220 517		218 300
125cc.	Adiva 125	2001-2004	(13" koło przednie)	O7034	223 058	220 524			206 789	O7059		220 531			218 334
125cc.	Adiva 125	2000-2000	(12" koło przednie)	O7034	223 058	220 524			206 789						
125cc.	Tarno 125	1989-		O7035	223 059	220 525			218 562						
125cc.	Velvet 125	1999-2008	(13" koło przednie)	O7034	223 058	220 524			206 789	O7034	223 058	220 524			206 789
150cc.	Adiva 150	2000-2000	(12" koło przednie)	O7034	223 058	220 524			206 789						
150cc.	Adiva 150	2001-2004	(13" koło przednie)	O7034	223 058	220 524			206 789	O7059		220 531			218 334
150cc.	Velvet 150	1999-2008	(13" koło przednie)	O7034	223 058	220 524			206 789	O7034	223 058	220 524			206 789
250cc.	250 C	1976-		O7006	223 041	223 042	220 517		218 300						
250cc.	250 TS	1976-		O7006	223 041	223 042	220 517		218 300						
250cc.	250/4	1976-		O7006	223 041	223 042	220 517		218 300						
250cc.	Caffe Nero 250	2008-2008	lewa str.	H1052	222 929	220 480				S3058			223 011		
250cc.	Caffe Nero 250	2008-2008	prawa str.	H1070	222 937										
250cc.	Velvet 250	1999-2008		O7042	223 060	220 526			218 306	O7060		220 532			218 312
300cc.	304	1983-1983		O7006	223 041	223 042	220 517		218 300						
350cc.	354	-1982		H1066		220 485				O7005		220 516			218 295
350cc.	354 Sport 2	1983-1983		H1066		220 485				O7006	223 041	223 042	220 517		218 300
400cc.	Velvet 400 Dusk	2003-2004		O7042	223 060	220 526			218 306	O7060		220 532			218 312
500cc.	500 04	1976-		H1066		220 485									
500cc.	BX 500	2008-2008	Enduro	O7031		223 054	216 674			O7032		223 055	216 675		218 340
500cc.	BX 500	2007-2008	Cross	O7031		223 054	216 674			O7032		223 055	216 675		218 340
570cc.	BX 570	2008-2008	Motard	O7078		223 071	223 072		218 555	O7032		223 055	216 675		218 340
650cc.	654 Sport	1983-1983		H1066		220 485				O7006	223 041	223 042	220 517		218 300
750cc.	750 SEi	1975-	(6 Cyl)	H1044		220 476	222 923	221 757	218 563						
750cc.	Due 756	2008-2008		O7078		223 071	223 072		218 555	O7053	223 064	220 529	223 065		218 328

Poj. [cc.]	Model	Rok	Specyfikacja modelu	PRZÓD						TYŁ					
				NHC				M-LINE	Siffert	NHC				M-LINE	Siffert
				Symbol	AM-300	AK-150	CU-1			Symbol	AM-300	AK-150	CU-1		
BENELLI															
900cc.	900 SEi	1983-1983	(6 Cyl)	H1044		220 476	222 923	221 757	218 563	O7028		223 051			218 297
900cc.	TNT 899	2007-2008	Tornado Naked Tre	Y2042		222 973	220 568		218 343	O7053	223 064	220 529	223 065		218 328
900cc.	TNT 899 S	2007-2008	Tornado Naked Tre	Y2042		222 973	220 568		218 343	O7053	223 064	220 529	223 065		218 328
900cc.	Tornado 900	2002-2002		Y2042		222 973	220 568		218 343	O7053	223 064	220 529	223 065		218 328
900cc.	Tornado 900 Tre	2003-2005	Novecento/LE/RS	O7078		223 071	223 072		218 555	O7053	223 064	220 529	223 065		218 328
900cc.	Trek 899	2007-2007		Y2042		222 973	220 568		218 343	O7053	223 064	220 529	223 065		218 328
1100cc.	TNT 1130	2005-2005	Titanium	Y2042		222 973	220 568		218 343	O7053	223 064	220 529	223 065		218 328
1100cc.	TNT 1130	2006-2008	Cafe Racer	O7078		223 071	223 072		218 555	O7053	223 064	220 529	223 065		218 328
1100cc.	TNT 1130	2006-2006	Titanium	O7078		223 071	223 072		218 555	O7053	223 064	220 529	223 065		218 328
1100cc.	TNT 1130	2004-2008	Sport/Sport Evo	O7078		223 071	223 072		218 555	O7053	223 064	220 529	223 065		218 328
1100cc.	TNT 1130	2005-2005	Cafe Racer	Y2042		222 973	220 568		218 343	O7053	223 064	220 529	223 065		218 328
1100cc.	Tornado 1130 Naked Tre	2006-2007	TNT	Y2042		222 973	220 568		218 343	O7053	223 064	220 529	223 065		218 328
1100cc.	Tornado 1130 TRE	2006-2008	(zaciski radialne)	O7078		223 071	223 072		218 555	O7053	223 064	220 529	223 065		218 328
1100cc.	Trek 1130	2006-2008	Amazonas	Y2042		222 973	220 568		218 343	O7053	223 064	220 529	223 065		218 328
BETA															
50cc.	50 Alu	2004-2008	Motard	O7042	223 060	220 526			218 306	O7022	223 049	223 048	220 520		218 305
50cc.	ARK 50 AC	1996-2008		O7034	223 058	220 524			206 789						
50cc.	ARK 50 LC	1997-2008		O7034	223 058	220 524			206 789	O7034	223 058	220 524			206 789
50cc.	Eickon 50	1999-2006		O7022	223 049	223 048	220 520		218 305	O7022	223 049	223 048	220 520		218 305
50cc.	Pro Race 50	2005-2005		O7022	223 049	223 048	220 520		218 305						
50cc.	Quadra 50	1997-2001		O7034	223 058	220 524			206 789						
50cc.	Rev 50	2000-2008		O7022	223 049	223 048	220 520		218 305	O7022	223 049	223 048	220 520		218 305
50cc.	Rev 80	2000-2007		O7022	223 049	223 048	220 520		218 305	O7022	223 049	223 048	220 520		218 305
50cc.	RK6 50	1993-1996		O7056		223 066	220 530		218 307	O7017		220 519			
50cc.	RK6 50	1997-2002	Enduro	O7056		223 066	220 530		218 307	O7022	223 049	223 048	220 520		218 305
50cc.	RR 50	1999-2005	Supermoto/Enduro	O7022	223 049	223 048	220 520		218 305	O7022	223 049	223 048	220 520		218 305
50cc.	RR 50	2004-2008	Enduro	O7042	223 060	220 526			218 306	O7022	223 049	223 048	220 520		218 305
50cc.	RR 50 Alu	2004-2008	Enduro	O7042	223 060	220 526			218 306	O7022	223 049	223 048	220 520		218 305
50cc.	Tempo 50	1998-2002		O7034	223 058	220 524			206 789						
50cc.	Tempo 50 16	1994-1997		O7017		220 519									
125cc.	Alp 125	2005-2007		O7042	223 060	220 526			218 306	Y2048		222 977	216 678		218 593
125cc.	Alp 125	2000-2004	4T	O7022	223 049	223 048	220 520		218 305	O7022	223 049	223 048	220 520		218 305
125cc.	Alp 125 4.0	2005-2008		O7042	223 060	220 526			218 306	Y2048		222 977	216 678		218 593
125cc.	Alp 200	2005-2007		O7042	223 060	220 526			218 306	Y2048		222 977	216 678		218 593
125cc.	Eikon 125	2000-2006		O7006	223 041	223 042	220 517		218 300	O7060		220 532			218 312
125cc.	Eurotek 125	1996-1998		O7022	223 049	223 048	220 520		218 305	O7022	223 049	223 048	220 520		218 305
125cc.	Jonathan 125	2000-2001		O7029A						O7032		223 055	216 675		218 340
125cc.	R 125	-	Mini Cross 4T	Y2031	222 969	220 645			218 352	O7022	223 049	223 048	220 520		218 305
125cc.	RR 125	2006-2008	4T	O7042	223 060	220 526			218 306	Y2048		222 977	216 678		218 593
125cc.	Techno 125	1996-1998		O7022	223 049	223 048	220 520		218 305	O7022	223 049	223 048	220 520		218 305
125cc.	TR 125	1988-1989	34	O7022	223 049	223 048	220 520		218 305	O7017		220 519			
125cc.	TR 125	1986-1987	32/33	O7011	223 043	223 044			218 292						
150cc.	Eikon 150	2000-2006		O7006	223 041	223 042	220 517		218 300	O7060		220 532			218 312
200cc.	Alp 200	2000-2004	4T	O7022	223 049	223 048	220 520		218 305	O7022	223 049	223 048	220 520		218 305
200cc.	Alp 200 4.0	2005-2008		O7042	223 060	220 526			218 306	Y2048		222 977	216 678		218 593
240cc.	TR 240	1986-1986	33	O7011	223 043	223 044			218 292						
250cc.	Eurotek 250	1996-1998		O7022	223 049	223 048	220 520		218 305	O7022	223 049	223 048	220 520		218 305
250cc.	GARA 250	1993-1995		O7022	223 049	223 048	220 520		218 305						
250cc.	RR 250	2005-2007	Enduro	H1054	222 930		216 677	221 757	218 341	Y2048		222 977	216 678		218 593
250cc.	Super Trial 250 ST	1994-1994		O7022	223 049	223 048	220 520		218 305						
250cc.	SYNT 250	1992-1992		O7022	223 049	223 048	220 520		218 305						
250cc.	SYNT 250	1993-1995		O7022	223 049	223 048	220 520		218 305						
250cc.	Techno	1995-1995		O7022	223 049	223 048	220 520		218 305						
250cc.	Techno 250	1996-1998		O7022	223 049	223 048	220 520		218 305	O7022	223 049	223 048	220 520		218 305
250cc.	TR 34	1986-1988		O7011	223 043	223 044			218 292	O7017		220 519			
250cc.	TR 34	1986-1986		O7011	223 043	223 044			218 292	O7017		220 519			
250cc.	Zero 250	1992-1992		O7022	223 049	223 048	220 520		218 305						
260cc.	TR 34 260	1989-1991		O7011	223 043	223 044			218 292						
350cc.	Alp 350 4.0	2005-2008		O7042	223 060	220 526			218 306	Y2048		222 977	216 678		218 593
350cc.	Euro 350	2002-2002		O7035	223 059	220 525			218 562						218 567
350cc.	Euro 350	2003-2006		O7029A						Y2015		222 964	220 556		218 317
350cc.	Euro 350	2000-2001		O7035	223 059	220 525			218 562	O7032		223 055	216 675		218 340
350cc.	Jonathan 350	2003-2006		O7029A						Y2015		222 964	220 556		218 317
350cc.	M4 350 Motard	2007-2008								Y2048		222 977	216 678		218 593
350cc.	M4 350 Supermotard	2004-2006								O7012	223 045	223 046	220 518		218 303
400cc.	RR 400	2005-2007	Enduro	H1054	222 930		216 677	221 757	218 341	Y2048		222 977	216 678		218 593
450cc.	RR 450	2005-2007	Enduro	H1054	222 930		216 677	221 757	218 341	Y2048		222 977	216 678		218 593
525cc.	RR 525	2005-2007	Enduro	H1054	222 930		216 677	221 757	218 341	Y2048		222 977	216 678		218 593
BIMOTA															
	Wszystkie modele do 88 r.	-1988		H1044		220 476	222 923	221 757	218 563	O7005		220 516			218 295
1000cc.	DB5	2006-2007		O7078		223 071	223 072		218 555	O7053	223 064	220 529	223 065		218 328
1000cc.	DB5R	2006-2007		O7078		223 071	223 072		218 555	O7053	223 064	220 529	223 065		218 328
1000cc.	DB6 Delirio (992cc) Ducati engine	2007-2007		O7078		223 071	223 072		218 555	O7053	223 064	220 529	223 065		218 328
1000cc.	Elirio	2006-2006		O7078		223 071	223 072		218 555	O7053	223 064	220 529	223 065		218 328
1000cc.	SB8K Gobert (Suzuki Engine 996cc)	2006-2006		Y2042		222 973	220 568		218 343	O7006	223 041	223 042	220 517		218 300

KLOCKI I SZCZĘKI HAMULCOWE

Poj. [cc.]	Model	Rok	Specyfikacja modelu	PRZÓD						TYŁ					
				NHC				M-LINE	Siffert	NHC				M-LINE	Siffert
				Symbol	AM-300	AK-150	CU-1			Symbol	AM-300	AK-150	CU-1		
BIMOTA															
1000cc.	SB8K Santamonica (Suzuki Engine 996cc)	-		O7078		223 071	223 072		218 555	O7006	223 041	223 042	220 517		218 300
1000cc.	Tesi 2D (Ducati) 992cc	2004-2006		O7029A						O7006	223 041	223 042	220 517		218 300
1100cc.	DB6 1100	2008-2008		O7078		223 071	223 072		218 555	O7053	223 064	220 529	223 065		218 328
1100cc.	DB6R 1100 Delirio	2008-2008		O7078		223 071	223 072		218 555	O7053	223 064	220 529	223 065		218 328
1100cc.	DB7 11000	2008-2008		O7078		223 071	223 072		218 555	O7053	223 064	220 529	223 065		218 328
BLANEY (Quads)															
125cc.	XC 125 Trojan	2003-2004								K5017	223 017	223 016	220 501		218 315
200cc.	XL 200 Trooper	2003-2004								Y2032		220 561			218 331
BLATA															
125cc.	Enduro 125	2007-2008								O7022	223 049	223 048	220 520		218 305
125cc.	Motard 125	2007-2008								O7022	223 049	223 048	220 520		218 305
BMW															
125cc.	C1 125	1999-2003		O7061		220 533	223 068		218 339	O7032		223 055	216 675		218 340
200cc.	C1 200	2001-2003		O7061		220 533	223 068		218 339	O7032		223 055	216 675		218 340
450cc.	G 450 X	2008-2008		O7031		223 054	216 674			O7065		223 069	216 676		218 592
480cc.	R 480 45	1978-1985	(podwójna tarcza)	H1044		220 476	222 923	221 757	218 563						
480cc.	R 480 45	1978-1980		O7005		220 516			218 295						
480cc.	R 480 45	1980-1985		H1044		220 476	222 923	221 757	218 563						
480cc.	R 480 45 N	1980-1985		H1044		220 476	222 923	221 757	218 563						
480cc.	R 480 45 N	1978-1985	(podwójna tarcza)	H1044		220 476	222 923	221 757	218 563						
480cc.	R 480 45 N	1978-1980		O7005		220 516			218 295						
600cc.	R 600 60 TIC	1978-1982		H1070	222 937			221 769							
600cc.	R 600 60/7	1976-1980		H1070	222 937			221 769							
650cc.	Dakar 650 GS	1993-2007		O7061		220 533	223 068		218 339	O7032		223 055	216 675		218 340
650cc.	F 650	1993-2000		O7061		220 533	223 068		218 339	O7032		223 055	216 675		218 340
650cc.	F 650 CS	2000-2006		O7061		220 533	223 068		218 339	O7032		223 055	216 675		218 340
650cc.	F 650 GS	1993-2007		O7061		220 533	223 068		218 339	O7032		223 055	216 675		218 340
650cc.	F 650 Scarver	2000-2006		O7061		220 533	223 068		218 339	O7032		223 055	216 675		218 340
650cc.	F 650 ST	1993-2000		O7061		220 533	223 068		218 339	O7032		223 055	216 675		218 340
650cc.	G 650 Xchallenge	2007-2008		O7061		220 533	223 068		218 339	O7032		223 055	216 675		218 340
650cc.	G 650 Xcountry	2007-2008		O7061		220 533	223 068		218 339	O7032		223 055	216 675		218 340
650cc.	G 650 Xmoto	2007-2008		Y2042		222 973	220 568		218 343	O7032		223 055	216 675		218 340
650cc.	R 650 65	1988-1989	(pojedyńcza tarcza)	O7028		223 051			218 297						
650cc.	R 650 65	1988-1989	(podwójna tarcza)	H1044		220 476	222 923	221 757	218 563						
650cc.	R 650 65 GS	1987-1992		O7005		220 516			218 295						
650cc.	R 650 65 LS	1981-1985	(zaciski Brembo)	H1044		220 476	222 923	221 757	218 563						
650cc.	R 650 65 RT	1985-1988		H1044		220 476	222 923	221 757	218 563						
650cc.	R 650 65 T	1980-1985	(zaciski Brembo)	O7005		220 516			218 295						
750cc.	K 75 C	1985-1988		H1044		220 476	222 923	221 757	218 563						
750cc.	K 75 RT	1989-1996	(z ABS i bez)							O7005		220 516			218 295
750cc.	K 75 S	1985-1988	(z ABS i bez)	H1044		220 476	222 923	221 757	218 563	O7005		220 516			218 295
750cc.	K 75 S	1988-1995	(z ABS i bez)							O7005		220 516			218 295
750cc.	K 750 75	1984-1990	(bez ABS)	H1044		220 476	222 923	221 757	218 563						
750cc.	K 750 75	1990-1996	(ABS)							O7005		220 516			218 295
750cc.	K 750 75-2	1984-1990	(bez ABS)	H1044		220 476	222 923	221 757	218 563						
750cc.	K 750 75-S	1990-1996	(ABS)							O7005		220 516			218 295
750cc.	R 750 75/6	1973-1979		H1070	222 937			221 769							
750cc.	R 750 75/7	1973-1979		H1070	222 937			221 769							
800cc.	F 650 GS	2008-2008		O7061		220 533	223 068		218 339	O7032		223 055	216 675		218 340
800cc.	F 800 GS	2008-2008		O7061		220 533	223 068		218 339	O7032		223 055	216 675		218 340
800cc.	F 800 S	2006-2008		Y2042		222 973	220 568		218 343	O7032		223 055	216 675		218 340
800cc.	F 800 ST	2006-2008		Y2042		222 973	220 568		218 343	O7032		223 055	216 675		218 340
800cc.	R 80 ST	1982-1984		O7005		220 516			218 295						
800cc.	R 80 TIC	1978-1980		H1070	222 937			221 769							
800cc.	R 80 TIC	1980-1985		H1044		220 476	222 923	221 757	218 563						
800cc.	R 800 80	1984-1990	(pojedyńcza tarcza)	O7028		223 051			218 297						
800cc.	R 800 80	1990-1995	(pojedyńcza tarcza)	O7028		223 051			218 297						
800cc.	R 800 80	1984-1988	(podwójna tarcza)	H1044		220 476	222 923	221 757	218 563						
800cc.	R 800 80	1977-1984	(podwójna tarcza)	H1070	222 937			221 769							
800cc.	R 800 80 CH	1990-1995		O7028		223 051			218 297						
800cc.	R 800 80 GS	1980-1987		O7005		220 516			218 295						
800cc.	R 800 80 GS	1987-1995		O7028		223 051			218 297						
800cc.	R 800 80 PD	1990-1995		O7028		223 051			218 297						
800cc.	R 800 80 RT	1982-1984	(podwójna tarcza)	H1044		220 476	222 923	221 757	218 563						
800cc.	R 800 80 RT	1984-1990	(pojedyńcza tarcza)	O7028		223 051			218 297						
800cc.	R 800 80 RT	1990-1995	(pojedyńcza tarcza)	O7028		223 051			218 297						
800cc.	R 800 80 RT	1984-1988	(podwójna tarcza)	H1044		220 476	222 923	221 757	218 563						
850cc.	R 850 C	1997-2000	(odlewane i szprychowane koła /ABS)							O7066		220 534	223 070		218 308
850cc.	R 850 GS	1996-1996		O7028		223 051			218 297						
850cc.	R 850 GS	1996-2000								O7066		220 534	223 070		218 308
850cc.	R 850 R	1994-2002	(odlewane i szprychowane koła /ABS)							O7066		220 534	223 070		218 308
850cc.	R 850 R	2004-2006		K5043		220 515			218 586	O7066		220 534	223 070		218 308
850cc.	R 850 RT	2006-2006		O7090		223 078	223 077		218 588	O7066		220 534	223 070		218 308
850cc.	R 850 RT	1996-2001	(odlewane i szprychowane koła /ABS)							O7066		220 534	223 070		218 308
900cc.	R 900 90 S	1973-1976		H1070	222 937			221 769							

Poj. [cc.]	Model	Rok	Specyfikacja modelu	PRZÓD						TYŁ					
				NHC				M-LINE	Siffert	NHC				M-LINE	Siffert
				Symbol	AM-300	AK-150	CU-1			Symbol	AM-300	AK-150	CU-1		
BMW															
900cc.	R 900 90/6	1973-1976	(podwójne tarcze)	H1070	222 937			221 769							
1000cc.	K 100 LT	1988-1991	(z ABS i bez, 8-zaworowy)							O7005		220 516			218 295
1000cc.	K 100 LT	1986-1988	(z ABS i bez, 8-zaworowy)	H1044		220 476	222 923	221 757	218 563	O7005		220 516			218 295
1000cc.	K 100 RS	1983-1988	(z ABS i bez, 8-zaworowy)	H1044		220 476	222 923	221 757	218 563	O7005		220 516			218 295
1000cc.	K 100 RS	1989-1992	(z ABS i bez, 16-zaworowy)							O7005		220 516			218 295
1000cc.	K 100 RS	1988-1989	(z ABS i bez, 8-zaworowy)							O7005		220 516			218 295
1000cc.	K 100 RT	1983-1988	(z ABS i bez, 8-zaworowy)	H1044		220 476	222 923	221 757	218 563	O7005		220 516			218 295
1000cc.	K 100 RT	1988-1989	(z ABS i bez, 8-zaworowy)							O7005		220 516			218 295
1000cc.	K 100/2	1987-1988	(ABS, 8-zaworow)	H1044		220 476	222 923	221 757	218 563	O7005		220 516			218 295
1000cc.	K 100/2	1988-1990	(z ABS i bez , 8-zaworowy)							O7005		220 516			218 295
1000cc.	K 1000	1982-1989	(bez ABS, 8-zaworowy)	H1044		220 476	222 923	221 757	218 563	O7005		220 516			218 295
1000cc.	K1 1000	1988-1993	(z ABS i bez, 16-zaworowy)							O7005		220 516			218 295
1000cc.	R 100 RS	1980-1984		H1044		220 476	222 923	221 757	218 563	O7005		220 516			218 295
1000cc.	R 100 RS	1986-1988		H1044		220 476	222 923	221 757	218 563						
1000cc.	R 100 RS	1976-1980		H1070	222 937			221 769							
1000cc.	R 100 RT	1987-1988		H1044		220 476	222 923	221 757	218 563						
1000cc.	R 100 RT	1978-1980		H1070	222 937			221 769							
1000cc.	R 100 RT	1980-1984		H1044		220 476	222 923	221 757	218 563	O7005		220 516			218 295
1000cc.	R 100 S	1976-1980		H1070	222 937			221 769							
1000cc.	R 100 S	1980-1980		H1044		220 476	222 923	221 757	218 563	O7005		220 516			218 295
1000cc.	R 1000 100	1976-1977	(podwójne tarcze)	H1070	222 937			221 769							
1000cc.	R 1000 100 GS	1986-1994		O7028		223 051			218 297						
1000cc.	R 1000 100 PD	1989-1996		O7028		223 051			218 297						
1000cc.	R 1000 100/7T	1977-1980	(podwójne tarcze)	H1070	222 937			221 769							
1000cc.	R 1000 100/7T	1980-1984	(odlewane i szprychowane koła)	H1044		220 476	222 923	221 757	218 563						
1100cc.	K 1100 LT	1989-1993	(z ABS i bez)							O7005		220 516			218 295
1100cc.	K 1100 RS	1992-1996	(z ABS i bez)							O7005		220 516			218 295
1100cc.	KL 1100 LT	1989-1993	(ABS)							O7005		220 516			218 295
1100cc.	R 1100 GS	1993-1999								O7066		220 534	223 070		218 308
1100cc.	R 1100 R	1993-2001	(odlewane i szprychowane koła)							O7066		220 534	223 070		218 308
1100cc.	R 1100 RS	1992-2001								O7005		220 516			218 295
1100cc.	R 1100 RT	1994-2001	(odlewane i szprychowane koła/ABS)							O7066		220 534	223 070		218 308
1100cc.	R 1100 S	2000-2006	(z Integral ABS)	K5043		220 515			218 586	O7066		220 534	223 070		218 308
1100cc.	R 1100 S	2000-2003	(bez Integral ABS)	O7090		223 078	223 077		218 588	O7066		220 534	223 070		218 308
1100cc.	R 1100 S	1996-2000								O7066		220 534	223 070		218 308
1150cc.	R 1150 GS	2003-2006	(Adventure)	K5043		220 515			218 586	O7066		220 534	223 070		218 308
1150cc.	R 1150 GS	1998-2001								O7066		220 534	223 070		218 308
1150cc.	R 1150 GS	2001-2004	(Evo System/ABS)	O7090		223 078	223 077		218 588	O7066		220 534	223 070		218 308
1150cc.	R 1150 R	2001-2006		K5043		220 515			218 586	O7066		220 534	223 070		218 308
1150cc.	R 1150 R	2003-2006	Rockster, Rockster Edition 80	K5043		220 515			218 586	O7066		220 534	223 070		218 308
1150cc.	R 1150 RS	2001-2004	(Integral ABS)	K5043		220 515			218 586	O7066		220 534	223 070		218 308
1150cc.	R 1150 RT	2000-2004	(Integral ABS)	O7090		223 078	223 077		218 588	O7066		220 534	223 070		218 308
1200cc.	HP2 1200 Enduro	2005-2008		O7061		220 533	223 068		218 339	O7066		220 534	223 070		218 308
1200cc.	HP2 1200 Megamoto	2007-2008		O7090		223 078	223 077		218 588	O7066		220 534	223 070		218 308
1200cc.	HP2 1200 Sport	2008-2008								O7066		220 534	223 070		218 308
1200cc.	K 1200 GT	2003-2006	(2 pin rear pad K41)	O7090		223 078	223 077		218 588	O7005		220 516			218 295
1200cc.	K 1200 GT	2006-2008	(K44)	O7090		223 078	223 077		218 588						
1200cc.	K 1200 LT	2000-2008	(Evo-Integral ABS)	K5043		220 515			218 586						
1200cc.	K 1200 R	2005-2008	Urban, Sport	K5043		220 515			218 586	O7066		220 534	223 070		218 308
1200cc.	K 1200 RS	2001-2004		O7090		223 078	223 077		218 588	O7005		220 516			218 295
1200cc.	K 1200 RS	1996-2000								O7005		220 516			218 295
1200cc.	K 1200 S	2005-2008	(K40)	O7090		223 078	223 077		218 588	O7066		220 534	223 070		218 308
1200cc.	R 1200	2000-2002	Independent, szprychowa-ne koła							O7066		220 534	223 070		218 308
1200cc.	R 1200	2006-2008	(Urban)	K5043		220 515			218 586	O7066		220 534	223 070		218 308
1200cc.	R 1200 C	1996-2002	(odlewane i szprychowane koła /ABS)							O7066		220 534	223 070		218 308
1200cc.	R 1200 C	2003-2004	Independent, Montauk, Classic, (odlewane koła)	K5043		220 515			218 586	O7066		220 534	223 070		218 308
1200cc.	R 1200 CL	2003-2004		K5043		220 515			218 586						
1200cc.	R 1200 GS	2004-2008	(odlewane i szprychowane koła)	O7090		223 078	223 077		218 588	O7066		220 534	223 070		218 308
1200cc.	R 1200 RT	2005-2008	(K26)	O7090		223 078	223 077		218 588	O7066		220 534	223 070		218 308
1200cc.	R 1200 S	2006-2008		O7090		223 078	223 077		218 588	O7066		220 534	223 070		218 308
1200cc.	R 1200 ST	2003-2008	(K28)	O7090		223 078	223 077		218 588	O7066		220 534	223 070		218 308
BOMBARDIER/BRP															
200cc.	Rally 200	2005-2007		H1013	222 912		220 468			H1052	222 929	220 480			
200cc.	Rally 200	2003-2004	(7550/7551/7552/7553)	H1013	222 912		220 468								
250cc.	DS 250	2006-2006		H1085		220 493				H1085		220 493			
330cc.	Outlander 330 HO	2004-2005	prawa str.	O7064											
330cc.	Outlander 330 HO	2004-2005	lewa str.	Y2049		222 978	222 979			Y2049		222 978	222 979		
400cc.	Outlander 400	2003-2004	(7535/7716), prawa str.	O7064											
400cc.	Outlander 400	2003-2004	(7535/7716) , lewa str.	Y2049		222 978	222 979			Y2049		222 978	222 979		
400cc.	Outlander 400 Max HO	2003-2006	lewa str.	Y2049		222 978	222 979			Y2049		222 978	222 979		
650cc.	Outlander 400 Max HO	2003-2006	prawa str.	O7064											
650cc.	Outlander 650 HO	2006-2006	lewa str.	Y2049		222 978	222 979			Y2049		222 978	222 979		

KLOCKI I SZCZĘKI HAMULCOWE

Poj. [cc.]	Model	Rok	Specyfikacja modelu	PRZÓD						TYŁ					
				NHC				M-LINE	Siffert	NHC				M-LINE	Siffert
				Symbol	AM-300	AK-150	CU-1			Symbol	AM-300	AK-150	CU-1		
BOMBARDIER/BRP															
650cc.	Outlander 650 HO	2006-2006	prawa str.	O7064											
650cc.	Outlander Max 650 HO	2006-2006	lewa str.	Y2049		222 978	222 979			Y2049		222 978	222 979		
650cc.	Outlander Max 650 HO	2006-2006	prawa str.	O7064											
650cc.	Traxter 650	-	7459/7460, lewa str.	Y2049		222 978	222 979			Y2049		222 978	222 979		
650cc.	Traxter 650	-	7459/7460, prawa str.	O7064											
650cc.	Traxter 650	1999-2000		O7053	223 064	220 529	223 065		218 328	O7053	223 064	220 529	223 065		218 328
650cc.	Traxter 650 Autoshift	2001-2001		O7053	223 064	220 529	223 065		218 328	O7053	223 064	220 529	223 065		218 328
650cc.	Traxter 650 Autoshift	2001-2005	7453/7454	Y2049		222 978	222 979			O7064					
650cc.	Traxter 650 XT	2000-2000	7423/7424	O7053	223 064	220 529	223 065		218 328	O7053	223 064	220 529	223 065		218 328
800cc.	Outlander 800	2006-2006	prawa str.	O7064											
800cc.	Outlander 800	2006-2006	lewa str.	Y2049		222 978	222 979			Y2049		222 978	222 979		
BORILE															
500cc.	B 500 CR	2002-2004		O7029A						O7032		223 055	216 675		218 340
500cc.	B 500 MT	2002-2002		O7029A						O7032		223 055	216 675		218 340
BSM															
100cc.	TB 100	-		H1013	222 912		220 468			MBS2206			220 580		218 369
125cc.	FT 125	-		S3010						MBS3301			220 584		
125cc.	TB 125	-		H1013	222 912		220 468			K5017	223 017	223 016	220 501		218 315
C H RACING															
50cc.	WSM 50	2005-2005	Motard	O7056		223 066	220 530		218 307	O7022	223 049	223 048	220 520		218 305
50cc.	WXE 50	2005-2005	Enduro	O7056		223 066	220 530		218 307	O7022	223 049	223 048	220 520		218 305
125cc.	WSM 125	2005-2005	Motard	O7056		223 066	220 530		218 307	O7022	223 049	223 048	220 520		218 305
125cc.	WXE 125	2005-2005	Enduro	O7056		223 066	220 530		218 307	O7022	223 049	223 048	220 520		218 305
C.Z./JAWA															
50cc.	Minarelli 50	2003-2004		O7022	223 049	223 048	220 520		218 305						
50cc.	Robby 50	2003-2004		O7022	223 049	223 048	220 520		218 305						
100cc.	Robby 100	2003-2004		O7022	223 049	223 048	220 520		218 305						
125cc.	Dandy 125	2003-2004		O7022	223 049	223 048	220 520		218 305	O7022	223 049	223 048	220 520		218 305
125cc.	Sport 125	2003-2004		O7022	223 049	223 048	220 520		218 305	O7022	223 049	223 048	220 520		218 305
CAGIVA															
50cc.	Blues 50	1993-1995								O7033	223 056	223 057			218 302
50cc.	City 50	1991-1994		H1055	222 932	222 931			218 324						
50cc.	Cucciolo 50	1998-1999		O7006	223 041	223 042	220 517		218 300	MBS3321					218 363
50cc.	Mantis 50	1999-1999		O7034	223 058	220 524			206 789						
50cc.	Mito 50	1998-1999		O7056		223 066	220 530		218 307	O7022	223 049	223 048	220 520		218 305
50cc.	Nag 50 Scooter	2008-2008		H1081	222 947				218 356						
50cc.	Nuvola 50	2000-2000		O7034	223 058	220 524			206 789						
50cc.	Prima 50	1992-1994								O7033	223 056	223 057			218 302
50cc.	Progress 50	1997-1999		O7022	223 049	223 048	220 520		218 305	MBS3321					218 363
50cc.	Stella 50	1997-1997		H1079	222 944	220 490			218 344	H1079	222 944	220 490			218 344
50cc.	Super City 50	1993-1995								O7033	223 056	223 057			218 302
50cc.	Super City 80	1993-1995								O7033	223 056	223 057			218 302
50cc.	W4 50	1991-1995		O7006	223 041	223 042	220 517		218 300	O7012	223 045	223 046	220 518		218 303
125cc.	125 Elefant RE	1987-1987		O7006	223 041	223 042	220 517		218 300						
125cc.	Blues 125	1992-1995		O7016	223 047	220 498			218 301	O7006	223 041	223 042	220 517		218 300
125cc.	Brillio 125	2008-2008		H1022	222 914	220 471			218 358	Y2015		222 964	220 556		218 317
125cc.	Cruiser 125	1987-1987		O7025			220 521			O7012	223 045	223 046	220 518		218 303
125cc.	Cucciolo 125	2000-2000		O7006	223 041	223 042	220 517		218 300						
125cc.	Freccia 125 SY	1989-1989								O7006	223 041	223 042	220 517		218 300
125cc.	Mito 125	2008-2008	(SP525)	O7029A						O7006	223 041	223 042	220 517		218 300
125cc.	Mito 125	1993-2007	All models	O7029A						O7006	223 041	223 042	220 517		218 300
125cc.	Mito 125	1991-1992								O7006	223 041	223 042	220 517		218 300
125cc.	N1 125	1997-1997		O7029A						O7006	223 041	223 042	220 517		218 300
125cc.	Nuvola 125	2000-2000		O7034	223 058	220 524			206 789						
125cc.	Passing 125	1993-1997		H1079	222 944	220 490			218 344	MBS1101		220 572			218 368
125cc.	Planet 125	1999-2003		O7029A						O7006	223 041	223 042	220 517		218 300
125cc.	Raptor 125	2003-2008		O7029A						O7006	223 041	223 042	220 517		218 300
125cc.	Roadster 125	1998-1999		O7016	223 047	220 498			218 301						
125cc.	Super City 125	1992-2000								O7006	223 041	223 042	220 517		218 300
125cc.	SXT 125	1982-1982		O7012	223 045	223 046	220 518		218 303						
125cc.	Tamanaco 125	1988-1989								O7012	223 045	223 046	220 518		218 303
125cc.	W8 125	1993-1998								O7012	223 045	223 046	220 518		218 303
125cc.	WM 125	1987-1988		O7025			220 521								
125cc.	WMX 125	1989-1989		O7025			220 521			S3017		222 990	220 540		218 289
125cc.	WMX 125	1986-1986		O7006	223 041	223 042	220 517		218 300						
125cc.	WSXT 125	1983-1984	Alea Rossa	O7012	223 045	223 046	220 518		218 303						
125cc.	XSST 125	1981-1982		O7012	223 045	223 046	220 518		218 303						
250cc.	SST 250	1980-1982		O7006	223 041	223 042	220 517		218 300						
250cc.	SX 250	1982-1982		O7006	223 041	223 042	220 517		218 300						
250cc.	WMX 250	1986-1988		O7025			220 521								
250cc.	WMX 250	1989-1989		O7025			220 521			S3017		222 990	220 540		218 289
250cc.	WMX 250	-1985		O7006	223 041	223 042	220 517		218 300						
350cc.	SST 350	1980-1982		O7006	223 041	223 042	220 517		218 300						
500cc.	Canyon 500	1996-2000		H1046	216 661	220 478		221 735	218 574	H1052	222 929	220 480			
500cc.	Excaliber 501 RLX	1992-1992		O7025			220 521			O7006	223 041	223 042	220 517		218 300
500cc.	Mito 500	2008-2008	4T	O7078		223 071	223 072		218 555	O7006	223 041	223 042	220 517		218 300
500cc.	Mito 500	2007-2007	4T	O7029A						O7006	223 041	223 042	220 517		218 300

Poj. [cc.]	Model	Rok	Specyfikacja modelu	PRZÓD						TYŁ					
				NHC				M-LINE	Siffert	NHC				M-LINE	Siffert
				Symbol	AM-300	AK-150	CU-1			Symbol	AM-300	AK-150	CU-1		
CAGIVA															
500cc.	WMX 500	1984-1986		O7006	223 041	223 042	220 517		218 300						
600cc.	Canyon 600	1996-1999		H1046	216 661	220 478		221 735	218 574	H1052	222 929	220 480			
600cc.	River 600	1995-1999		O7029A						O7006	223 041	223 042	220 517		218 300
650cc.	Elefant 650	1988-1989								O7006	223 041	223 042	220 517		218 300
650cc.	Elefant 650	1985-1985								O7006	223 041	223 042	220 517		218 300
650cc.	Raptor 650	2001-2007		Y2042		222 973	220 568		218 343	O7053	223 064	220 529	223 065		218 328
650cc.	V-Raptor 650	2001-2007		Y2042		222 973	220 568		218 343	O7053	223 064	220 529	223 065		218 328
750cc.	Elefant 750	1990-1992		O7025			220 521								
750cc.	Elephant 750 E	1993-1995		H1046	216 661	220 478		221 735	218 574	O7031		223 054	216 674		
900cc.	Canyon 900	1998-2000	IE	H1045	216 662	220 477	222 924	221 743	215 191	Y2032		220 561			218 331
900cc.	Elefant 900 E	1990-1990	Dakar Rep, (300mm tarcze)	H1046	216 661	220 478		221 735	218 574	H1052	222 929	220 480			
900cc.	Gran Canyon 900	1998-2000		H1045	216 662	220 477	222 924	221 743	215 191	Y2032		220 561			218 331
900cc.	GT 900 E	1993-1997	IE, prawa str.	O7031		223 054	216 674			O7031		223 054	216 674		
900cc.	GT 900 E	1991-1992	lewa str., (296mm tarcze) zaciski Brembo	H1046	216 661	220 478		221 735	218 574	H1052	222 929	220 480			
900cc.	Lucky Explorer 900 E	1991-1992	IE, (296mm tarcze)	H1046	216 661	220 478		221 735	218 574	H1052	222 929	220 480			
1000cc.	Navigator 1000	2000-2005		H1045	216 662	220 477	222 924	221 743	215 191	Y2032		220 561			218 331
1000cc.	Raptor X3 1000	2003-2004		O7078		223 071	223 072		218 555	O7053	223 064	220 529	223 065		218 328
1000cc.	Raptor/V-Raptor/X-tra	2000-2005		Y2042		222 973	220 568		218 343	O7053	223 064	220 529	223 065		218 328
CAN AM															
90cc.	DS 90 X	2008-2008	(2x4/4T)	K5017	223 017	223 016	220 501		218 315	K5017	223 017	223 016	220 501		218 315
90cc.	DS 90 X	2008-2008	(4T)	H1013	222 912		220 468			K5017	223 017	223 016	220 501		218 315
200cc.	Rally 200	2007-2007	(4A7A/B/C/D/E/F)	H1013	222 912		220 468			Y2049		222 978	222 979		
250cc.	DS 250	2007-2008	(3J7A/B)	H1085		220 493				H1085		220 493			
400cc.	Outlander 400	2007-2008	(4x4 STD)	Y2049		222 978	222 979			Y2049		222 978	222 979		
400cc.	Outlander 400	2007-2008	(XT 4x4)	Y2049		222 978	222 979			Y2049		222 978	222 979		
400cc.	Outlander Max 400	2007-2008	(STD 4x4)	Y2049		222 978	222 979			Y2049		222 978	222 979		
400cc.	Outlander Max 400	2007-2008	(XT 4x4), lewa str.	Y2049		222 978	222 979			Y2049		222 978	222 979		
400cc.	Outlander Max 400	2007-2008	(XT 4x4), prawa str.	O7064											
500cc.	Outlander 500	2007-2008	(XT 4x4), lewa str.	Y2049		222 978	222 979			Y2049		222 978	222 979		
500cc.	Outlander 500	2007-2008	(STD 4x4), lewa str.	Y2049		222 978	222 979			Y2049		222 978	222 979		
500cc.	Outlander 500	2007-2008	(XT 4x4), prawa str.	O7064											
500cc.	Outlander 500	2007-2008	(STD 4x4), prawa str.	O7064											
500cc.	Outlander Max 500	2007-2008	(XT 4x4), prawa str.	O7064											
500cc.	Outlander Max 500	2007-2008	(STD 4x4), prawa str.	O7064											
500cc.	Outlander Max 500	2007-2008	(XT 4x4), lewa str.	Y2049		222 978	222 979			Y2049		222 978	222 979		
500cc.	Outlander Max 500	2007-2008	(STD 4x4), lewa str.	Y2049		222 978	222 979			Y2049		222 978	222 979		
500cc.	Renegade 500	2008-2008	(4x4/EFI), lewa str.	Y2049		222 978	222 979			Y2049		222 978	222 979		
500cc.	Renegade 500	2008-2008	(4x4/EFI), prawa str.	O7064											
650cc.	DS 650 X	2007-2007	(3B7A/B), lewa str.	Y2049		222 978	222 979			Y2049		222 978	222 979		
650cc.	DS 650 X	2007-2007	(3B7A/B), prawa str.	O7064											
650cc.	Outlander 650 STD	2007-2008	lewa str.	Y2049		222 978	222 979			Y2049		222 978	222 979		
650cc.	Outlander 650 STD	2007-2008	prawa str.	O7064											
650cc.	Outlander 650 XT	2007-2008	prawa str.	O7064											
650cc.	Outlander 650 XT	2007-2008	lewa str.	Y2049		222 978	222 979			Y2049		222 978	222 979		
650cc.	Outlander Max 650 STD	2007-2008	prawa str.	O7064											
650cc.	Outlander Max 650 STD	2007-2008	lewa str.	Y2049		222 978	222 979			Y2049		222 978	222 979		
650cc.	Outlander Max 650 XT	2007-2008	lewa str.	Y2049		222 978	222 979			Y2049		222 978	222 979		
650cc.	Outlander Max 650 XT	2007-2008	prawa str.	O7064											
800cc.	Outlander 800 STD	2007-2008	lewa str.	Y2049		222 978	222 979			Y2049		222 978	222 979		
800cc.	Outlander 800 STD	2007-2008	prawa str.	O7064											
800cc.	Outlander 800 XT	2007-2008	lewa str.	Y2049		222 978	222 979			Y2049		222 978	222 979		
800cc.	Outlander 800 XT	2007-2008	prawa str.	O7064											
800cc.	Outlander Max 800	2007-2008	STD, prawa str.	O7064											
800cc.	Outlander Max 800	2007-2008	LTD, prawa str.	O7064											
800cc.	Outlander Max 800	2007-2008	XT, lewa str.	Y2049		222 978	222 979			Y2049		222 978	222 979		
800cc.	Outlander Max 800	2007-2008	STD, lewa str.	Y2049		222 978	222 979			Y2049		222 978	222 979		
800cc.	Outlander Max 800	2007-2008	LTD, lewa str.	Y2049		222 978	222 979			Y2049		222 978	222 979		
800cc.	Renegade 800	2007-2008	EFI, prawa str.	O7064											
800cc.	Renegade 800	2007-2008	EFI, lewa str.	Y2049		222 978	222 979			Y2049		222 978	222 979		
800cc.	Renegade 800 X	2008-2008	EFI, lewa str.	Y2049		222 978	222 979			Y2049		222 978	222 979		
800cc.	Renegade 800 X	2008-2008	EFI, prawa str.	O7064											
CANNONDALE															
400cc.	FX 400	2001-2001	lewa str.	Y2049		222 978	222 979			Y2049		222 978	222 979		
400cc.	FX 400	2001-2001	prawa str.	O7064											
440cc.	Blaze 440	2002-2003	prawa str.	O7064											
440cc.	Blaze 440	2002-2003	lewa str.	Y2049		222 978	222 979			Y2049		222 978	222 979		
440cc.	Cannibal 440	2002-2003	lewa str.	Y2049		222 978	222 979			Y2049		222 978	222 979		
440cc.	Cannibal 440	2002-2003	prawa str.	O7064											
440cc.	Glamis 440	2002-2003	prawa str.	O7064											
440cc.	Glamis 440	2002-2003	lewa str.	Y2049		222 978	222 979			Y2049		222 978	222 979		
440cc.	Moto 440	2002-2003	prawa str.	O7064											
440cc.	Moto 440	2002-2003	lewa str.	Y2049		222 978	222 979			Y2049		222 978	222 979		
440cc.	Speed 440	2002-2003	prawa str.	O7064											
440cc.	Speed 440	2002-2003	lewa str.	Y2049		222 978	222 979			Y2049		222 978	222 979		
CCM															
40cc.	CR 40	2007-2008	Street	O7029A						O7032		223 055	216 675		218 340
40cc.	CR 40 S	2007-2008	Cafe Racer	O7029A						O7032		223 055	216 675		218 340

KLOCKI I SZCZĘKI HAMULCOWE

Poj. [cc.]	Model	Rok	Specyfikacja modelu	PRZÓD						TYŁ					
				NHC				M-LINE	Siffert	NHC				M-LINE	Siffert
				Symbol	AM-300	AK-150	CU-1			Symbol	AM-300	AK-150	CU-1		
CCM															
40cc.	SR 40	2007-2008	Street Scrambler	O7042	223 060	220 526			218 306	O7032		223 055	216 675		218 340
125cc.	C-XR 125 E	2008-2008		H1022	222 914	220 471			218 358	H1012	222 908	222 907	220 467	221 791	218 351
125cc.	C-XR 125 M	2007-2007		H1022	222 914	220 471			218 358	H1012	222 908	222 907	220 467	221 791	218 351
125cc.	C-XR 125 S	2008-2008		H1022	222 914	220 471			218 358	H1012	222 908	222 907	220 467	221 791	218 351
125cc.	RL 125	2008-2008		H1070	222 937										
125cc.	SM 125	2008-2008		H1070	222 937					H1052	222 929	220 480			
125cc.	TL 125	2008-2008		H1022	222 914	220 471			218 358	H1052	222 929	220 480			
230cc.	C-XR 230 E	2007-2008		H1022	222 914	220 471			218 358	H1012	222 908	222 907	220 467	221 791	218 351
230cc.	C-XR 230 M	2007-2008		H1022	222 914	220 471			218 358	H1012	222 908	222 907	220 467	221 791	218 351
230cc.	C-XR 230 S	2007-2008		H1022	222 914	220 471			218 358	H1012	222 908	222 907	220 467	221 791	218 351
350cc.	LX 350 4A	2008-2008	Quad	H1012	222 908	222 907	220 467	221 791	218 351	S3017		222 990	220 540		218 289
400cc.	404 DS	2003-2004	Supermoto	O7031		223 054	216 674			O7032		223 055	216 675		218 340
400cc.	404 DS	2007-2008	Supermoto	O7031		223 054	216 674			O7032		223 055	216 675		218 340
400cc.	404 DS	2003-2004		O7031		223 054	216 674			O7032		223 055	216 675		218 340
400cc.	404 DS	2007-2008	Trail	O7031		223 054	216 674			O7032		223 055	216 675		218 340
400cc.	404 E	2003-2004		O7031		223 054	216 674			O7032		223 055	216 675		218 340
400cc.	FT 35 S	2007-2008	(DRZ 400 Motor)	O7031		223 054	216 674			O7032		223 055	216 675		218 340
400cc.	R 400 35	2007-2008		O7031		223 054	216 674			O7032		223 055	216 675		218 340
400cc.	R 400 35 S	2007-2008		O7031		223 054	216 674			O7032		223 055	216 675		218 340
440cc.	R 440 45	2007-2008		O7031		223 054	216 674			O7032		223 055	216 675		218 340
450cc.	450 DS Trail	2007-2008		O7031		223 054	216 674			O7032		223 055	216 675		218 340
450cc.	CMX 450 MX	2008-2008		O7031		223 054	216 674			O7032		223 055	216 675		218 340
600cc.	604 E	1999-2003	Supermoto	O7031		223 054	216 674			O7032		223 055	216 675		218 340
600cc.	604 E DS	1998-2003	(Dual Sport/Trail)	O7031		223 054	216 674			O7032		223 055	216 675		218 340
600cc.	604 RS	2000-2003	Roadster	O7031		223 054	216 674			O7032		223 055	216 675		218 340
640cc.	R 640 30	2002-2004	(szprychowane i odlewane koła)	O7031		223 054	216 674			O7032		223 055	216 675		218 340
650cc.	644 DS	2004-2004	Supermoto	O7031		223 054	216 674			O7032		223 055	216 675		218 340
650cc.	644 DS	2004-2004		O7031		223 054	216 674			O7032		223 055	216 675		218 340
650cc.	FT 650	2008-2008		O7031		223 054	216 674			O7032		223 055	216 675		218 340
700cc.	FT 710 S	2008-2008	Flat Tracker	O7031		223 054	216 674			O7032		223 055	216 675		218 340
700cc.	LX 700 4A	2008-2008	Quad	H1012	222 908	222 907	220 467	221 791	218 351	Y2047		222 976			
CPI															
50cc.	Argon 50	2007-2008	S-Line/Club	H1081	222 947				218 356	MBS2206			220 580		218 369
50cc.	Argon 50 GP	2007-2008		H1081	222 947				218 356	MBS2206			220 580		218 369
50cc.	Baby 50 J	2002-2002		K5017	223 017	223 016	220 501		218 315	MBS2206			220 580		218 369
50cc.	Formula 50	2007-2008	Basic	H1081	222 947				218 356	MBS2206			220 580		218 369
50cc.	Formula 50 R	2007-2008		H1081	222 947				218 356	MBS2206			220 580		218 369
50cc.	Freaky 50	2007-2007		H1081	222 947				218 356	MBS2206			220 580		218 369
50cc.	GTR 50	2002-2002		O7042	223 060	220 526			218 306	O7044	223 061	220 527			218 298
50cc.	GTR 50	2003-2008		O7053	223 064	220 529	223 065		218 328	O7044	223 061	220 527			218 298
50cc.	GTS 50	2002-2003		O7042	223 060	220 526			218 306	O7044	223 061	220 527			218 298
50cc.	Hussar 50	2003-2005		H1081	222 947				218 356	MBS2206			220 580		218 369
50cc.	Hussar 50	2001-2002		K5017	223 017	223 016	220 501		218 315	MBS2206			220 580		218 369
50cc.	Mars 50	2001-2002		K5017	223 017	223 016	220 501		218 315	MBS2206			220 580		218 369
50cc.	Oliver 50	2003-2006		H1081	222 947				218 356	MBS2206			220 580		218 369
50cc.	Popcorn 50	2002-2002		K5017	223 017	223 016	220 501		218 315	MBS2206			220 580		218 369
50cc.	Popcorn 50	2003-2006		H1081	222 947				218 356	MBS2202					
50cc.	Quad 100	2003-2004	(Crab)	MBS1138						K5017	223 017	223 016	220 501		218 315
50cc.	Quad 50	2003-2004	(Crab)	MBS1138						K5017	223 017	223 016	220 501		218 315
50cc.	Supercross 50	2003-2008		O7022	223 049	223 048	220 520		218 305	O7022	223 049	223 048	220 520		218 305
50cc.	Supermoto 50	2006-2008		O7022	223 049	223 048	220 520		218 305	O7022	223 049	223 048	220 520		218 305
50cc.	Supermoto 50 SMX	2003-2008		O7022	223 049	223 048	220 520		218 305	O7022	223 049	223 048	220 520		218 305
50cc.	SX 50	2006-2007		O7042	223 060	220 526			218 306	O7022	223 049	223 048	220 520		218 305
50cc.	XT 50	2006-2006	Quad	MBS1138						Y2032		220 561			218 331
125cc.	125 Prince	2001-2001		H1052	222 929	220 480									
125cc.	Argon GP 125	2007-2008		H1081	222 947				218 356	MBS2220			220 583		218 382
125cc.	GTR 125	2002-2002		O7042	223 060	220 526			218 306	O7044	223 061	220 527			218 298
125cc.	GTS 125	2002-2003		O7042	223 060	220 526			218 306	O7044	223 061	220 527			218 298
125cc.	Oliver City 125	2006-2006		H1081	222 947				218 356						
125cc.	Sauel 125	-		H1054	222 930		216 677	221 757	218 341						
125cc.	X-Large 125	2002-2003		O7053	223 064	220 529	223 065		218 328	O7053	223 064	220 529	223 065		218 328
150cc.	X-Large 150	2002-2003		O7053	223 064	220 529	223 065		218 328	O7053	223 064	220 529	223 065		218 328
200cc.	GTR 200	2002-2002		O7042	223 060	220 526			218 306	O7044	223 061	220 527			218 298
200cc.	GTS 200	2002-2003		O7042	223 060	220 526			218 306	O7044	223 061	220 527			218 298
200cc.	X-Large 200	2002-2003		O7053	223 064	220 529	223 065		218 328	O7053	223 064	220 529	223 065		218 328
250cc.	XS 250	2006-2008	Quad	H1085		220 493				O7084					
CQR															
50cc.	DN 50	2005-2005								K5017	223 017	223 016	220 501		218 315
50cc.	DN 50 E	2005-2005								K5017	223 017	223 016	220 501		218 315
100cc.	DN 100	2006-2006								K5017	223 017	223 016	220 501		218 315
100cc.	DN 100	2005-2005								K5017	223 017	223 016	220 501		218 315
100cc.	DN 100 E	2005-2005								K5017	223 017	223 016	220 501		218 315
150cc.	DN 150	-	Extreme							K5017	223 017	223 016	220 501		218 315
150cc.	DN 150	2005-2005								K5017	223 017	223 016	220 501		218 315
150cc.	DN 150	-								K5017	223 017	223 016	220 501		218 315
150cc.	DN 150 E	2005-2005								K5017	223 017	223 016	220 501		218 315
250cc.	DN 250	2005-2005								K5017	223 017	223 016	220 501		218 315

Poj. [cc.]	Model	Rok	Specyfikacja modelu	PRZÓD						TYŁ					
				NHC				M-LINE	Siffert	NHC				M-LINE	Siffert
				Symbol	AM-300	AK-150	CU-1			Symbol	AM-300	AK-150	CU-1		
CQR															
250cc.	DN 250	2006-2006	Hammel	H1013	222 912		220 468			K5017	223 017	223 016	220 501		218 315
250cc.	DN 250	2006-2006	Dolphin							K5017	223 017	223 016	220 501		218 315
250cc.	Utlity 250	2006-2006		H1013	222 912		220 468			K5017	223 017	223 016	220 501		218 315
260cc.	RX 260	2006-2006		H1013	222 912		220 468			K5017	223 017	223 016	220 501		218 315
CSR															
125cc.	Ona 125	2004-2006	(4T)	H1081	222 947				218 356	H1081	222 947				218 356
125cc.	Scoo 125	2004-2006	(4T)	H1081	222 947				218 356	H1081	222 947				218 356
DAELIM															
50cc.	Cordi 50	2005-2008		H1012	222 908	222 907	220 467	221 791	218 351						
50cc.	Cordi 50 R	2005-2008		H1012	222 908	222 907	220 467	221 791	218 351						
50cc.	Cordi 50 SE	2005-2008		H1012	222 908	222 907	220 467	221 791	218 351						
50cc.	DX 50 D	2003-2003	Camper	Y2031	222 969	220 645			218 352	MBS2206			220 580		218 369
50cc.	GZ 50	1997-2002	Message	H1055	222 932	222 931			218 324						
50cc.	M 50 D	2003-2003		Y2031	222 969	220 645			218 352	MBS2206			220 580		218 369
50cc.	M 50 MD	2003-2003	Millenium	Y2031	222 969	220 645			218 352	MBS2206			220 580		218 369
50cc.	SJ 50	2001-2008	(S-Five)	H1055	222 932	222 931			218 324						
50cc.	SJ 50 A	2003-2006	(E-Five)	H1055	222 932	222 931			218 324						
50cc.	SJ 50 R	2006-2008	(A-Four)	H1070	222 937										
50cc.	Tapo Message 50	2004-2004		H1012	222 908	222 907	220 467	221 791	218 351						
90cc.	ST 90	2003-2003	Pro Monkey	Y2031	222 969	220 645			218 352	MBS2206			220 580		218 369
100cc.	SH 100	2001-2004	Delfino	H1055	222 932	222 931			218 324						
110cc.	Citi Ace 110	2003-2007		H1022	222 914	220 471			218 358						
125cc.	Altino 125	2001-2004		H1012	222 908	222 907	220 467	221 791	218 351						
125cc.	Altino 125 ES	2001-2004		H1012	222 908	222 907	220 467	221 791	218 351						
125cc.	DAELIM - hamulec postojowy	-		MBS1101		220 572			218 368						
125cc.	NS 125 DLX	2000-2002	Otello	H1012	222 908	222 907	220 467	221 791	218 351						
125cc.	NS 125 DLX	2003-2007		H1012	222 908	222 907	220 467	221 791	218 351	H1012	222 908	222 907	220 467	221 791	218 351
125cc.	NS 125 III	2003-2007	Trans Eagle	H1012	222 908	222 907	220 467	221 791	218 351	H1012	222 908	222 907	220 467	221 791	218 351
125cc.	R 125 Fi	2008-2008	Roadwin	H1048	222 925	220 479	222 926	221 767	218 594	H1048	222 925	220 479	222 926	221 767	218 594
125cc.	SL 125	2001-2006	History	H1012	222 908	222 907	220 467	221 791	218 351	H1012	222 908	222 907	220 467	221 791	218 351
125cc.	SL 125 Fi	2007-2008	Otello	S3050		220 553			218 329	H1012	222 908	222 907	220 467	221 791	218 351
125cc.	SQ 125 S2	2007-2008	Freewing	S3050		220 553			218 329	H1012	222 908	222 907	220 467	221 791	218 351
125cc.	SQ 125 S2	2006-2006	Freewing	H1045	216 662	220 477	222 924	221 743	215 191	H1052	222 929	220 480			
125cc.	ST 125	2003-2003		O7042	223 060	220 526			218 306	O7022	223 049	223 048	220 520		218 305
125cc.	VJ 125	2004-2007	Roadwin	H1048	222 925	220 479	222 926	221 767	218 594	H1052	222 929	220 480			
125cc.	VL 125	2003-2008	Daystar	H1048	222 925	220 479	222 926	221 767	218 594						
125cc.	VL 125 L	2003-2008		H1048	222 925	220 479	222 926	221 767	218 594						
125cc.	VS 125	2001-2004	Evolution	H1048	222 925	220 479	222 926	221 767	218 594	MBS1109		220 573			
125cc.	VT 125	2003-2003	Evolution	H1048	222 925	220 479	222 926	221 767	218 594						
250cc.	ET 250	2005-2008	Quad	H1013	222 912		220 468			H1052	222 929	220 480			
250cc.	SQ 250 S2	2006-2006	Freeway	H1045	216 662	220 477	222 924	221 743	215 191	H1052	222 929	220 480			
250cc.	ST 250	2005-2006	Sector Quad	H1013	222 912		220 468			H1089					
300cc.	ET 300	2007-2008	Quad	H1013	222 912		220 468			H1089					
DERBI															
50cc.	Atlantis 50	2004-2006	City/Bullet (4T), 13" koła	O7022	223 049	223 048	220 520		218 305						
50cc.	Atlantis 50	1999-2001		O7022	223 049	223 048	220 520		218 305	MBS3321					218 363
50cc.	Atlantis 50 LC/	2002-2008	City 2T/Bullet 2T, 12" koła	O7022	223 049	223 048	220 520		218 305	MBS6617		220 598			218 370
50cc.	DRD 50	2003-2004	Supermoto/Racer	O7022	223 049	223 048	220 520		218 305	O7022	223 049	223 048	220 520		218 305
50cc.	GP-1 50	2001-2005		O7022	223 049	223 048	220 520		218 305	O7022	223 049	223 048	220 520		218 305
50cc.	GP1 50	2006-2008	Open	O7042	223 060	220 526			218 306	O7022	223 049	223 048	220 520		218 305
50cc.	GP1 50	2005-2005	Scooter , Euro 2, (zaciski radialne)	O7053	223 064	220 529	223 065		218 328	O7022	223 049	223 048	220 520		218 305
50cc.	GPR 50	2004-2007	Nude, Racing (zacisk radialny)	O7053	223 064	220 529	223 065		218 328	O7022	223 049	223 048	220 520		218 305
50cc.	GPR 50 R	1998-2003	Replica	O7056		223 066	220 530		218 307	O7022	223 049	223 048	220 520		218 305
50cc.	Hunter 50	1996-1999		O7022	223 049	223 048	220 520		218 305	MBS3321					218 363
50cc.	Predator 50	1998-2002		O7022	223 049	223 048	220 520		218 305	O7022	223 049	223 048	220 520		218 305
50cc.	Predator 50 AC	1998-2001		O7022	223 049	223 048	220 520		218 305	MBS3321					218 363
50cc.	Red Bullet 50	2004-2005		O7022	223 049	223 048	220 520		218 305	MBS3321					218 363
50cc.	Replica 50 LC	1998-2002		O7022	223 049	223 048	220 520		218 305	O7022	223 049	223 048	220 520		218 305
50cc.	Senda 50 R	2003-2008	X-treme, (240mm tarcza)	O7022	223 049	223 048	220 520		218 305	O7022	223 049	223 048	220 520		218 305
50cc.	Senda 50 R	2006-2008	X-Race (260mm tarcza)	O7022	223 049	223 048	220 520		218 305	O7022	223 049	223 048	220 520		218 305
50cc.	Senda 50 R DR	2002-2002		O7042	223 060	220 526			218 306	O7022	223 049	223 048	220 520		218 305
50cc.	Senda 50 SM	2003-2008	X-treme, (260mm tarcza)	O7022	223 049	223 048	220 520		218 305	O7022	223 049	223 048	220 520		218 305
50cc.	Senda 50 SM DRD	2004-2004	Super Motard	O7022	223 049	223 048	220 520		218 305	O7022	223 049	223 048	220 520		218 305
50cc.	Senda 50 X Race R	2005-2008	(240mm tarcza)	O7022	223 049	223 048	220 520		218 305	O7022	223 049	223 048	220 520		218 305
50cc.	Senda DRD Pro 50 R	2005-2008	260mm tarcza	O7053	223 064	220 529	223 065		218 328						218 543
50cc.	Senda DRD Pro 50 SM	2005-2008	300mm tarcza	O7053	223 064	220 529	223 065		218 328						218 543
50cc.	Senda DRD Racing 50 R	2004-2007		O7042	223 060	220 526			218 306	O7022	223 049	223 048	220 520		218 305
50cc.	Senda DRD Racing 50 SM	2004-2008		O7042	223 060	220 526			218 306	O7022	223 049	223 048	220 520		218 305
50cc.	Senda-R	1996-1999		O7022	223 049	223 048	220 520		218 305	O7022	223 049	223 048	220 520		218 305
50cc.	Senda-R	2000-2002		O7022	223 049	223 048	220 520		218 305	O7022	223 049	223 048	220 520		218 305
50cc.	Sendra 50 DRD	2008-2008	Evo	O7053	223 064	220 529	223 065		218 328	S3021					
50cc.	Vamos 50	1996-1999		O7022	223 049	223 048	220 520		218 305	MBS3321					218 363
50cc.	Vamos 50	1993-1995		MBS3321					218 363	MBS3321					218 363
50cc.	Vamos 50 FL	1996-1999		O7022	223 049	223 048	220 520		218 305	MBS3321					218 363
50cc.	X Race 50	2006-2006		O7022	223 049	223 048	220 520		218 305	O7022	223 049	223 048	220 520		218 305
80cc.	GPR 80 Cup	2004-2005	zacisk radialny	O7053	223 064	220 529	223 065		218 328	O7022	223 049	223 048	220 520		218 305

Poj. [cc.]	Model	Rok	Specyfikacja modelu	PRZÓD						TYŁ					
				NHC				M-LINE	Siffert	NHC				M-LINE	Siffert
				Symbol	AM-300	AK-150	CU-1			Symbol	AM-300	AK-150	CU-1		
DERBI															
100cc.	Atlantis 100	1999-2001	(2T)	O7022	223 049	223 048	220 520		218 305	MBS3321					218 363
125cc.	Boulevard 125 S	2007-2007		O7016	223 047	220 498			218 301	O7060		220 532			218 312
125cc.	Cross City 125	2007-2008		O7042	223 060	220 526			218 306						218 543
125cc.	GP1 125 Scooter	2006-2008	(zacisk radialny)	O7053	223 064	220 529	223 065		218 328	O7053	223 064	220 529	223 065		218 328
125cc.	GPR 125 Nude	2004-2008	(zacisk radialny)							O7022	223 049	223 048	220 520		218 305
125cc.	GPR 125 Racing	2004-2007	(zacisk radialny)							O7022	223 049	223 048	220 520		218 305
125cc.	Senda 125 Baja R	2006-2008	(4T), (260mm tarcza)	O7042	223 060	220 526			218 306						218 543
125cc.	Senda 125 Baja SM	2006-2007	(4T), (300mm tarcza)	O7042	223 060	220 526			218 306						218 543
200cc.	DXR 200 Quad	2004-2007	przednia tarcza hamulcowa	H1013	222 912		220 468			S3017		222 990	220 540		218 289
200cc.	DXR 200 Quad	2004-2005	przedni hamulec bębnowy	MBS2206			220 580		218 369	S3017		222 990	220 540		218 289
250cc.	DXR 250 Quad	2004-2005	przedni hamulec bębnowy	MBS2206			220 580		218 369	S3017		222 990	220 540		218 289
250cc.	DXR 250 Quad	2004-2007	przedni hamulec bębnowy	H1013	222 912		220 468			S3017		222 990	220 540		218 289
250cc.	GP1 250	2006-2006		O7053	223 064	220 529	223 065		218 328	O7053	223 064	220 529	223 065		218 328
250cc.	GP1 250	2007-2008		O7053	223 064	220 529	223 065		218 328	O7053	223 064	220 529	223 065		218 328
660cc.	Mulhacen 659	2006-2008		O7078		223 071	223 072		218 555	O7053	223 064	220 529	223 065		218 328
DUCATI															
250cc.	250	1974-1977	Desmo/Single	O7005		220 516			218 295						
350cc.	350	1974-1977	Desmo/Single	O7005		220 516			218 295						
400cc.	Monster 400	2000-2004	(Japan)	Y2042		222 973	220 568		218 343	O7006	223 041	223 042	220 517		218 300
400cc.	Monster 400	1995-1997		O7029A						O7006	223 041	223 042	220 517		218 300
400cc.	Monster 400	2000-2004	(pojedyńcza tarcza/ dwie tarcze)	Y2042		222 973	220 568		218 343	O7006	223 041	223 042	220 517		218 300
400cc.	Monster 400 Dark ie	2005-2006	(Japan)	Y2042		222 973	220 568		218 343	O7006	223 041	223 042	220 517		218 300
400cc.	Monster 400 Dark ie	2005-2005	(pojedyńcza tarcza)	Y2042		222 973	220 568		218 343	O7006	223 041	223 042	220 517		218 300
400cc.	Monster 400 ie	2007-2008	(Japan)	O7031		223 054	216 674			O7006	223 041	223 042	220 517		218 300
400cc.	Supersport 400	1993-1997	(pojedyńcza tarcza/ dwie tarcze)	O7029A						O7006	223 041	223 042	220 517		218 300
450cc.	450	1974-1977	Desmo/Single	O7005		220 516			218 295						
500cc.	500 GTL	1975-1975		H1066		220 485									
500cc.	500 GTV	1977-1977	Pantah	H1066		220 485				O7006	223 041	223 042	220 517		218 300
500cc.	500 Pantah	1979-1979		H1066		220 485				O7006	223 041	223 042	220 517		218 300
500cc.	500 Sport Desmo	1977-1977		H1066		220 485				O7006	223 041	223 042	220 517		218 300
550cc.	549 Supermono	1993-1995		O7029A						O7006	223 041	223 042	220 517		218 300
600cc.	600 Monster	1993-1999	(pojedyńcza tarcza/ dwie tarcze)	O7029A						O7006	223 041	223 042	220 517		218 300
600cc.	600 Monster	1998-1999	Dark/City/City Dark	O7029A						O7006	223 041	223 042	220 517		218 300
600cc.	600 Monster	2000-2001		Y2042		222 973	220 568		218 343	O7006	223 041	223 042	220 517		218 300
600cc.	600 Pantah	1981-1981		H1044		220 476	222 923	221 757	218 563	O7006	223 041	223 042	220 517		218 300
600cc.	600 Supersport	1991-1997	(jedna tarcza)	O7029A						O7006	223 041	223 042	220 517		218 300
620cc.	620 IE Monster	2002-2004		Y2042		222 973	220 568		218 343	O7006	223 041	223 042	220 517		218 300
620cc.	620 Sport	2003-2003		Y2042		222 973	220 568		218 343	O7006	223 041	223 042	220 517		218 300
620cc.	Monster 620	2005-2006		O7031		223 054	216 674			O7006	223 041	223 042	220 517		218 300
620cc.	Monster 620 Dark	2003-2004		Y2042		222 973	220 568		218 343	O7006	223 041	223 042	220 517		218 300
620cc.	Monster 620 ie	2003-2004	(jedna tarcza)	Y2042		222 973	220 568		218 343	O7006	223 041	223 042	220 517		218 300
620cc.	Multistrada 620	2005-2006		O7031		223 054	216 674			O7006	223 041	223 042	220 517		218 300
620cc.	Multistrada 620 Dark	2003-2005		O7031		223 054	216 674			O7006	223 041	223 042	220 517		218 300
620cc.	Multistrada 620 Dark	2005-2006		Y2042		222 973	220 568		218 343	O7053	223 064	220 529	223 065		218 328
650cc.	650 Pantah	-1984		H1044		220 476	222 923	221 757	218 563	O7005		220 516			218 295
700cc.	695 Monster	2006-2008		O7031		223 054	216 674			O7006	223 041	223 042	220 517		218 300
700cc.	696 Monster	2008-2008		Y2042		222 973	220 568		218 343	O7053	223 064	220 529	223 065		218 328
750cc.	748	1999-2002	Biposto	Y2042		222 973	220 568		218 343	O7006	223 041	223 042	220 517		218 300
750cc.	748	1999-2002	Monoposto	Y2042		222 973	220 568		218 343	O7006	223 041	223 042	220 517		218 300
750cc.	748	1995-1998	Biposto	O7029A						O7006	223 041	223 042	220 517		218 300
750cc.	748 R	2000-2000	(2 klocki /zacisk)	Y2042		222 973	220 568		218 343	O7006	223 041	223 042	220 517		218 300
750cc.	748 R	2001-2001	(4 klocki /zacisk)	O7078		223 071	223 072		218 555	O7006	223 041	223 042	220 517		218 300
750cc.	748 S	2000-2002	Biposto/Monoposto	Y2042		222 973	220 568		218 343	O7006	223 041	223 042	220 517		218 300
750cc.	748 SP	1999-2002		Y2042		222 973	220 568		218 343	O7006	223 041	223 042	220 517		218 300
750cc.	748 SP	1995-1998		O7029A						O7006	223 041	223 042	220 517		218 300
750cc.	748 SPS	1998-1999		Y2042		222 973	220 568		218 343	O7006	223 041	223 042	220 517		218 300
750cc.	748 Testa Bassa	2001-2001	Biposto/Monoposto	Y2042		222 973	220 568		218 343	O7006	223 041	223 042	220 517		218 300
750cc.	749	2003-2006	Biposto/Monoposto	O7078		223 071	223 072		218 555	O7053	223 064	220 529	223 065		218 328
750cc.	749 Dark	2004-2006	Biposto/Monoposto	O7078		223 071	223 072		218 555	O7053	223 064	220 529	223 065		218 328
750cc.	749 R	2004-2006	(zacisk radialny)	O7078		223 071	223 072		218 555	O7053	223 064	220 529	223 065		218 328
750cc.	749 S	2003-2006	Biposto/Monoposto	O7078		223 071	223 072		218 555	O7053	223 064	220 529	223 065		218 328
750cc.	750 Monster	1996-1997	(jedna tarcza)	O7029A						O7006	223 041	223 042	220 517		218 300
750cc.	750 Monster	2000-2001		Y2042		222 973	220 568		218 343	O7006	223 041	223 042	220 517		218 300
750cc.	750 Monster	1999-1999		O7029A						O7006	223 041	223 042	220 517		218 300
750cc.	750 Monster	1996-1998	(dwie tarcza)	O7029A						O7006	223 041	223 042	220 517		218 300
750cc.	750 Monster	1999-1999	City/City Dark	O7029A						O7006	223 041	223 042	220 517		218 300
750cc.	750 Monster Dark	1999-1999		O7029A						O7006	223 041	223 042	220 517		218 300
750cc.	750 Monster ie	2002-2002		Y2042		222 973	220 568		218 343	O7006	223 041	223 042	220 517		218 300
750cc.	750 Paso	1987-1990		H1044		220 476	222 923	221 757	218 563	O7006	223 041	223 042	220 517		218 300
750cc.	750 Sport	1988-1990		H1044		220 476	222 923	221 757	218 563	O7005		220 516			218 295
750cc.	750 Sport	2001-2002		Y2042		222 973	220 568		218 343	O7053	223 064	220 529	223 065		218 328
750cc.	750 SS	1975-1976		O7005		220 516			218 295	O7005		220 516			218 295
750cc.	750 Supersport	1991-1998	(jedna i dwie tarcze)	O7029A						O7006	223 041	223 042	220 517		218 300
750cc.	750 Supersport	1999-1999		Y2042		222 973	220 568		218 343	O7053	223 064	220 529	223 065		218 328
750cc.	750 Supersport IE	2000-2002		Y2042		222 973	220 568		218 343	O7053	223 064	220 529	223 065		218 328
750cc.	751 F1	1998-1998		H1044		220 476	222 923	221 757	218 563	O7005		220 516			218 295

Poj. [cc.]	Model	Rok	Specyfikacja modelu	PRZÓD						TYŁ					
				NHC				M-LINE	Siffert	NHC				M-LINE	Siffert
				Symbol	AM-300	AK-150	CU-1			Symbol	AM-300	AK-150	CU-1		
DUCATI															
800cc.	800 Monster	2003-2004		Y2042		222 973	220 568		218 343	O7006	223 041	223 042	220 517		218 300
800cc.	800 Sport	2003-2003		Y2042		222 973	220 568		218 343	O7006	223 041	223 042	220 517		218 300
800cc.	800 Supersport	2003-2005		Y2042		222 973	220 568		218 343	O7053	223 064	220 529	223 065		218 328
800cc.	Monster 800 S2R	2005-2007	Dark	O7031		223 054	216 674			O7006	223 041	223 042	220 517		218 300
850cc.	848	2008-2008		Y2042		222 973	220 568		218 343	O7053	223 064	220 529	223 065		218 328
850cc.	851 Superbike	1989-1992	Biposto	O7029A						O7006	223 041	223 042	220 517		218 300
860cc.	860 GT	1975-1976		H1044		220 476	222 923	221 757	218 563	O7005		220 516			218 295
860cc.	860 GTS	1975-1976		H1044		220 476	222 923	221 757	218 563	O7005		220 516			218 295
880cc.	888 SP4	1992-1993		O7029A						O7006	223 041	223 042	220 517		218 300
880cc.	888 SP5	1992-1993		O7029A						O7006	223 041	223 042	220 517		218 300
880cc.	888 Superbike Strada	1994-1995		O7029A						O7006	223 041	223 042	220 517		218 300
900cc.	907 IE	1990-1991		O7029A						O7006	223 041	223 042	220 517		218 300
900cc.	907 IE	1992-1993		O7029A						O7006	223 041	223 042	220 517		218 300
900cc.	916	1994-1998	Biposto/Senna	O7029A						O7006	223 041	223 042	220 517		218 300
900cc.	916 SP	1994-1996		O7029A						O7006	223 041	223 042	220 517		218 300
900cc.	GTS 900	1975-1976		H1044		220 476	222 923	221 757	218 563	O7005		220 516			218 295
900cc.	Hailwood 900 Replica	1979-1979		H1044		220 476	222 923	221 757	218 563	O7005		220 516			218 295
900cc.	MH 900 Evoluzione	2000-2001		Y2042		222 973	220 568		218 343	O7053	223 064	220 529	223 065		218 328
900cc.	Monster 900	1993-1999		O7029A						O7006	223 041	223 042	220 517		218 300
900cc.	Monster 900 City	1999-1999		O7029A						O7006	223 041	223 042	220 517		218 300
900cc.	Monster 900 City Dark	1999-1999		O7029A						O7006	223 041	223 042	220 517		218 300
900cc.	Monster 900 Cromo	1998-1998		O7029A						O7006	223 041	223 042	220 517		218 300
900cc.	Monster 900 IE	2000-2001		Y2042		222 973	220 568		218 343	O7006	223 041	223 042	220 517		218 300
900cc.	Monster 900 S4	2002-2002	Foggy	Y2042		222 973	220 568		218 343	O7006	223 041	223 042	220 517		218 300
900cc.	Monster 900 S4	2001-2002		Y2042		222 973	220 568		218 343	O7006	223 041	223 042	220 517		218 300
900cc.	Monster 900 Special	1998-1998		O7029A						O7006	223 041	223 042	220 517		218 300
900cc.	Paso 906	1988-1989		H1044		220 476	222 923	221 757	218 563	O7005		220 516			218 295
900cc.	Sport 900	2002-2002		Y2042		222 973	220 568		218 343	O7053	223 064	220 529	223 065		218 328
900cc.	SS 900 Darmah	1976-1977		H1044		220 476	222 923	221 757	218 563	O7005		220 516			218 295
900cc.	SS 900 Darmah	1978-1978		H1044		220 476	222 923	221 757	218 563	O7005		220 516			218 295
900cc.	ST4 900	1999-2002		Y2042		222 973	220 568		218 343	O7053	223 064	220 529	223 065		218 328
900cc.	Superlight 900	1991-1997		O7029A						O7006	223 041	223 042	220 517		218 300
900cc.	Supersport 900	1998-1999		Y2042		222 973	220 568		218 343	O7053	223 064	220 529	223 065		218 328
900cc.	Supersport 900	1991-1997		O7029A						O7006	223 041	223 042	220 517		218 300
900cc.	Supersport 900	1989-1990		O7029A						O7006	223 041	223 042	220 517		218 300
900cc.	Supersport 900 CR	1998-1998	USA	O7029A						O7006	223 041	223 042	220 517		218 300
900cc.	Supersport 900 FE	1998-1998		O7029A						O7006	223 041	223 042	220 517		218 300
900cc.	Supersport 900 IE	2000-2001		Y2042		222 973	220 568		218 343	O7053	223 064	220 529	223 065		218 328
940cc.	ST2 940	1997-2003		Y2042		222 973	220 568		218 343	O7053	223 064	220 529	223 065		218 328
1000cc.	1000 R1	1984-1984	Hailwood Replica	H1044		220 476	222 923	221 757	218 563	O7005		220 516			218 295
1000cc.	1000 S4RS Tricolore	2008-2008		O7078		223 071	223 072		218 555	O7006	223 041	223 042	220 517		218 300
1000cc.	1098	2007-2008								O7053	223 064	220 529	223 065		218 328
1000cc.	916 SPS	1997-1998		O7029A						O7006	223 041	223 042	220 517		218 300
1000cc.	996	1999-2001	(Monoposto/Biposto)	Y2042		222 973	220 568		218 343	O7006	223 041	223 042	220 517		218 300
1000cc.	996 R	2001-2001		O7078		223 071	223 072		218 555	O7006	223 041	223 042	220 517		218 300
1000cc.	996 S	2001-2001		Y2042		222 973	220 568		218 343	O7006	223 041	223 042	220 517		218 300
1000cc.	996 SPS	1999-1999		Y2042		222 973	220 568		218 343	O7006	223 041	223 042	220 517		218 300
1000cc.	998	2002-2003	(2klocki/zacisk)	Y2042		222 973	220 568		218 343	O7006	223 041	223 042	220 517		218 300
1000cc.	998 S	2002-2004	(4 klocki/zacisk)	O7078		223 071	223 072		218 555	O7006	223 041	223 042	220 517		218 300
1000cc.	999	2003-2006		O7078		223 071	223 072		218 555	O7053	223 064	220 529	223 065		218 328
1000cc.	999 R	2003-2006		O7078		223 071	223 072		218 555	O7053	223 064	220 529	223 065		218 328
1000cc.	999 R	2003-	Fila	O7078		223 071	223 072		218 555	O7053	223 064	220 529	223 065		218 328
1000cc.	999 R	2006-2006	Xerox	O7078		223 071	223 072		218 555	O7053	223 064	220 529	223 065		218 328
1000cc.	999 S	2003-2004		O7078		223 071	223 072		218 555	O7053	223 064	220 529	223 065		218 328
1000cc.	999 S	2005-2006	(zacisk radialny)	O7078		223 071	223 072		218 555	O7053	223 064	220 529	223 065		218 328
1000cc.	Desmosedici 1000 RR	2008-2008	D16RR							O7053	223 064	220 529	223 065		218 328
1000cc.	GT 1000	2007-2008		O7061		220 533	223 068		218 339	O7032		223 055	216 675		218 340
1000cc.	Matrix 998	2004-2004		Y2042		222 973	220 568		218 343	O7006	223 041	223 042	220 517		218 300
1000cc.	Monster 1000 Dark	2003-2003		Y2042		222 973	220 568		218 343	O7006	223 041	223 042	220 517		218 300
1000cc.	Monster 1000 ie	2004-2005		Y2042		222 973	220 568		218 343	O7006	223 041	223 042	220 517		218 300
1000cc.	Monster 1000 S ie	2003-2005		Y2042		222 973	220 568		218 343	O7006	223 041	223 042	220 517		218 300
1000cc.	Monster 1000 S2R	2006-2008		Y2042		222 973	220 568		218 343	O7006	223 041	223 042	220 517		218 300
1000cc.	Monster 1000 S4R	2003-2006		Y2042		222 973	220 568		218 343	O7006	223 041	223 042	220 517		218 300
1000cc.	Monster 1000 S4R	2007-2008	Testastrea	O7078		223 071	223 072		218 555	O7006	223 041	223 042	220 517		218 300
1000cc.	Monster 1000 S4RS	2008-2008	Testastrea	O7078		223 071	223 072		218 555	O7006	223 041	223 042	220 517		218 300
1000cc.	Monster 1000 S4RS	2007-	Testastrea	O7078		223 071	223 072		218 555	O7006	223 041	223 042	220 517		218 300
1000cc.	Monster 1000 S4RS	2006-2006		O7078		223 071	223 072		218 555	O7006	223 041	223 042	220 517		218 300
1000cc.	Monster S4R	2005-2006		Y2042		222 973	220 568		218 343	O7006	223 041	223 042	220 517		218 300
1000cc.	Multistrada 1000 DS	2003-2005		Y2042		222 973	220 568		218 343	O7053	223 064	220 529	223 065		218 328
1000cc.	Multistrada 1000 S DS	2005-2006		Y2042		222 973	220 568		218 343	O7053	223 064	220 529	223 065		218 328
1000cc.	Paul Smart 1000 LE	2006-2006		O7061		220 533	223 068		218 339	O7032		223 055	216 675		218 340
1000cc.	R 998	2002-2002		O7078		223 071	223 072		218 555	O7006	223 041	223 042	220 517		218 300
1000cc.	S 998 Bayliss	2002-2002		O7078		223 071	223 072		218 555	O7006	223 041	223 042	220 517		218 300
1000cc.	S 998 Bostrom	2002-2002		O7078		223 071	223 072		218 555	O7006	223 041	223 042	220 517		218 300
1000cc.	Sport 1000 S	2007-2008		Y2042		222 973	220 568		218 343	O7053	223 064	220 529	223 065		218 328
1000cc.	Sport Classic 1000	2006-2008		O7061		220 533	223 068		218 339	O7032		223 055	216 675		218 340
1000cc.	ST3 1000	2004-2007		Y2042		222 973	220 568		218 343	O7053	223 064	220 529	223 065		218 328
1000cc.	ST3 1000 S	2006-2007		Y2042		222 973	220 568		218 343	O7053	223 064	220 529	223 065		218 328

KLOCKI I SZCZĘKI HAMULCOWE

Poj. [cc.]	Model	Rok	Specyfikacja modelu	PRZÓD						TYŁ					
				NHC				M-LINE	Siffert	NHC				M-LINE	Siffert
				Symbol	AM-300	AK-150	CU-1			Symbol	AM-300	AK-150	CU-1		
DUCATI															
1000cc.	ST4S 1000	2001-2005	z i bez ABS	Y2042		222 973	220 568		218 343	O7053	223 064	220 529	223 065		218 328
1000cc.	Supersport 1000 DS	2003-2006		Y2042		222 973	220 568		218 343	O7053	223 064	220 529	223 065		218 328
1100cc.	1098 R	2008-2008								O7053	223 064	220 529	223 065		218 328
1100cc.	1098 S	2007-2008	Tricolore							O7053	223 064	220 529	223 065		218 328
1100cc.	Hypermotard 1100	2007-2008		Y2042		222 973	220 568		218 343	O7053	223 064	220 529	223 065		218 328
1100cc.	Hypermotard 1100 S	2007-2008								O7053	223 064	220 529	223 065		218 328
1100cc.	Multistrada 1100	2007-2008		Y2042		222 973	220 568		218 343	O7053	223 064	220 529	223 065		218 328
1100cc.	Multistrada 1100 S	2007-2008		Y2042		222 973	220 568		218 343	O7053	223 064	220 529	223 065		218 328
E-TON															
15cc.	RXL 150	2007-2007	Viper	MBS1101		220 572			218 368	H1089					
50cc.	BXL 50	2005-2006	Draco	MBS1138						K5017	223 017	223 016	220 501		218 315
50cc.	EXL 50	2009-2007	Viper	MBS1138						K5017	223 017	223 016	220 501		218 315
50cc.	RXL 50	2003-2007	Viper							K5017	223 017	223 016	220 501		218 315
70cc.	RLX 70	2005-2007	Viper	MBS1138						K5017	223 017	223 016	220 501		218 315
90cc.	RXL 90	2003-2007	Viper	MBS1138						K5017	223 017	223 016	220 501		218 315
90cc.	RXL 90 R	2003-2007	Reverse/ Viper	MBS1138						K5017	223 017	223 016	220 501		218 315
100cc.	BXL 100	2005-2006	Draco	MBS1138						K5017	223 017	223 016	220 501		218 315
150cc.	CXL 150 Challenger	2002-2007	(tył tarcza)	MBS1101		220 572			218 368	Y2032		220 561			218 331
150cc.	CXL 150 Challenger	2002-2007	(hamulec bembnowy)	MBS1101		220 572			218 368	MBS1127					218 361
150cc.	EXL 150 ST	2005-2007	Yukon	H1013	222 912		220 468			MBS1127					218 361
150cc.	EXL 150 ST	2005-2007	Eukon	MBS3313						Y2032		220 561			218 331
150cc.	EXL 150 ST	2005-2007	Viper	H1013	222 912		220 468			MBS1127					218 361
150cc.	RXL 150	2005-2006	Viper	MBS1101		220 572			218 368	Y2032		220 561			218 331
150cc.	RXL 150 R	2005-2005	Viper	MBS1101		220 572			218 368	Y2032		220 561			218 331
150cc.	YXL 150	2000-2002	Yukon	MBS1101		220 572			218 368	MBS1127					218 361
250cc.	VXL 250	2006-2007	Vector	H1013	222 912		220 468			H1089					
250cc.	VXL 250 ST	2006-2007	Vector	H1013	222 912		220 468			H1089					
300cc.	VTX 300	2007-2007	Vortex	H1013	222 912		220 468			H1089					
300cc.	VTX 300 ST	2007-2007	Vortex	H1013	222 912		220 468			H1089					
300cc.	VXL 300	2007-2007	Vector	H1013	222 912		220 468			H1089					
300cc.	VXL 300 ST	2007-2007	Vector	H1013	222 912		220 468			H1089					
EXPLORER															
200cc.	KBR 200	2005-2005		O7056		223 066	220 530		218 307	O7022	223 049	223 048	220 520		218 305
FACTORY															
50cc.	Chrono 50 SM	2004-2004		O7042	223 060	220 526			218 306	O7022	223 049	223 048	220 520		218 305
50cc.	Phantom 50 R14	2004-2004	Agua							O7022	223 049	223 048	220 520		218 305
50cc.	RP 50	2005-2005		O7042	223 060	220 526			218 306	O7022	223 049	223 048	220 520		218 305
50cc.	YM 50	2005-2005		O7042	223 060	220 526			218 306	O7022	223 049	223 048	220 520		218 305
50cc.	YR 50	2002-2003	Desert	O7022	223 049	223 048	220 520		218 305	O7022	223 049	223 048	220 520		218 305
50cc.	YR 50	2004-2005	Desert	O7042	223 060	220 526			218 306	O7022	223 049	223 048	220 520		218 305
125cc.	YR 125	2005-2005	4T	O7042	223 060	220 526			218 306	O7022	223 049	223 048	220 520		218 305
250cc.	YR 250	2003-2003	Desert	O7031		223 054	216 674			O7032		223 055	216 675		218 340
FANTIC															
	Wszystkie modele z serii 7	1990-1990		O7022	223 049	223 048	220 520		218 305	O7022	223 049	223 048	220 520		218 305
50cc.	Caballero 50	2006-2008	Regolarita Casa/Supersei Motard	O7042	223 060	220 526			218 306						218 326
50cc.	Caballero 50	2007-2008	Regolarita Casa	O7042	223 060	220 526			218 306						218 326
50cc.	Caballero 50	2007-2008	Supersei Competizione	O7031		223 054	216 674			Y2048		222 977	216 678		218 593
50cc.	Caballero 50	2006-2008	Regolarita Competizione	O7031		223 054	216 674			Y2048		222 977	216 678		218 593
50cc.	Caballero 50	1991-		O7006	223 041	223 042	220 517		218 300	O7012	223 045	223 046	220 518		218 303
50cc.	Caballero 50 RC	1991-		O7006	223 041	223 042	220 517		218 300	O7012	223 045	223 046	220 518		218 303
50cc.	Clubman 50	1995-		O7022	223 049	223 048	220 520		218 305	O7022	223 049	223 048	220 520		218 305
50cc.	Fast 50	1988-		O7017		220 519									
50cc.	Kaloa 50	-		O7012	223 045	223 046	220 518		218 303	O7012	223 045	223 046	220 518		218 303
50cc.	Oasis 50.1	1986-		O7017		220 519				O7012	223 045	223 046	220 518		218 303
50cc.	Oasis 50.1 E.S.	1987-		O7017		220 519				O7012	223 045	223 046	220 518		218 303
50cc.	Oasis 50.1 Kick	1987-		O7011	223 043	223 044			218 292						
50cc.	Oasis 50.1 KS	1986-		O7017		220 519									
50cc.	Oasis 50.1 Rally	1986-		O7017		220 519									
50cc.	Sprinter 50	1983-	3V.R	MBS6601		220 595				MBS6601		220 595			
50cc.	Trial 50.1	1986-		O7011	223 043	223 044			218 292						
50cc.	Trial 50.1 H20	1987-		O7011	223 043	223 044			218 292						
50cc.	Trial 50.5	1989-1989		O7022	223 049	223 048	220 520		218 305	O7022	223 049	223 048	220 520		218 305
50cc.	Trial 50.7	1990-1990		O7022	223 049	223 048	220 520		218 305	O7022	223 049	223 048	220 520		218 305
50cc.	Trial 50.9	1991-		O7022	223 049	223 048	220 520		218 305	O7022	223 049	223 048	220 520		218 305
80cc.	Caballero 80	1991-		O7006	223 041	223 042	220 517		218 300	O7012	223 045	223 046	220 518		218 303
80cc.	Caballero 80 RC	1991-		O7006	223 041	223 042	220 517		218 300	O7012	223 045	223 046	220 518		218 303
80cc.	Clubman 80	1995-		O7022	223 049	223 048	220 520		218 305	O7022	223 049	223 048	220 520		218 305
80cc.	Kaloa 80	-		O7012	223 045	223 046	220 518		218 303	O7012	223 045	223 046	220 518		218 303
125cc.	125.5	1989-1989		O7022	223 049	223 048	220 520		218 305	O7022	223 049	223 048	220 520		218 305
125cc.	Caballero 125	2007-2008	Supersei Motard	O7042	223 060	220 526			218 306						218 326
125cc.	Caballero 125	2007-2008	Regolarita Competizione	O7031		223 054	216 674			Y2048		222 977	216 678		218 593
125cc.	K-R00	1992-1995		O7022	223 049	223 048	220 520		218 305	O7022	223 049	223 048	220 520		218 305
125cc.	Section 125	1995-		O7022	223 049	223 048	220 520		218 305	O7022	223 049	223 048	220 520		218 305
125cc.	Section 125	-1995		O7022	223 049	223 048	220 520		218 305	O7022	223 049	223 048	220 520		218 305
125cc.	Trial 125/2	-		O7011	223 043	223 044			218 292	O7011	223 043	223 044			218 292
200cc.	Monoshock 201	1986-1986		O7011	223 043	223 044			218 292						
250cc.	245	1989-1989		O7022	223 049	223 048	220 520		218 305	O7022	223 049	223 048	220 520		218 305

Poj. [cc.]	Model	Rok	Specyfikacja modelu	PRZÓD						TYŁ					
				NHC				M-LINE	Siffert	NHC				M-LINE	Siffert
				Symbol	AM-300	AK-150	CU-1			Symbol	AM-300	AK-150	CU-1		
FANTIC															
250cc.	Section 249 R	1995-		O7022	223 049	223 048	220 520		218 305	O7022	223 049	223 048	220 520		218 305
250cc.	Section 250 R	-1995		O7022	223 049	223 048	220 520		218 305	O7022	223 049	223 048	220 520		218 305
250cc.	Trial 243	1987-		O7011	223 043	223 044			218 292	O7011	223 043	223 044			218 292
300cc.	301 Monoshock	1986-1986		O7011	223 043	223 044			218 292						
300cc.	303 Monoshock	1987-1987		O7011	223 043	223 044			218 292	O7011	223 043	223 044			218 292
300cc.	305	1989-1989		O7022	223 049	223 048	220 520		218 305	O7022	223 049	223 048	220 520		218 305
300cc.	309	1992-1992		O7022	223 049	223 048	220 520		218 305	O7022	223 049	223 048	220 520		218 305
FB MINARELLI (SPAIN)															
80cc.	MR 80	-		O7022	223 049	223 048	220 520		218 305						
FYM/X-SPORT															
90cc.	CR 90 E	2006-2007		Y2031	222 969	220 645			218 352	MBS1138					
110cc.	110 ES	2006-2007		Y2031	222 969	220 645			218 352	MBS1138					
110cc.	110 ES R X-Sport	2006-2007		Y2031	222 969	220 645			218 352	O7022	223 049	223 048	220 520		218 305
110cc.	CR 110	2006-2007		Y2031	222 969	220 645			218 352	O7022	223 049	223 048	220 520		218 305
110cc.	CR 110 ESR	2006-2007		Y2031	222 969	220 645			218 352	O7022	223 049	223 048	220 520		218 305
125cc.	CR 125 3	2006-2007		Y2031	222 969	220 645			218 352	O7022	223 049	223 048	220 520		218 305
125cc.	CR 125 R	2006-2007		Y2031	222 969	220 645			218 352	O7022	223 049	223 048	220 520		218 305
125cc.	FYM 125 EY5	2006-2007	(X Sport CR3/CR125)	Y2031	222 969	220 645			218 352	O7022	223 049	223 048	220 520		218 305
125cc.	X-Sport 125	2006-2007	Typhoon - Quad	Y2031	222 969	220 645			218 352	O7022	223 049	223 048	220 520		218 305
125cc.	X-Sport CR3	2006-2006								O7022	223 049	223 048	220 520		218 305
GARELLI															
50cc.	50 Tiger XLE	1986-		O7016	223 047	220 498			218 301	O7011	223 043	223 044			218 292
50cc.	Capri 50	2007-2007		Y2031	222 969	220 645			218 352						
50cc.	Capri 50 LX	2007-2007		Y2031	222 969	220 645			218 352						
50cc.	Ciclone 50	2007-2007		Y2031	222 969	220 645			218 352						
50cc.	Flo 50	-		O7034	223 058	220 524			206 789						
50cc.	FX 50	-		Y2031	222 969	220 645			218 352	MBS2206			220 580		218 369
50cc.	Grinta 50	1995-		K5017	223 017	223 016	220 501		218 315	MBS2206			220 580		218 369
50cc.	Junior 50	-	Turismo	MBS6601		220 595				MBS6601		220 595			
50cc.	KRS 50	-		H1079	222 944	220 490			218 344	MBS3321					218 363
50cc.	Queenie 50	1995-		K5017	223 017	223 016	220 501		218 315	MBS2206			220 580		218 369
50cc.	Sahel 50	1991-		O7017		220 519				O7022	223 049	223 048	220 520		218 305
50cc.	Urka 50	1991-		O7006	223 041	223 042	220 517		218 300						
50cc.	VIP 50	2007-2007		H1081	222 947				218 356						
80cc.	Sahel 80	1991-		O7017		220 519				O7022	223 049	223 048	220 520		218 305
125cc.	125	2007-2007	Tiger	H1052	222 929	220 480				H1052	222 929	220 480			
125cc.	125 XLE	1986-	Tiger	O7016	223 047	220 498			218 301	O7012	223 045	223 046	220 518		218 303
125cc.	125 XR	1983-		O7006	223 041	223 042	220 517		218 300						
125cc.	125 XRD	1983-	Tiger	O7006	223 041	223 042	220 517		218 300						
125cc.	Comfort 125	2007-2007		H1022	222 914	220 471			218 358						
125cc.	GTA 125	1986-		O7012	223 045	223 046	220 518		218 303	O7012	223 045	223 046	220 518		218 303
125cc.	GTA 125	1985-1985		O7012	223 045	223 046	220 518		218 303						
125cc.	Joker 125	2002-2002		H1079	222 944	220 490			218 344						
125cc.	Panther 125	2002-2002		H1055	222 932	222 931			218 324						
150cc.	Fashion 150	2007-2007		H1012	222 908	222 907	220 467	221 791	218 351						
150cc.	Freeland 125	-		H1079	222 944	220 490			218 344	MBS3321					218 363
150cc.	Freeland 150	-		H1079	222 944	220 490			218 344	MBS3321					218 363
150cc.	Joker 150	2002-2002		H1079	222 944	220 490			218 344						
150cc.	Mosquito 150	2007-2007		H1022	222 914	220 471			218 358						
150cc.	Panther 150	2002-2002		H1055	222 932	222 931			218 324						
250cc.	Panther 250	2002-2002		H1055	222 932	222 931			218 324						
250cc.	Skynet 250	2002-2002		H1074	222 940	220 488			218 349	O7034	223 058	220 524			206 789
300cc.	Trial 323	1986-		O7022	223 049	223 048	220 520		218 305						
400cc.	Skynet 400	2002-2002		H1074	222 940	220 488			218 349	O7034	223 058	220 524			206 789
GAS-GAS															
50cc.	EC 50	2005-2005		O7042	223 060	220 526			218 306						
50cc.	EC 50	2006-2007		O7022	223 049	223 048	220 520		218 305						
50cc.	EC 50	2001-2004	(Rookie)	O7056		223 066	220 530		218 307						
50cc.	EC 50 Boy	2005-2005	(Air Cooled)	O7022	223 049	223 048	220 520		218 305						
50cc.	HP 50	2004-2007	Wild - Quad	O7031		223 054	216 674			O7031		223 054	216 674		
50cc.	J 50	2006-2006	Quad							O7022	223 049	223 048	220 520		218 305
50cc.	SM 50	2001-2004	(Rookie)	O7056		223 066	220 530		218 307						
50cc.	SM 50	2005-2005		O7042	223 060	220 526			218 306						
50cc.	TXT 50	2006-2008	Cadet	O7022	223 049	223 048	220 520		218 305						
50cc.	TXT 50	2004-2008	(Boy)	O7022	223 049	223 048	220 520		218 305	O7022	223 049	223 048	220 520		218 305
60cc.	MX 65	2005-2008	(MC)							O7022	223 049	223 048	220 520		218 305
125cc.	EC 125	2000-2008	(zacisk Nissin)	H1054	222 930		216 677	221 757	218 341	H1037	222 919	222 920	216 679	221 739	218 319
125cc.	EC 125 Enduro	1997-1999	(Brembo)	O7031		223 054	216 674			O7032		223 055	216 675		218 340
125cc.	JTX 125	1995-1998		O7022	223 049	223 048	220 520		218 305	O7022	223 049	223 048	220 520		218 305
125cc.	MX 125 MC	2001-2008		H1054	222 930		216 677	221 757	218 341	H1037	222 919	222 920	216 679	221 739	218 319
125cc.	Pampera 125	1996-1997		O7022	223 049	223 048	220 520		218 305	O7022	223 049	223 048	220 520		218 305
125cc.	Pampera 125	2004-2004		O7042	223 060	220 526			218 306						
125cc.	Pampera 125 (2T)	2005-2008		O7042	223 060	220 526			218 306	H1037	222 919	222 920	216 679	221 739	218 319
125cc.	SM 125 (2T) Supermotard	2003-2006		O7029A						H1037	222 919	222 920	216 679	221 739	218 319
200cc.	EC 200	2000-2008	(zacisk Nissin)	H1054	222 930		216 677	221 757	218 341	H1037	222 919	222 920	216 679	221 739	218 319
200cc.	EC 200 Enduro	1997-1999	(Brembo)	O7031		223 054	216 674			O7032		223 055	216 675		218 340
200cc.	JTX 200	1995-1998		O7022	223 049	223 048	220 520		218 305	O7022	223 049	223 048	220 520		218 305
200cc.	MX 200	1999-2000		O7031		223 054	216 674			H1037	222 919	222 920	216 679	221 739	218 319

KLOCKI I SZCZĘKI HAMULCOWE

Poj. [cc.]	Model	Rok	Specyfikacja modelu	PRZÓD						TYŁ					
				NHC				M-LINE	Siffert	NHC				M-LINE	Siffert
				Symbol	AM-300	AK-150	CU-1			Symbol	AM-300	AK-150	CU-1		
GAS-GAS															
200cc.	TX 200	1998-1998		O7022	223 049	223 048	220 520		218 305	O7022	223 049	223 048	220 520		218 305
240cc.	Contact 240 JT25	1993-1994		O7022	223 049	223 048	220 520		218 305	O7022	223 049	223 048	220 520		218 305
240cc.	Quad 240 HP	2004-2006		O7031		223 054	216 674			O7031		223 054	216 674		
250cc.	EC 250	2000-2008	(zacisk Nissin)	H1054	222 930		216 677	221 757	218 341	H1037	222 919	222 920	216 679	221 739	218 319
250cc.	EC 250 Enduro	1997-1999	(Brembo)	O7031		223 054	216 674			O7032		223 055	216 675		218 340
250cc.	KS 250 RV	2006-2006	lewa str., Quad	S3031		222 995	220 544		218 330						
250cc.	KS 250 RV	2006-2006	prawa str., Quad	Y2032		220 561			218 331						
250cc.	MX 250	1999-2000		O7031		223 054	216 674			H1037	222 919	222 920	216 679	221 739	218 319
250cc.	MX 250 MC	2001-2008		H1054	222 930		216 677	221 757	218 341	H1037	222 919	222 920	216 679	221 739	218 319
250cc.	Pampera 250	1998-1999		O7022	223 049	223 048	220 520		218 305	O7022	223 049	223 048	220 520		218 305
250cc.	Pampera 250	1996-1997		O7022	223 049	223 048	220 520		218 305	O7022	223 049	223 048	220 520		218 305
250cc.	Pampera 250	2004-2004		O7042	223 060	220 526			218 306						
250cc.	Pampera 250	2002-2003		O7042	223 060	220 526			218 306						
270cc.	JTX 270	1995-1998		O7022	223 049	223 048	220 520		218 305	O7022	223 049	223 048	220 520		218 305
270cc.	TX 270	1998-1998		O7022	223 049	223 048	220 520		218 305	O7022	223 049	223 048	220 520		218 305
280cc.	Pampera 280	2004-2004		O7042	223 060	220 526			218 306						
300cc.	EC 300	2000-2008	(zacisk Nissin)	H1054	222 930		216 677	221 757	218 341	H1037	222 919	222 920	216 679	221 739	218 319
300cc.	EC 300 Enduro	1997-1999	(Brembo)	O7031		223 054	216 674			O7032		223 055	216 675		218 340
300cc.	MX 300	1999-2000		O7031		223 054	216 674			H1037	222 919	222 920	216 679	221 739	218 319
300cc.	Quad HP 300 RV	2003-2006		O7031		223 054	216 674			O7031		223 054	216 674		
320cc.	JTX 320	1995-1998		O7022	223 049	223 048	220 520		218 305	O7022	223 049	223 048	220 520		218 305
320cc.	Pampera 320	1998-1999		O7022	223 049	223 048	220 520		218 305	O7022	223 049	223 048	220 520		218 305
320cc.	TX 320	1998-1998		O7022	223 049	223 048	220 520		218 305	O7022	223 049	223 048	220 520		218 305
370cc.	Pampera 370	1996-1997		O7022	223 049	223 048	220 520		218 305	O7022	223 049	223 048	220 520		218 305
400cc.	Pampera 400	2006-2006		O7031		223 054	216 674			H1037	222 919	222 920	216 679	221 739	218 319
400cc.	SM 400 FSE	2001-2002	(2T)	O7029A						H1037	222 919	222 920	216 679	221 739	218 319
450cc.	EC 450 FSR	2005-2008	(4T), Enduro/FSE	H1054	222 930		216 677	221 757	218 341	H1037	222 919	222 920	216 679	221 739	218 319
450cc.	HP 450 Wild	2004-2008	Quad	O7031		223 054	216 674			O7031		223 054	216 674		
450cc.	Pampera 450	2007-2008	(4T)	H1054	222 930		216 677	221 757	218 341	H1037	222 919	222 920	216 679	221 739	218 319
450cc.	SM 450 FSR	2007-2008	(4T), Supermotard	O7029A						H1037	222 919	222 920	216 679	221 739	218 319
500cc.	EC 515 FSE	2005-2008	(4T), Enduro	H1054	222 930		216 677	221 757	218 341	H1037	222 919	222 920	216 679	221 739	218 319
500cc.	EC 515 FSR	2005-2008	(4T), Enduro	H1054	222 930		216 677	221 757	218 341	H1037	222 919	222 920	216 679	221 739	218 319
500cc.	SM 515 FSR	2007-2008	(4T), Supermotard	O7029A						H1037	222 919	222 920	216 679	221 739	218 319
GENERIC															
50cc.	Ideo 50	2005-2008		H1081	222 947				218 356	MBS2206			220 580		218 369
50cc.	Roc 50	2008-2008		H1081	222 947				218 356	MBS2206			220 580		218 369
50cc.	Toxic 50	2007-2008		O7042	223 060	220 526			218 306						
50cc.	Trigger 50 SM	2006-2008		O7042	223 060	220 526			218 306	O7012	223 045	223 046	220 518		218 303
50cc.	Trigger 50 X	2006-2008		O7042	223 060	220 526			218 306	O7012	223 045	223 046	220 518		218 303
50cc.	XOR 50	2005-2008		H1081	222 947				218 356	MBS2206			220 580		218 369
125cc.	Soho 125	2006-2008		H1081	222 947				218 356	MBS2220			220 583		218 382
125cc.	XOR 125	2005-2008		H1081	222 947				218 356	MBS2220			220 583		218 382
125cc.	Zion 125	2008-2008		H1070	222 937					MBS2220			220 583		218 382
GILERA															
50cc.	50 DD	1999-2005	Runner/Purejet	O7034	223 058	220 524			206 789	O7044	223 061	220 527			218 298
50cc.	50 SP	1999-2005	Runner/Purejet	O7034	223 058	220 524			206 789	O7044	223 061	220 527			218 298
50cc.	503 50	1991-		O7011	223 043	223 044			218 292	O7011	223 043	223 044			218 292
50cc.	Built 50	1990-		O7011	223 043	223 044			218 292						
50cc.	DNA 50	2001-2006	(Grimeca Caliper)	O7042	223 060	220 526			218 306	O7044	223 061	220 527			218 298
50cc.	DNA 50	2001-2005	(Heng Tong Caliper)	O7086		223 074				O7044	223 061	220 527			218 298
50cc.	Eaglet 50	1996-1996		O7011	223 043	223 044			218 292						218 326
50cc.	Easy Moving 50	1995-1996		O7034	223 058	220 524			206 789	MBS6614		220 597			218 366
50cc.	Enduro 50	-		MBS6601		220 595				MBS6601		220 595			
50cc.	GSA 50	-		MBS6601		220 595									
50cc.	GSM 50	2000-2003		O7022	223 049	223 048	220 520		218 305	O7022	223 049	223 048	220 520		218 305
50cc.	H@K 50	2000-2002		O7022	223 049	223 048	220 520		218 305	O7022	223 049	223 048	220 520		218 305
50cc.	Ice 50	2001-2002		O7034	223 058	220 524			206 789	MBS6617		220 598			218 370
50cc.	RCR 50	2003-2006	Enduro	O7022	223 049	223 048	220 520		218 305	O7022	223 049	223 048	220 520		218 305
50cc.	RK 50	1996-1998	Cannibal	O7022	223 049	223 048	220 520		218 305	O7022	223 049	223 048	220 520		218 305
50cc.	Runner 50	1998-1998		O7034	223 058	220 524			206 789	MBS6617		220 598			218 370
50cc.	Runner 50 PJ	2006-2008		O7086		223 074				O7044	223 061	220 527			218 298
50cc.	Runner 50 SP	2006-2008		O7086		223 074				O7044	223 061	220 527			218 298
50cc.	RV 50 NGR	1988-1988		O7012	223 045	223 046	220 518		218 303	O7006	223 041	223 042	220 517		218 300
50cc.	SKP 50	1998-1998		O7034	223 058	220 524			206 789	MBS6617		220 598			218 370
50cc.	SKP 50	1999-2001		O7034	223 058	220 524			206 789	O7044	223 061	220 527			218 298
50cc.	SMT 50	2003-2006	Supermotard	O7022	223 049	223 048	220 520		218 305	O7022	223 049	223 048	220 520		218 305
50cc.	SMT 50	2007-2007		O7022	223 049	223 048	220 520		218 305	O7022	223 049	223 048	220 520		218 305
50cc.	Stalker 50	2003-2006	(tył tarcza)	K5017	223 017	223 016	220 501		218 315	O7044	223 061	220 527			218 298
50cc.	Stalker 50	1997-2006	(Grimeca)	O7034	223 058	220 524			206 789	O7044	223 061	220 527			218 298
50cc.	Stalker 50	2003-2008	(tyl bembny)	K5017	223 017	223 016	220 501		218 315	MBS6617		220 598			218 370
50cc.	Stalker 50	1997-2006	(bembny tył)	O7034	223 058	220 524			206 789	MBS6617		220 598			218 370
50cc.	Storm 50	1994-1995		O7034	223 058	220 524			206 789	MBS6614		220 597			218 366
50cc.	Trend 50	1989-		MBS6601		220 595				MBS6601		220 595			
50cc.	Trial 50	-		MBS6601		220 595				MBS6601		220 595			
50cc.	Typhoon 50	1993-1995		O7034	223 058	220 524			206 789	MBS6602					218 365
50cc.	Typhoon 50	1996-		O7034	223 058	220 524			206 789	MBS6614		220 597			218 366
50cc.	Vale 50	-		MBS6601		220 595									
50cc.	Zulu 50	2001-2002		O7022	223 049	223 048	220 520		218 305	O7022	223 049	223 048	220 520		218 305

Poj. [cc.]	Model	Rok	Specyfikacja modelu	PRZÓD						TYŁ					
				NHC				M-LINE	Siffert	NHC				M-LINE	Siffert
				Symbol	AM-300	AK-150	CU-1			Symbol	AM-300	AK-150	CU-1		
GILERA															
125cc.	125 Apache	1991-		O7025			220 521			Y2015		222 964	220 556		218 317
125cc.	125 CX	1991-		O7035	223 059	220 525			218 562	O7006	223 041	223 042	220 517		218 300
125cc.	125 HX LC	1983-		O7006	223 041	223 042	220 517		218 300						
125cc.	125 MX1/MXR	1989-		O7035	223 059	220 525			218 562	O7006	223 041	223 042	220 517		218 300
125cc.	125 RX	1984-		O7006	223 041	223 042	220 517		218 300						
125cc.	125 SP 01/SP 02	1989-		O7035	223 059	220 525			218 562	O7006	223 041	223 042	220 517		218 300
125cc.	125 VX	2001-2004	4T Runner, zaciski Grimeca	O7042	223 060	220 526			218 306						
125cc.	125 VX	2005-2008	(4T), Runner	O7086		223 074									
125cc.	125 XR1/XR2	1989-		O7016	223 047	220 498			218 301	O7006	223 041	223 042	220 517		218 300
125cc.	Coguar 125	1999-2002		O7016	223 047	220 498			218 301						
125cc.	DNA 125	2001-2003	zacisk Heng Tong	O7086		223 074				O7059		220 531			218 334
125cc.	DNA 125	2001-2003		O7042	223 060	220 526			218 306	O7059		220 531			218 334
125cc.	FX 125 Runner	1997-2002	zacisk HengTong	O7086		223 074									
125cc.	FX 125 Runner	1997-2002	zacisk Grimeca	O7042	223 060	220 526			218 306						
125cc.	FXR 125 Runner	1997-2002	zacisk HengTong	O7086		223 074									
125cc.	FXR 125 Runner	1997-2002	zacisk Grimeca	O7042	223 060	220 526			218 306						
125cc.	GFR 125	1994-1994		O7035	223 059	220 525			218 562	O7006	223 041	223 042	220 517		218 300
125cc.	Nexus 125	2007-2007		O7086		223 074				O7086		223 074			
125cc.	Runner 125 FX	1999-2002	HengTong	O7086		223 074				O7044	223 061	220 527			218 298
125cc.	Runner 125 FX	1999-2002	Grimeca	O7042	223 060	220 526			218 306	O7044	223 061	220 527			218 298
125cc.	Runner 125 FXR	1999-2002	Grimeca	O7042	223 060	220 526			218 306	O7044	223 061	220 527			218 298
125cc.	Runner 125 FXR	1999-2002	HengTong	O7086		223 074				O7044	223 061	220 527			218 298
125cc.	Runner 125 SP	1999-2002	HengTong	O7086		223 074				O7044	223 061	220 527			218 298
125cc.	Runner 125 SP	1999-2002	Grimeca	O7042	223 060	220 526			218 306	O7044	223 061	220 527			218 298
125cc.	RX 125 Arizona	1988-1988		O7006	223 041	223 042	220 517		218 300						
125cc.	SC 125	2006-2007								O7022	223 049	223 048	220 520		218 305
180cc.	180 VXR	2001-2004	4T Runner, zaciski Grimeca	O7042	223 060	220 526			218 306						
180cc.	DNA 180	2001-2003	zacisk Heng Tong	O7086		223 074				O7059		220 531			218 334
180cc.	DNA 180	2001-2003		O7042	223 060	220 526			218 306	O7059		220 531			218 334
180cc.	FX 180 Runner	1997-2002	zacisk Grimeca	O7042	223 060	220 526			218 306						
180cc.	FX 180 Runner	1997-2002	zacisk HengTong	O7086		223 074									
180cc.	FXR 180 Runner	1997-2002	zacisk Grimeca	O7042	223 060	220 526			218 306						
180cc.	FXR 180 Runner	1997-2002	zacisk HengTong	O7086		223 074									
180cc.	Runner 180 FX	1999-2002	HengTong	O7086		223 074				O7044	223 061	220 527			218 298
180cc.	Runner 180 FX	1999-2002	Grimeca	O7042	223 060	220 526			218 306	O7044	223 061	220 527			218 298
180cc.	Runner 180 FXR	1999-2002	Grimeca	O7042	223 060	220 526			218 306	O7044	223 061	220 527			218 298
180cc.	Runner 180 FXR	1999-2002	HengTong	O7086		223 074				O7044	223 061	220 527			218 298
180cc.	Runner 180 SP	1999-2002	HengTong	O7086		223 074				O7044	223 061	220 527			218 298
180cc.	Runner 180 SP	1999-2002	Grimeca	O7042	223 060	220 526			218 306	O7044	223 061	220 527			218 298
200cc.	200	1985-	Arizona Hawk	O7016	223 047	220 498			218 301						
200cc.	200	1987-	Fast Bike	O7016	223 047	220 498			218 301	O7006	223 041	223 042	220 517		218 300
200cc.	200 ER	1987-		O7016	223 047	220 498			218 301						
200cc.	200 RTX	1985-		O7016	223 047	220 498			218 301						
200cc.	RV 200	1985-1986								O7006	223 041	223 042	220 517		218 300
200cc.	RV 200 ES	1987-		O7016	223 047	220 498			218 301	O7006	223 041	223 042	220 517		218 300
200cc.	RX 200	1985-	Arizona/Enduro	O7006	223 041	223 042	220 517		218 300						
200cc.	VXR 200	2002-2004	Runner 4T zacisk Grimeca	O7042	223 060	220 526			218 306						
200cc.	VXR 200	2005-2008	Runner 4T zacisk Heng Tong	O7086		223 074									
200cc.	VXR 200	2002-2004	zacisk Heng Tong, Runner 4T	O7086		223 074									
250cc.	250 RX	1986-	Arizona Rally	O7006	223 041	223 042	220 517		218 300						
250cc.	HX 250 LC	1983-		O7006	223 041	223 042	220 517		218 300						
250cc.	Nexus 250 ie	2007-2007		O7086		223 074				O7086		223 074			
250cc.	NGR 250	1985-		O7012	223 045	223 046	220 518		218 303	O7006	223 041	223 042	220 517		218 300
250cc.	Oregon 250	2007-2007	Quad	Y2015		222 964	220 556		218 317	H1086					218 558
250cc.	RC 250	1987-	Rally	O7016	223 047	220 498			218 301	O7006	223 041	223 042	220 517		218 300
350cc.	350 Dakota	1985-		O7016	223 047	220 498			218 301						
350cc.	ER 350	1987-		O7016	223 047	220 498			218 301						
350cc.	Nord-West 350	1994-								O7006	223 041	223 042	220 517		218 300
350cc.	Saturno 350	1990-	Bialbero	O7029A						O7006	223 041	223 042	220 517		218 300
350cc.	XRT 350	1990-		O7016	223 047	220 498			218 301	O7006	223 041	223 042	220 517		218 300
500cc.	500 Dakota	1987-		O7016	223 047	220 498			218 301						
500cc.	ER 500	1987-		O7016	223 047	220 498			218 301						
500cc.	Fuoco 500 RC	2007-2008	ie	O7044	223 061	220 527			218 298	O7086		223 074			
500cc.	Nexus 500	2003-2007		O7031		223 054	216 674			O7053	223 064	220 529	223 065		218 328
500cc.	Nordwest 500	1994-1996		O7035	223 059	220 525			218 562	O7006	223 041	223 042	220 517		218 300
500cc.	Saturno 500 S	1990-	Bialbero/Piuma	O7029A						O7006	223 041	223 042	220 517		218 300
600cc.	600 Supersport	2002-2002		O7078		223 071	223 072		218 555	O7053	223 064	220 529	223 065		218 328
600cc.	R 600	1991-1992		O7025			220 521			Y2015		222 964	220 556		218 317
600cc.	RC 600	1991-1993	Cobra	O7025			220 521			Y2015		222 964	220 556		218 317
600cc.	RC 600	1989-1990		O7025			220 521			Y2015		222 964	220 556		218 317
600cc.	XRT 600	1988-		O7016	223 047	220 498			218 301	O7006	223 041	223 042	220 517		218 300
800cc.	GP 800	2008-2008	(napęd łańcuchem)	O7031		223 054	216 674			O7086		223 074			
HARTFORD/HRD															
125cc.	Cabriolet 125	2001-2001		O7056		223 066	220 530		218 307	O7022	223 049	223 048	220 520		218 305
125cc.	HD 125 L	2000-2004		S3021						MBS3301			220 584		
125cc.	HD 150 L	2000-2004		S3021						MBS3301			220 584		

Poj. [cc.]	Model	Rok	Specyfikacja modelu	PRZÓD						TYŁ					
				NHC				M-LINE	Siffert	NHC				M-LINE	Siffert
				Symbol	AM-300	AK-150	CU-1			Symbol	AM-300	AK-150	CU-1		
HARTFORD/HRD															
125cc.	VR 125 H	2004-2004		H1070	222 937					H1052	222 929	220 480			
125cc.	VR 125 X	2004-2004		H1070	222 937					H1052	222 929	220 480			
125cc.	VR 125 Z	2004-2004		H1070	222 937					H1052	222 929	220 480			
125cc.	VR 150 H	2004-2004		H1070	222 937					H1052	222 929	220 480			
125cc.	VR 150 X	2004-2004		H1070	222 937					H1052	222 929	220 480			
125cc.	VR 150 Z	2004-2004		H1070	222 937					H1052	222 929	220 480			
125cc.	VR-125 H	2000-2003	Velo-Cross	H1070	222 937					MBS1106					
125cc.	VR-125 X	2000-2003	Velo-Cross	H1070	222 937					MBS1106					
125cc.	VR-125 Z	2000-2003	Velo Sport	H1070	222 937					MBS1106					
HERO HONDA															
50cc.	Nipster 50	2006-2006		Y2031	222 969	220 645			218 352						
125cc.	Magellan 125	2006-2006		H1052	222 929	220 480									
125cc.	Punto 125	2006-2006		H1052	222 929	220 480									
125cc.	Quickster 125	2006-2006		Y2015		222 964	220 556		218 317						
125cc.	Slickster 125	2006-2006		H1022	222 914	220 471			218 358						
HIGHLAND															
950cc.	950 V2	2000-2004	Outback	O7031		223 054	216 674			O7032		223 055	216 675		218 340
950cc.	950 V2	2000-2004	Motard	O7031		223 054	216 674			O7032		223 055	216 675		218 340
HONDA															
50cc.	C 50	1975-1993		MBS1101		220 572			218 368	MBS1101		220 572			218 368
50cc.	C 50 1	1996-2002		MBS1101		220 572			218 368	MBS1106					
50cc.	C 50 2	1996-2002		MBS1101		220 572			218 368	MBS1106					
50cc.	C 50 N	1995-1995		MBS1101		220 572			218 368	MBS1106					
50cc.	C 50 P	1996-2002		MBS1101		220 572			218 368	MBS1106					
50cc.	C 50 S	1996-2002		MBS1101		220 572			218 368	MBS1106					
50cc.	C 50 V	1996-2002		MBS1101		220 572			218 368	MBS1106					
50cc.	C 50 X	1996-2002		MBS1101		220 572			218 368	MBS1106					
50cc.	C 50 Y	1996-2002		MBS1101		220 572			218 368	MBS1106					
50cc.	CB 50 V	1997-1998	Dream	H1052	222 929	220 480				H1037	222 919	222 920	216 679	221 739	218 319
50cc.	CB 50 W	1997-1998	Dream	H1052	222 929	220 480				H1037	222 919	222 920	216 679	221 739	218 319
50cc.	CF 50	1979-1979	Chaly	MBS1101		220 572			218 368	MBS1101		220 572			218 368
50cc.	CHF 50	2001-2005	Scoopy	MBS1120		220 576			218 364	MBS1120		220 576			218 364
50cc.	CHF 50-1	2001-2005		MBS1120		220 576			218 364	MBS1120		220 576			218 364
50cc.	CR 50 RE	1984-1985		MBS1120		220 576			218 364	MBS1120		220 576			218 364
50cc.	CR 50 RF	1984-1985		MBS1120		220 576			218 364	MBS1120		220 576			218 364
50cc.	CRM 50 RN	1993-1996		H1032		220 474	216 680		218 318	MBS1106					
50cc.	CRM 50 RP	1993-1996		H1032		220 474	216 680		218 318	MBS1106					
50cc.	CRM 50 RR	1993-1996		H1032		220 474	216 680		218 318	MBS1106					
50cc.	CRM 50 RT	1993-1996		H1032		220 474	216 680		218 318	MBS1106					
50cc.	MB 5 S	1980-1982		H1012	222 908	222 907	220 467	221 791	218 351	MBS1106					
50cc.	MBX 50 SD	1983-1985		H1022	222 914	220 471			218 358	MBS1106					
50cc.	MBX 50 SF	1983-1985		H1022	222 914	220 471			218 358	MBS1106					
50cc.	MG 50 1	1995-2003	Magna (AC13-)	H1012	222 908	222 907	220 467	221 791	218 351	MBS1106					
50cc.	MG 50 3	1995-2003	Magna (AC13-)	H1012	222 908	222 907	220 467	221 791	218 351	MBS1106					
50cc.	MG 50 S	1995-2003	Magna (AC13-)	H1012	222 908	222 907	220 467	221 791	218 351	MBS1106					
50cc.	MG 50 X	1995-2003	Magna (AC13-)	H1012	222 908	222 907	220 467	221 791	218 351	MBS1106					
50cc.	MRX 50	1988-		H1012	222 908	222 907	220 467	221 791	218 351	MBS1106					
50cc.	NJ 50	2000-2002	(TD01) Gyro-X	MBS1120		220 576			218 364	MBS1120		220 576			218 364
50cc.	NPC 50 2	2002-2003	(AF59) Bite	MBS1120		220 576			218 364	MBS1120		220 576			218 364
50cc.	NPC 50 3	2002-2003	(AF59) Bite	MBS1120		220 576			218 364	MBS1120		220 576			218 364
50cc.	NPS 50	2001-2008	(AF58) Zoomer	MBS1120		220 576			218 364	MBS1120		220 576			218 364
50cc.	NSR 50 FP	1993-1995		H1022	222 914	220 471			218 358	MBS1106					
50cc.	NSR 50 FR	1993-1995		H1022	222 914	220 471			218 358	MBS1106					
50cc.	NSR 50 FS	1993-1995		H1022	222 914	220 471			218 358	MBS1106					
50cc.	NSR 50 RV	1997-2000		H1052	222 929	220 480				H1068	222 936				218 595
50cc.	NSR 50 RW	1997-2000		H1052	222 929	220 480				H1068	222 936				218 595
50cc.	NSR 50 RX	1997-2000		H1052	222 929	220 480				H1068	222 936				218 595
50cc.	NSR 50 RY	1997-2000		H1052	222 929	220 480				H1068	222 936				218 595
50cc.	NSR 50 SK	1989-1995		H1022	222 914	220 471			218 358	MBS1106					
50cc.	NSR 50 SP	1989-1995		H1022	222 914	220 471			218 358	MBS1106					
50cc.	NSR 50 SR	1989-1995		H1022	222 914	220 471			218 358	MBS1106					
50cc.	NSR 50 SS	1989-1995		H1022	222 914	220 471			218 358	MBS1106					
50cc.	NU 50 MC	1982-1982	Runaway	MBS1120		220 576			218 364	MBS1115					218 373
50cc.	NVS 50	2001-2005	Today	MBS1120		220 576			218 364						
50cc.	NVS 501SH2	2001-2005		MBS1120		220 576			218 364						
50cc.	PA 50	1980-1980	Camino	MBS1132		220 653				MBS1132		220 653			
50cc.	PF 50 M	1975-1975	Novio	MBS1132		220 653				MBS1132		220 653			
50cc.	PK 50	1990-2001	Wallaro	MBS1120		220 576			218 364	MBS1101		220 572			218 368
50cc.	PX 50	1982-1983		MBS1132		220 653				MBS1115					218 373
50cc.	PX 50	1984-1984		MBS1132		220 653				MBS1134					
50cc.	QR 50 M	1993-2003		MBS1113						MBS1120		220 576			218 364
50cc.	QR 50 R	1993-2003		MBS1113						MBS1120		220 576			218 364
50cc.	QR 50 V	1993-2003		MBS1113						MBS1120		220 576			218 364
50cc.	QR 50 W	1993-2003		MBS1113						MBS1120		220 576			218 364
50cc.	QR 50 Y	1993-2003		MBS1113						MBS1120		220 576			218 364
50cc.	SA 50 J	1988-1995	Vision Metin	MBS1120		220 576			218 364	MBS1120		220 576			218 364
50cc.	SA 50 M	1988-1995	Vision Metin	MBS1120		220 576			218 364	MBS1120		220 576			218 364
50cc.	SA 50 P	1988-1995	Vision Metin	MBS1120		220 576			218 364	MBS1120		220 576			218 364

Poj. [cc.]	Model	Rok	Specyfikacja modelu	PRZÓD						TYŁ					
				NHC				M-LINE	Siffert	NHC				M-LINE	Siffert
				Symbol	AM-300	AK-150	CU-1			Symbol	AM-300	AK-150	CU-1		
HONDA															
50cc.	SA 50 R	1988-1995	Vision Metin	MBS1120		220 576			218 364	MBS1120		220 576			218 364
50cc.	SA 50 S	1988-1995	Vision Metin	MBS1120		220 576			218 364	MBS1120		220 576			218 364
50cc.	SFX 50 1	1995-2004		O7034	223 058	220 524			206 789	MBS1101		220 572			218 368
50cc.	SFX 50 S	1995-2004		O7034	223 058	220 524			206 789	MBS1101		220 572			218 368
50cc.	SFX 50 T	1995-2004		O7034	223 058	220 524			206 789	MBS1101		220 572			218 368
50cc.	SFX 50 V	1995-2004		O7034	223 058	220 524			206 789	MBS1101		220 572			218 368
50cc.	SFX 50 W	1995-2004		O7034	223 058	220 524			206 789	MBS1101		220 572			218 368
50cc.	SFX 50 X	1995-2004		O7034	223 058	220 524			206 789	MBS1101		220 572			218 368
50cc.	SFX 50 Y	1995-2004		O7034	223 058	220 524			206 789	MBS1101		220 572			218 368
50cc.	SGX 50	1997-2003	Sky/Sky Deluxe	O7034	223 058	220 524			206 789	MBS1101		220 572			218 368
50cc.	SH 50	1985-1996	City Express	MBS1101		220 572			218 368	MBS1131					
50cc.	SH 50 T	1997-2003	Fifty/Scoopy	O7034	223 058	220 524			206 789	MBS1101		220 572			218 368
50cc.	SJ 50 P	1993-1999	Bali	O7016	223 047	220 498			218 301	MBS1101		220 572			218 368
50cc.	SJ 50 R	1993-1999	Bali	O7016	223 047	220 498			218 301	MBS1101		220 572			218 368
50cc.	SJ 50 S	1993-1999	Bali	O7016	223 047	220 498			218 301	MBS1101		220 572			218 368
50cc.	SJ 50 T	1993-1999	Bali	O7016	223 047	220 498			218 301	MBS1101		220 572			218 368
50cc.	SJ 50 V	1993-1999	Bali	O7016	223 047	220 498			218 301	MBS1101		220 572			218 368
50cc.	SJ 50 W	1993-1999	Bali	O7016	223 047	220 498			218 301	MBS1101		220 572			218 368
50cc.	SJ 50 X	1993-1999	Bali	O7016	223 047	220 498			218 301	MBS1101		220 572			218 368
50cc.	SK 50	-	Dio Drum F/R AF27	MBS1120		220 576			218 364	MBS1120		220 576			218 364
50cc.	SK 50	-	DIO XR AF28	H1055	222 932	222 931			218 324	MBS1120		220 576			218 364
50cc.	SK 50	-	DIO SR AF28	H1055	222 932	222 931			218 324	MBS1120		220 576			218 364
50cc.	SK 50	-	DIO-ZX AF28	H1055	222 932	222 931			218 324	MBS1120		220 576			218 364
50cc.	SN 50 N	1994-1994	Giorno	MBS1120		220 576			218 364	MBS1120		220 576			218 364
50cc.	SRX 50	1997-1999	Joker/Shadow	H1068	222 936				218 595	MBS1101		220 572			218 368
50cc.	SS 50 ZB2	1977-1980		H1004						MBS1101		220 572			218 368
50cc.	SS 50 ZK2	1975-1977		MBS1101		220 572			218 368	MBS1101		220 572			218 368
50cc.	ST 50 Dax	1978-1993		MBS1101		220 572			218 368	MBS1101		220 572			218 368
50cc.	SXR 50 SW	1998-1999		O7034	223 058	220 524			206 789	MBS1101		220 572			218 368
50cc.	SXR 50 SX	1998-1999		O7034	223 058	220 524			206 789	MBS1101		220 572			218 368
50cc.	SXR 50 W	1998-1999		O7034	223 058	220 524			206 789	MBS1101		220 572			218 368
50cc.	SXR 50 X	1998-1999		O7034	223 058	220 524			206 789	MBS1101		220 572			218 368
50cc.	Tact 50	-		H1055	222 932	222 931			218 324	MBS1120		220 576			218 364
50cc.	TC 50	1996-2000	Gyro Canopy (TA02)	MBS1101		220 572			218 368	MBS1120		220 576			218 364
50cc.	TC 50 Y/2	2000-2002	(TA02) Gyro Canopy	MBS1106						MBS1120		220 576			218 364
50cc.	TLM 50 F	1985-1985		MBS1120		220 576			218 364	MBS1120		220 576			218 364
50cc.	X8R-S	1998-2004	SuperSportScooter	O7034	223 058	220 524			206 789	H1075					
50cc.	X8R-X	1998-2004	CrossSportScooter	O7034	223 058	220 524			206 789	H1075					
50cc.	XR 50 M5	2005-2005	(AD14) Motard	H1052	222 929	220 480				H1037	222 919	222 920	216 679	221 739	218 319
60cc.	CR 60 RF	1985-1986		MBS1120		220 576			218 364	MBS1120		220 576			218 364
60cc.	CR 60 RG	1985-1986		MBS1120		220 576			218 364	MBS1120		220 576			218 364
70cc.	ATC 70	1978-1985								MBS1109		220 573			
70cc.	C 70	1975-1985		MBS1101		220 572			218 368	MBS1101		220 572			218 368
70cc.	CF 70 C	1977-1978		MBS1101		220 572			218 368	MBS1101		220 572			218 368
70cc.	CRF 70	2004-2008	F4 - F8	MBS1120		220 576			218 364	MBS1120		220 576			218 364
70cc.	XR 70	1997-2003		MBS1120		220 576			218 364	MBS1120		220 576			218 364
75cc.	CRM 75	1989-1994		H1032		220 474	216 680		218 318	MBS1106					
75cc.	NF 75	1979-1979		MBS1101		220 572			218 368	MBS1101		220 572			218 368
75cc.	NSR 75	1992-2000	(NS-1)	H1052	222 929	220 480				H1069					218 325
75cc.	SA 75	1989-	Vision	MBS1101		220 572			218 368	MBS1120		220 576			218 364
75cc.	SH 75	1987-1995	Scoopy	MBS1101		220 572			218 368	MBS1131					
75cc.	XR 75 K4	1975-1978		MBS1106						MBS1101		220 572			218 368
75cc.	XR 75 K5	1979-1979		MBS1101		220 572			218 368	MBS1101		220 572			218 368
80cc.	CR 80	1996-2002		S3030		222 994	220 543	221 801	218 568	H1037	222 919	222 920	216 679	221 739	218 319
80cc.	CR 80 RC	1982-1982		MBS1106						MBS1120		220 576			218 364
80cc.	CR 80 RD	1983-1984		MBS1120		220 576			218 364	MBS1120		220 576			218 364
80cc.	CR 80 RE	1983-1984		MBS1120		220 576			218 364	MBS1120		220 576			218 364
80cc.	CR 80 RF	1985-1985		MBS1120		220 576			218 364	MBS1138					
80cc.	CR 80 RG	1986-1991		S3030		222 994	220 543	221 801	218 568	MBS1138					
80cc.	CR 80 RH	1986-1991		S3030		222 994	220 543	221 801	218 568	MBS1138					
80cc.	CR 80 RJ	1986-1991		S3030		222 994	220 543	221 801	218 568	MBS1138					
80cc.	CR 80 RK	1986-1991		S3030		222 994	220 543	221 801	218 568	MBS1138					
80cc.	CR 80 RL	1986-1991		S3030		222 994	220 543	221 801	218 568	MBS1138					
80cc.	CR 80 RM	1986-1991		S3030		222 994	220 543	221 801	218 568	MBS1138					
80cc.	CR 80 RN	1992-1995		S3030		222 994	220 543	221 801	218 568	H1037	222 919	222 920	216 679	221 739	218 319
80cc.	CR 80 RP	1992-1995		S3030		222 994	220 543	221 801	218 568	H1037	222 919	222 920	216 679	221 739	218 319
80cc.	CR 80 RR	1992-1995		S3030		222 994	220 543	221 801	218 568	H1037	222 919	222 920	216 679	221 739	218 319
80cc.	CR 80 RS	1992-1995		S3030		222 994	220 543	221 801	218 568	H1037	222 919	222 920	216 679	221 739	218 319
80cc.	CRE 80	1998-		S3030		222 994	220 543	221 801	218 568	H1037	222 919	222 920	216 679	221 739	218 319
80cc.	CRF 80	2004-2007	F4 - F7	MBS1120		220 576			218 364	MBS1120		220 576			218 364
80cc.	MB 80	1980-	(MB8)	H1013	222 912		220 468			MBS1106					
80cc.	MBX 80 FWDD	1983-1986		H1012	222 908	222 907	220 467	221 791	218 351	MBS1106					
80cc.	MBX 80 FWDF	1983-1986		H1012	222 908	222 907	220 467	221 791	218 351	MBS1106					
80cc.	MCX 80	1982-		H1013	222 912		220 468			MBS1106					
80cc.	NH 80 Lead	1985-1985		H1035						MBS1120		220 576			218 364
80cc.	NH 80 MD-D	1983-1986		MBS1101		220 572			218 368	MBS1115					218 373
80cc.	NH 80 MD-G	1983-1986		MBS1101		220 572			218 368	MBS1115					218 373
80cc.	NH 80 MDR	1994-		MBS1101		220 572			218 368	MBS1120		220 576			218 364

Poj. [cc.]	Model	Rok	Specyfikacja modelu	PRZÓD						TYŁ					
				NHC				M-LINE	Siffert	NHC				M-LINE	Siffert
				Symbol	AM-300	AK-150	CU-1			Symbol	AM-300	AK-150	CU-1		
HONDA															
80cc.	NH 80 SS	1985-1985		H1035						MBS1120		220 576			218 364
80cc.	NSR 80 J-2	1988-1992	(HC06)	H1022	222 914	220 471			218 358	H1037	222 919	222 920	216 679	221 739	218 319
80cc.	NSR 80 K	1988-1992	(HC06)	H1022	222 914	220 471			218 358	H1037	222 919	222 920	216 679	221 739	218 319
80cc.	NSR 80 L	1988-1992	(HC06)	H1022	222 914	220 471			218 358	H1037	222 919	222 920	216 679	221 739	218 319
80cc.	NSR 80 N	1988-1992	(HC06)	H1022	222 914	220 471			218 358	H1037	222 919	222 920	216 679	221 739	218 319
80cc.	NSR 80 P	1993-	(HC06)	H1052	222 929	220 480				H1037	222 919	222 920	216 679	221 739	218 319
80cc.	NSR 80 R	1993-	(HC06)	H1052	222 929	220 480				H1037	222 919	222 920	216 679	221 739	218 319
80cc.	NSR 80 S	1993-	(HC06)	H1052	222 929	220 480				H1037	222 919	222 920	216 679	221 739	218 319
80cc.	XR 80 R	1987-1988		MBS1120		220 576			218 364	MBS1120		220 576			218 364
85cc.	CR 85	2003-2007		S3030		222 994	220 543	221 801	218 568	H1037	222 919	222 920	216 679	221 739	218 319
90cc.	C 90	1975-1992		MBS1101		220 572			218 368	MBS1101		220 572			218 368
90cc.	EZ 90 Cub	1991-1995		MBS1101		220 572			218 368	MBS1101		220 572			218 368
90cc.	NH 90 M	1991-1994	Yuppy	H1068	222 936				218 595	MBS1101		220 572			218 368
90cc.	NH 90 P	1991-1994	Yuppy	H1068	222 936				218 595	MBS1101		220 572			218 368
90cc.	NH 90 R	1991-1994	Yuppy	H1068	222 936				218 595	MBS1101		220 572			218 368
90cc.	SRX 90 T	1997-1999	Shadow	H1068	222 936				218 595	MBS1101		220 572			218 368
90cc.	SRX 90 W	1997-1999	Shadow	H1068	222 936				218 595	MBS1101		220 572			218 368
90cc.	SRX 90 X	1997-1999	Shadow	H1068	222 936				218 595	MBS1101		220 572			218 368
90cc.	TRX 90	1993-2006	Fourtrax/Sportrax	MBS1101		220 572			218 368	MBS1112					
90cc.	TRX 90 EX	2007-2008		MBS1101		220 572			218 368	MBS1112					
100cc.	100	1997-1998	Astrea Grand/Supra Drum	MBS1101		220 572			218 368	MBS1101		220 572			218 368
100cc.	CRF 100	2004-2007	F4 - F7	MBS1120		220 576			218 364	MBS1120		220 576			218 364
100cc.	H 100 A	1982-1992		MBS1101		220 572			218 368	MBS1101		220 572			218 368
100cc.	H 100 SD	1982-1992		MBS1101		220 572			218 368	MBS1101		220 572			218 368
100cc.	H 100 SG	1982-1992		MBS1101		220 572			218 368	MBS1101		220 572			218 368
100cc.	H 100 SJ	1982-1992		MBS1101		220 572			218 368	MBS1101		220 572			218 368
100cc.	NF 100	1999-1999	Astrea Supra	H1052	222 929	220 480				MBS1101		220 572			218 368
100cc.	SH 100 1	1996-2001	Scoopy	O7034	223 058	220 524			206 789	MBS1101		220 572			218 368
100cc.	SH 100 T	1996-2001	Scoopy	O7034	223 058	220 524			206 789	MBS1101		220 572			218 368
100cc.	SH 100 W	1996-2001	Scoopy	O7034	223 058	220 524			206 789	MBS1101		220 572			218 368
100cc.	SH 100 X	1996-2001	Scoopy	O7034	223 058	220 524			206 789	MBS1101		220 572			218 368
100cc.	SH 100 Y	1996-2001	Scoopy	O7034	223 058	220 524			206 789	MBS1101		220 572			218 368
100cc.	SJ 100 T	1996-1999	Bali Ex	O7016	223 047	220 498			218 301	MBS1101		220 572			218 368
100cc.	SJ 100 V	1996-1999		O7016	223 047	220 498			218 301	MBS1101		220 572			218 368
100cc.	SJ 100 W	1996-1999		O7016	223 047	220 498			218 301	MBS1101		220 572			218 368
100cc.	SJ 100 X	1996-1999		O7016	223 047	220 498			218 301	MBS1101		220 572			218 368
100cc.	XR 100	1993-2003		MBS1120		220 576			218 364	MBS1120		220 576			218 364
100cc.	XR 100 M5	2005-2005	(HD13) Motard	H1052	222 929	220 480				H1037	222 919	222 920	216 679	221 739	218 319
110cc.	CT 110 K	1989-1993		MBS1101		220 572			218 368	MBS1106					
110cc.	CT 110 M	1989-1993		MBS1101		220 572			218 368	MBS1106					
110cc.	CT 110 P	1989-1993		MBS1101		220 572			218 368	MBS1106					
110cc.	SCV 110-8	2008-2008	Lead	H1077	222 943				218 565	MBS1140					
125cc.	ANF 125	2003-2008	Innova	H1083		220 492				MBS1137					
125cc.	ATC 125 ME	1984-1985		MBS1101		220 572			218 368	MBS1112					
125cc.	ATC 125 MG	1984-1985		MBS1101		220 572			218 368	MBS1112					
125cc.	CA 125 S	1995-1997	Rebel	H1070	222 937					MBS1121		220 577			
125cc.	CA 125 T	1995-1997	Rebel	H1070	222 937					MBS1121		220 577			
125cc.	CA 125 V	1998-2000	Rebel	O7016	223 047	220 498			218 301	MBS1121		220 577			
125cc.	CA 125 W	1998-2000	Rebel	O7016	223 047	220 498			218 301	MBS1121		220 577			
125cc.	CA 125 X	1998-2000	Rebel	O7016	223 047	220 498			218 301	MBS1121		220 577			
125cc.	CB 125	1972-1976	K1-K5	MBS1117						MBS1109		220 573			
125cc.	CB 125	1976-1976	K6/S2							MBS1109		220 573			
125cc.	CB 125 RS	1983-1983		H1012	222 908	222 907	220 467	221 791	218 351	MBS1109		220 573			
125cc.	CB 125 S	1975-1979		MBS1101		220 572			218 368	MBS1101		220 572			218 368
125cc.	CB 125 T	1978-1978		H1004						MBS1109		220 573			
125cc.	CB 125 T2	1979-1979		H1011						MBS1109		220 573			
125cc.	CB 125 TDC	1983-1989		H1014	222 913	220 469			218 290	MBS1109		220 573			
125cc.	CB 125 TDE	1983-1989		H1014	222 913	220 469			218 290	MBS1109		220 573			
125cc.	CB 125 TDJ	1983-1989		H1014	222 913	220 469			218 290	MBS1109		220 573			
125cc.	CBR 125 R	2004-2008		H1083		220 492									
125cc.	CBX 125	1988-	Custom	H1022	222 914	220 471			218 358	MBS1106					
125cc.	CBX 125 F	1984-		H1014	222 913	220 469			218 290	MBS1121		220 577			
125cc.	CBX 125 TS	1982-	Custom	H1012	222 908	222 907	220 467	221 791	218 351	MBS1109		220 573			
125cc.	CD 125 TC	1978-1978		MBS1104						MBS1109		220 573			
125cc.	CG 125 95	1985-1997		MBS1127					218 361	MBS1101		220 572			218 368
125cc.	CG 125 B	1977-1984		MBS1101		220 572			218 368	MBS1101		220 572			218 368
125cc.	CG 125 BR-K	1985-1997		MBS1127					218 361	MBS1101		220 572			218 368
125cc.	CG 125 BR-T	1985-1997		MBS1127					218 361	MBS1101		220 572			218 368
125cc.	CG 125 C	1977-1984		MBS1101		220 572			218 368	MBS1101		220 572			218 368
125cc.	CG 125 E	1977-1984		MBS1101		220 572			218 368	MBS1101		220 572			218 368
125cc.	CG 125 ES4	2004-2008		H1012	222 908	222 907	220 467	221 791	218 351	MBS1140					
125cc.	CG 125 ES8	2004-2008		H1012	222 908	222 907	220 467	221 791	218 351	MBS1140					
125cc.	CG 125 K1	1977-1984		MBS1101		220 572			218 368	MBS1101		220 572			218 368
125cc.	CH 125	1988-1996	Spacy	MBS1101		220 572			218 368	MBS1101		220 572			218 368
125cc.	CH 125 D	1984-1986	Spacy	MBS1101		220 572			218 368	MBS1101		220 572			218 368
125cc.	CH 125 E	1984-1986	Spacy	MBS1101		220 572			218 368	MBS1101		220 572			218 368
125cc.	CH 125 G	1984-1986	Spacy	MBS1101		220 572			218 368	MBS1101		220 572			218 368
125cc.	CLR 125 W	1999-2003	City Fly	O7016	223 047	220 498			218 301	MBS1106					

Poj. [cc.]	Model	Rok	Specyfikacja modelu	PRZÓD						TYŁ					
				NHC				M-LINE	Siffert	NHC				M-LINE	Siffert
				Symbol	AM-300	AK-150	CU-1			Symbol	AM-300	AK-150	CU-1		
HONDA															
125cc.	CM 125 CC	1982-1985		MBS1104						MBS1109		220 573			
125cc.	CM 125 CF	1982-1985		MBS1104						MBS1109		220 573			
125cc.	CR 125	2004-2007	R4 - /R7	H1054	222 930		216 677	221 757	218 341	H1078		220 489	216 682		218 550
125cc.	CR 125 R	1998-2001		H1054	222 930		216 677	221 757	218 341	H1037	222 919	222 920	216 679	221 739	218 319
125cc.	CR 125 R	2002-2003	R2, R3	H1054	222 930		216 677	221 757	218 341	H1078		220 489	216 682		218 550
125cc.	CR 125 RE	1984-1985		H1025		222 916	222 917								
125cc.	CR 125 RF	1984-1985		H1025		222 916	222 917								
125cc.	CR 125 RG	1986-1986		H1025		222 916	222 917								
125cc.	CR 125 RH	1987-1988		H1032		220 474	216 680		218 318	H1037	222 919	222 920	216 679	221 739	218 319
125cc.	CR 125 RJ	1987-1988		H1032		220 474	216 680		218 318	H1037	222 919	222 920	216 679	221 739	218 319
125cc.	CR 125 RK	1989-1989		H1032		220 474	216 680		218 318	H1037	222 919	222 920	216 679	221 739	218 319
125cc.	CR 125 RL	1990-1991		H1032		220 474	216 680		218 318	H1037	222 919	222 920	216 679	221 739	218 319
125cc.	CR 125 RM	1990-1991		H1032		220 474	216 680		218 318	H1037	222 919	222 920	216 679	221 739	218 319
125cc.	CR 125 RN	1992-1994		H1032		220 474	216 680		218 318	H1037	222 919	222 920	216 679	221 739	218 319
125cc.	CR 125 RP	1992-1994		H1032		220 474	216 680		218 318	H1037	222 919	222 920	216 679	221 739	218 319
125cc.	CR 125 RR	1992-1994		H1032		220 474	216 680		218 318	H1037	222 919	222 920	216 679	221 739	218 319
125cc.	CR 125 RS	1995-1997		H1054	222 930		216 677	221 757	218 341	H1037	222 919	222 920	216 679	221 739	218 319
125cc.	CR 125 RT	1995-1997		H1054	222 930		216 677	221 757	218 341	H1037	222 919	222 920	216 679	221 739	218 319
125cc.	CR 125 RV	1995-1997		H1054	222 930		216 677	221 757	218 341	H1037	222 919	222 920	216 679	221 739	218 319
125cc.	CRM 125	1990-1999		O7016	223 047	220 498			218 301	H1066		220 485			
125cc.	FES 125	2003-2007	Pantheon	H1074	222 940	220 488			218 349	H1043	222 921	220 475	222 922		218 320
125cc.	FES 125	1998-2002	Pantheon	H1074	222 940	220 488			218 349	MBS1133					218 383
125cc.	FS 125	2003-2004	Sonic	H1022	222 914	220 471			218 358	H1083		220 492			
125cc.	LS 125 RY	2000-		H1022	222 914	220 471			218 358	H1052	222 929	220 480			
125cc.	MBX 125 FE	1984-1986		H1022	222 914	220 471			218 358	MBS1106					
125cc.	MTX 125	1985-1995		H1025		222 916	222 917			MBS1106					
125cc.	NES 125	2000-2005		H1077	222 943				218 565	MBS1140					
125cc.	NH 125	1986-1987	Lead	H1035						MBS1101		220 572			218 368
125cc.	NH 125 MD-D	1983-1983	Lead	MBS1101		220 572			218 368	MBS1101		220 572			218 368
125cc.	NS 125	1986-1990		O7016	223 047	220 498			218 301	MBS1101		220 572			218 368
125cc.	NSR 125	1991-2004		O7016	223 047	220 498			218 301	H1066		220 485			
125cc.	NX 125 F	1989-1997	Transcity	O7016	223 047	220 498			218 301	MBS1101		220 572			218 368
125cc.	NX 125 K	1989-1997	Transcity	O7016	223 047	220 498			218 301	MBS1101		220 572			218 368
125cc.	NX 125 S	1989-1997	Transcity	O7016	223 047	220 498			218 301	MBS1101		220 572			218 368
125cc.	PS 125	2006-2008	i6/i7i8	H1077	222 943				218 565	MBS1140					
125cc.	SES 125	2002-2007	Dylan	H1077	222 943				218 565	MBS1140					
125cc.	SH 125	2001-2008		H1077	222 943				218 565	MBS1140					
125cc.	SL 125 KIA	1976-1976		MBS1101		220 572			218 368	MBS1101		220 572			218 368
125cc.	TRX 125 J	1988-1988		MBS1101		220 572			218 368	MBS1112					
125cc.	VT 125	1999-2008	Shadow	H1052	222 929	220 480				MBS1121		220 577			
125cc.	XL 125	1985-1985	Paris-Dakar	O7016	223 047	220 498			218 301	MBS1101		220 572			218 368
125cc.	XL 125	2001-2008	Varadero	H1052	222 929	220 480									
125cc.	XL 125 K	1979-1979	K3/K4	MBS1101		220 572			218 368	MBS1106					
125cc.	XL 125 RF	1985-1986		H1025		222 916	222 917			MBS1106					
125cc.	XL 125 RH	1985-1986		H1025		222 916	222 917			MBS1106					
125cc.	XLR 125 RW	1998-2001		H1054	222 930		216 677	221 757	218 341	MBS1106					
125cc.	XR 125	2003-2008		H1054	222 930		216 677	221 757	218 341	MBS1106					
150cc.	CBR 150 R	2000-2003		H1083		220 492									
150cc.	CG 150 ES	2004-2005	Titan	H1012	222 908	222 907	220 467	221 791	218 351	MBS1140					
150cc.	CG 150 ESD	2004-2005	Titan	H1012	222 908	222 907	220 467	221 791	218 351	MBS1140					
150cc.	CG 150 KS	2004-2005	Titan	H1012	222 908	222 907	220 467	221 791	218 351	MBS1140					
150cc.	CRF 150	2007-2008		S3030		222 994	220 543	221 801	218 568	H1078		220 489	216 682		218 550
150cc.	CRF 150	2003-2007		H1054	222 930		216 677	221 757	218 341	MBS1106					
150cc.	FES 150 3	2003-2006	Pantheon	H1074	222 940	220 488			218 349	H1043	222 921	220 475	222 922		218 320
150cc.	FES 150 3	2003-2006		H1074	222 940	220 488			218 349	H1043	222 921	220 475	222 922		218 320
150cc.	FES 150 5	2003-2006		H1074	222 940	220 488			218 349	H1043	222 921	220 475	222 922		218 320
150cc.	FES 150 Pantheon	1998-2002		H1074	222 940	220 488			218 349	MBS1133					218 383
150cc.	NES 150 @ 150 Scooter	2001-2005		H1077	222 943				218 565	MBS1140					
150cc.	NSR 150 RR	-	Malaysian Market	H1052	222 929	220 480				H1052	222 929	220 480			
150cc.	PS 150 i6	2006-2008		H1077	222 943				218 565	MBS1140					
150cc.	PS 150 i7	2006-2008		H1077	222 943				218 565	MBS1140					
150cc.	PS 150 i8	2006-2008		H1077	222 943				218 565	MBS1140					
150cc.	SES 150 2	2002-2006	Dylan	H1077	222 943				218 565	MBS1140					
150cc.	SES 150 3	2002-2006	Dylan	H1077	222 943				218 565	MBS1140					
150cc.	SES 150 4	2002-2006	Dylan	H1077	222 943				218 565	MBS1140					
150cc.	SH 150 1	2001-2008		H1077	222 943				218 565	MBS1140					
150cc.	SH 150 3	2001-2008		H1077	222 943				218 565	MBS1140					
150cc.	SH 150 4	2001-2008		H1077	222 943				218 565	MBS1140					
150cc.	SH 150 5	2001-2008		H1077	222 943				218 565	MBS1140					
150cc.	SH 150 i6	2001-2008		H1077	222 943				218 565	MBS1140					
150cc.	SH 150 i7	2001-2008		H1077	222 943				218 565	MBS1140					
150cc.	SH 150 i8	2001-2008		H1077	222 943				218 565	MBS1140					
185cc.	ATC 185 A	1980-1981		MBS1101		220 572			218 368	MBS1112					
185cc.	ATC 185 SB	1980-1981		MBS1101		220 572			218 368	MBS1112					
185cc.	CD 185 T	1978-1978		MBS1104						MBS1109		220 573			
200cc.	ATC 200 B	1981-1984		MBS1101		220 572			218 368	MBS1112					
200cc.	ATC 200 ESE	1981-1984		MBS1101		220 572			218 368	MBS1112					
200cc.	ATC 200 ESF	1981-1984		MBS1101		220 572			218 368	MBS1112					

Poj. [cc.]	Model	Rok	Specyfikacja modelu	PRZÓD						TYŁ					
				NHC				M-LINE	Siffert	NHC				M-LINE	Siffert
				Symbol	AM-300	AK-150	CU-1			Symbol	AM-300	AK-150	CU-1		
HONDA															
200cc.	ATC 200 SE	1981-1984		MBS1101		220 572			218 368	MBS1112					
200cc.	ATC 200 XD	1983-1983		H1019			220 470								
200cc.	CBX 200 Strada	1997-2001		H1012	222 908	222 907	220 467	221 791	218 351	MBS1140					
200cc.	CD 200 TA	1979-1980		MBS1104						MBS1109		220 573			
200cc.	CD 200 TB	1979-1980		MBS1104						MBS1109		220 573			
200cc.	CM 200 TA	1979-1980		MBS1104						MBS1109		220 573			
200cc.	CM 200 TB	1979-1980		MBS1104						MBS1109		220 573			
200cc.	CTX 200	2004-2005	Bushlander	H1054	222 930		216 677	221 757	218 341	MBS1106					
200cc.	CTX 200 A	2004-2005	Bushlander	H1054	222 930		216 677	221 757	218 341	MBS1106					
200cc.	MTX 200 RWF	1985-1985		H1025		222 916	222 917			MBS1106					
200cc.	TA 200 TA	2002-2005	Shadow	H1052	222 929	220 480				H1052	222 929	220 480			
200cc.	TLR 200 D	1983-1985		MBS1120		220 576			218 364	MBS1120		220 576			218 364
200cc.	TLR 200 E	1983-1985		MBS1120		220 576			218 364	MBS1120		220 576			218 364
200cc.	TLR 200 G	1986-1987		MBS1106						MBS1120		220 576			218 364
200cc.	TLR 200 H	1986-1987		MBS1106						MBS1120		220 576			218 364
200cc.	XL 200 L	1985-1985		O7016	223 047	220 498			218 301	MBS1101		220 572			218 368
200cc.	XL 200 R	1985-1985		H1025		222 916	222 917			MBS1101		220 572			218 368
220cc.	FTR 223 2	2000-2002		H1025		222 916	222 917			MBS1140					
220cc.	FTR 223 A2	2000-2002		H1025		222 916	222 917			MBS1140					
220cc.	FTR 223 Y	2000-2002	(MC34)	H1025		222 916	222 917			MBS1140					
230cc.	CRF 230	2004-2008	F4 - F8	H1054	222 930		216 677	221 757	218 341	MBS1106					
230cc.	SL 230	1997-2001	(MD33), Free Landsports	H1054	222 930		216 677	221 757	218 341	H1037	222 919	222 920	216 679	221 739	218 319
250cc.	ATC 250 RB	1981-1981		H1012	222 908	222 907	220 467	221 791	218 351	MBS1112					
250cc.	ATC 250 RC	1982-1982		S3030		222 994	220 543	221 801	218 568	MBS1112					
250cc.	ATC 250 RD	1983-1984		S3030		222 994	220 543	221 801	218 568	S3030		222 994	220 543	221 801	218 568
250cc.	ATC 250 RF/RG	1985-1986		H1025		222 916	222 917			H1025		222 916	222 917		
250cc.	CB 250	1992-2005	Two Fifty	H1048	222 925	220 479	222 926	221 767	218 594	MBS1109		220 573			
250cc.	CB 250	1996-2001	Hornet	H1044		220 476	222 923		218 563	H1043	222 921	220 475	222 922		218 320
250cc.	CBF 250 4/6	2004-2006		H1052	222 929	220 480				MBS1140					
250cc.	CBR 250	1988-1994	(MC19, MC22)	H1045	216 662	220 477	222 924	221 743	215 191	H1043	222 921	220 475	222 922		218 320
250cc.	CBR 250 RH	1987-1987	(MC17)	H1033		220 482			218 575	H1043	222 921	220 475	222 922		218 320
250cc.	CBX 250	1984-1998		H1022	222 914	220 471			218 358	MBS1106					
250cc.	CBX 250 RSE	1984-1984		H1014	222 913	220 469			218 290	MBS1121		220 577			
250cc.	CD 250 UJ	1988-1992		H1046	216 661	220 478		221 735	218 574	MBS1109		220 573			
250cc.	CMX 250 CT	1996-1996	Rebel, zacisk Nissin	H1070	222 937					MBS1121		220 577			
250cc.	CMX 250 CV	1997-2000	Rebel, Grimeca	O7016	223 047	220 498			218 301	MBS1121		220 577			
250cc.	CN 250 3	2003-2003	(MF02) Fusion/Fusion X	H1048	222 925	220 479	222 926	221 767	218 594	MBS1139					218 371
250cc.	CR 250	2004-2007		H1054	222 930		216 677	221 757	218 341	H1078		220 489	216 682		218 550
250cc.	CR 250 R1	1997-2001		H1054	222 930		216 677	221 757	218 341	H1037	222 919	222 920	216 679	221 739	218 319
250cc.	CR 250 R2	2002-2003		H1054	222 930		216 677	221 757	218 341	H1078		220 489	216 682		218 550
250cc.	CR 250 R3	2002-2003		H1054	222 930		216 677	221 757	218 341	H1078		220 489	216 682		218 550
250cc.	CR 250 RE	1984-1985		H1025		222 916	222 917								
250cc.	CR 250 RF	1984-1985		H1025		222 916	222 917								
250cc.	CR 250 RG	1986-1986		H1025		222 916	222 917								
250cc.	CR 250 RH	1987-1988		H1032		220 474	216 680		218 318	H1037	222 919	222 920	216 679	221 739	218 319
250cc.	CR 250 RJ	1987-1988		H1032		220 474	216 680		218 318	H1037	222 919	222 920	216 679	221 739	218 319
250cc.	CR 250 RK	1989-1989		H1032		220 474	216 680		218 318	H1037	222 919	222 920	216 679	221 739	218 319
250cc.	CR 250 RL	1990-1991		H1032		220 474	216 680		218 318	H1037	222 919	222 920	216 679	221 739	218 319
250cc.	CR 250 RM	1990-1991		H1032		220 474	216 680		218 318	H1037	222 919	222 920	216 679	221 739	218 319
250cc.	CR 250 RN	1992-1994		H1032		220 474	216 680		218 318	H1037	222 919	222 920	216 679	221 739	218 319
250cc.	CR 250 RP	1992-1994		H1032		220 474	216 680		218 318	H1037	222 919	222 920	216 679	221 739	218 319
250cc.	CR 250 RR	1992-1994		H1032		220 474	216 680		218 318	H1037	222 919	222 920	216 679	221 739	218 319
250cc.	CR 250 RS	1995-1996		H1054	222 930		216 677	221 757	218 341	H1037	222 919	222 920	216 679	221 739	218 319
250cc.	CR 250 RT	1995-1996		H1054	222 930		216 677	221 757	218 341	H1037	222 919	222 920	216 679	221 739	218 319
250cc.	CR 250 RV	1997-2001		H1054	222 930		216 677	221 757	218 341	H1037	222 919	222 920	216 679	221 739	218 319
250cc.	CR 250 RW	1997-2001		H1054	222 930		216 677	221 757	218 341	H1037	222 919	222 920	216 679	221 739	218 319
250cc.	CR 250 RX	1997-2001		H1054	222 930		216 677	221 757	218 341	H1037	222 919	222 920	216 679	221 739	218 319
250cc.	CR 250 RY	1997-2001		H1054	222 930		216 677	221 757	218 341	H1037	222 919	222 920	216 679	221 739	218 319
250cc.	CRF 250	2004-2007		H1054	222 930		216 677	221 757	218 341	H1078		220 489	216 682		218 550
250cc.	CRF 250 R8	2008-2008		H1054	222 930		216 677	221 757	218 341	H1078		220 489	216 682		218 550
250cc.	CRM 250	1997-1998	Active Radical (MD32)	H1054	222 930		216 677	221 757	218 341	H1037	222 919	222 920	216 679	221 739	218 319
250cc.	CRM 250	1994-1996	(MD24) 140 (MK3)	H1054	222 930		216 677	221 757	218 341	H1037	222 919	222 920	216 679	221 739	218 319
250cc.	CRM 250 R	1991-1992	(RM) MK2 MD24	H1032		220 474	216 680		218 318	H1037	222 919	222 920	216 679	221 739	218 319
250cc.	CRM 250 R	1993-1993	(RP/RP-II) MK2/2 MD24	H1032		220 474	216 680		218 318	H1037	222 919	222 920	216 679	221 739	218 319
250cc.	CRM 250 R	1989-1990	(RK) MK1 MD24	H1032		220 474	216 680		218 318	H1050					
250cc.	FES 250 1	2000-2005	Foresight	H1074	222 940	220 488			218 349	H1043	222 921	220 475	222 922		218 320
250cc.	FES 250 2	2000-2005	Foresight	H1074	222 940	220 488			218 349	H1043	222 921	220 475	222 922		218 320
250cc.	FES 250 5	2000-2005	Foresight	H1074	222 940	220 488			218 349	H1043	222 921	220 475	222 922		218 320
250cc.	FES 250 W	1998-1999	Foresight	H1074	222 940	220 488			218 349	MBS1133					218 383
250cc.	FES 250 X	1998-1999	Foresight	H1074	222 940	220 488			218 349	MBS1133					218 383
250cc.	FES 250 Y	2000-2005	Foresight	H1074	222 940	220 488			218 349	H1043	222 921	220 475	222 922		218 320
250cc.	GB 250	1989-1997	Clubman (MC 10-120-150)	H1046	216 661	220 478		221 735	218 574	MBS1121		220 577			
250cc.	GB 250 E	1984-1987	Clubman (MC10)	H1024	216 663	222 915			218 316	MBS1121		220 577			
250cc.	GB 250 H	1984-1987	Clubman (MC10)	H1024	216 663	222 915			218 316	MBS1121		220 577			
250cc.	NS 250 FE	1984-1984	(MCII)	H1024	216 663	222 915			218 316	H1026	222 918	220 472		221 799	
250cc.	NS 250 RE	1984-1986	(MCII)	H1024	216 663	222 915			218 316	H1026	222 918	220 472		221 799	
250cc.	NS 250 RG	1984-1986	(MCII)	H1024	216 663	222 915			218 316	H1026	222 918	220 472		221 799	
250cc.	NSR 250 R	1988-1988		H1044		220 476	222 923		218 563	H1043	222 921	220 475	222 922		218 320

Poj. [cc.]	Model	Rok	Specyfikacja modelu	PRZÓD						TYŁ					
				NHC				M-LINE	Siffert	NHC				M-LINE	Siffert
				Symbol	AM-300	AK-150	CU-1			Symbol	AM-300	AK-150	CU-1		
HONDA															
250cc.	NSR 250 R2R	1994-	(MC28)	H1044		220 476	222 923		218 563	H1053		220 481			
250cc.	NSR 250 RG	1986-1986	(MC16)	H1033		220 482			218 575	H1026	222 918	220 472		221 799	
250cc.	NSR 250 RL	1995-	(MC21)	H1044		220 476	222 923		218 563	H1043	222 921	220 475	222 922		218 320
250cc.	NSR 250 RN	1995-	(MC21)	H1044		220 476	222 923		218 563	H1043	222 921	220 475	222 922		218 320
250cc.	NSR 250 RR	1994-	(MC28)	H1044		220 476	222 923		218 563	H1053		220 481			
250cc.	NSR 250 RSP	1995-	(MC21)	H1044		220 476	222 923		218 563	H1043	222 921	220 475	222 922		218 320
250cc.	NSS 250	2000-2004	Forza/ForzaST/Jazz/Reflex	H1074	222 940	220 488			218 349						
250cc.	NX 250 2L	1990-1993		H1032		220 474	216 680		218 318	MBS1122					
250cc.	NX 250 2P	1990-1993		H1032		220 474	216 680		218 318	MBS1122					
250cc.	NX 250 J	1989-1994	AX-1	H1032		220 474	216 680		218 318	H1050					
250cc.	NX 250 J	1987-1990	(MD21)	H1032		220 474	216 680		218 318	MBS1122					
250cc.	NX 250 K	1987-1990	(MD21)	H1032		220 474	216 680		218 318	MBS1122					
250cc.	NX 250 K	1989-1994	AX-1	H1032		220 474	216 680		218 318	H1050					
250cc.	NX 250 M	1990-1993		H1032		220 474	216 680		218 318	MBS1122					
250cc.	NX 250 P	1990-1993		H1032		220 474	216 680		218 318	MBS1122					
250cc.	NX 250 R	1989-1994	AX-1	H1032		220 474	216 680		218 318	H1050					
250cc.	NX 250 R3	1989-1994	AX-1	H1032		220 474	216 680		218 318	H1050					
250cc.	TRX 250 RG	1986-1987		H1032		220 474	216 680		218 318	H1025		222 916	222 917		
250cc.	TRX 250 RH	1986-1987		H1032		220 474	216 680		218 318	H1025		222 916	222 917		
250cc.	TRX 250 RJ	1988-1989		H1032		220 474	216 680		218 318	H1025		222 916	222 917		
250cc.	TRX 250 RK	1988-1989		H1032		220 474	216 680		218 318	H1025		222 916	222 917		
250cc.	VT 250	1995-1997	Magna	H1048	222 925	220 479	222 926	221 767	218 594	MBS1111		220 574			
250cc.	VT 250 FL	1988-1990	Spada/Castel	H1045	216 662	220 477	222 924	221 743	215 191	H1043	222 921	220 475	222 922		218 320
250cc.	VTR 250	1998-2007	(MC33) 1-7	H1048	222 925	220 479	222 926	221 767	218 594	H1043	222 921	220 475	222 922		218 320
250cc.	VTR 250 W	1998-2007	(MC33)	H1048	222 925	220 479	222 926	221 767	218 594	H1043	222 921	220 475	222 922		218 320
250cc.	VTR 250 Y	1998-2007	(MC33)	H1048	222 925	220 479	222 926	221 767	218 594	H1043	222 921	220 475	222 922		218 320
250cc.	VTZ 250 H	1986-1988		H1046	216 661	220 478		221 735	218 574	MBS1114					
250cc.	VTZ 250 J	1986-1988		H1046	216 661	220 478		221 735	218 574	MBS1114					
250cc.	VTZ 250 K	1986-1988		H1046	216 661	220 478		221 735	218 574	MBS1114					
250cc.	XL 250	-	Degree (MD26)	H1054	222 930		216 677	221 757	218 341	MBS1122					
250cc.	XL 250 RL	1990-1990		H1032		220 474	216 680		218 318	H1037	222 919	222 920	216 679	221 739	218 319
250cc.	XL 250 SB	1982-1982		MBS1104						MBS1121		220 577			
250cc.	XLR 250	-	Baja MK1 (MD22)	H1025		222 916	222 917			MBS1122					
250cc.	XLR 250	1991-	(MD22)	H1054	222 930		216 677	221 757	218 341	H1037	222 919	222 920	216 679	221 739	218 319
250cc.	XLR 250	-	Baja MK2 R3 (MD22)	H1054	222 930		216 677	221 757	218 341	H1050					
250cc.	XLR 250	1988-1990	(MD22)	H1025		222 916	222 917			H1050					
250cc.	XR 250	1996-2004		H1054	222 930		216 677	221 757	218 341	H1037	222 919	222 920	216 679	221 739	218 319
250cc.	XR 250 3/5	2003-2005	(MD30) Motard	H1054	222 930		216 677	221 757	218 341	H1037	222 919	222 920	216 679	221 739	218 319
250cc.	XR 250 III Y/3	2000-2003	Baja	H1054	222 930		216 677	221 757	218 341	H1037	222 919	222 920	216 679	221 739	218 319
250cc.	XR 250 RE	1984-1985		H1025		222 916	222 917			MBS1106					
250cc.	XR 250 RF	1984-1985		H1025		222 916	222 917			MBS1106					
250cc.	XR 250 RG	1986-1987		H1025		222 916	222 917			MBS1106					
250cc.	XR 250 RH	1986-1987		H1025		222 916	222 917			MBS1106					
250cc.	XR 250 RJ	1988-1989		H1032		220 474	216 680		218 318	MBS1106					
250cc.	XR 250 RK	1988-1989		H1032		220 474	216 680		218 318	MBS1106					
250cc.	XR 250 RL	1990-1990		H1032		220 474	216 680		218 318	H1037	222 919	222 920	216 679	221 739	218 319
250cc.	XR 250 RM	1991-1995		H1032		220 474	216 680		218 318	H1037	222 919	222 920	216 679	221 739	218 319
250cc.	XR 250 RN	1991-1995		H1032		220 474	216 680		218 318	H1037	222 919	222 920	216 679	221 739	218 319
250cc.	XR 250 RP	1991-1995		H1032		220 474	216 680		218 318	H1037	222 919	222 920	216 679	221 739	218 319
250cc.	XR 250 RR	1991-1995		H1032		220 474	216 680		218 318	H1037	222 919	222 920	216 679	221 739	218 319
250cc.	XR 250 RS	1991-1995		H1032		220 474	216 680		218 318	H1037	222 919	222 920	216 679	221 739	218 319
250cc.	XR 250 Y/3	2000-2003	(MD30)	H1054	222 930		216 677	221 757	218 341	H1037	222 919	222 920	216 679	221 739	218 319
300cc.	TRX 300 EX	1993-2008		H1018				221 801		S3030		222 994	220 543	221 801	218 568
350cc.	TRX 350 G	1986-1993		MBS1124						MBS1118		220 575			
350cc.	TRX 350 H	1986-1993		MBS1124						MBS1118		220 575			
350cc.	TRX 350 J	1986-1993		MBS1124						MBS1118		220 575			
350cc.	TRX 350 K	1986-1993		MBS1124						MBS1118		220 575			
350cc.	TRX 350 L	1986-1993		MBS1124						MBS1118		220 575			
350cc.	TRX 350 M	1986-1993		MBS1124						MBS1118		220 575			
350cc.	TRX 350 N	1986-1993		MBS1124						MBS1118		220 575			
350cc.	XR 350 RE	1984-1984		H1025		222 916	222 917			MBS1106					
400cc.	CB 400	1999-2003	Super Four (NC39)	H1076	222 941	216 666	222 942		218 353	K5039	223 031	220 511			218 585
400cc.	CB 400	1997-1998	Four (NC36)	H1045	216 662	220 477	222 924	221 743	215 191	H1043	222 921	220 475	222 922		218 320
400cc.	CB 400 5	2004-2005		H1076	222 941	216 666	222 942		218 353	H1057	222 933	216 667	220 483	221 755	218 338
400cc.	CB 400 F	1989-1990	CB-1	H1045	216 662	220 477	222 924	221 743	215 191	H1043	222 921	220 475	222 922		218 320
400cc.	CB 400 S5	2004-2005		H1076	222 941	216 666	222 942		218 353	H1057	222 933	216 667	220 483	221 755	218 338
400cc.	CB 400 SBS	2005-2005		H1076	222 941	216 666	222 942		218 353	H1057	222 933	216 667	220 483	221 755	218 338
400cc.	CB 400 SF	1997-1997	(F3V) Superfour	Y2042		222 973	220 568		218 343	H1043	222 921	220 475	222 922		218 320
400cc.	CB 400 SF	1992-1995	Superfour	H1045	216 662	220 477	222 924	221 743	215 191	H1043	222 921	220 475	222 922		218 320
400cc.	CB 400 SF	1996-1997	(F2V/F3T) Superfour	H1044		220 476	222 923		218 563	H1043	222 921	220 475	222 922		218 320
400cc.	CB 400 SF4	2004-2005		H1076	222 941	216 666	222 942		218 353	H1057	222 933	216 667	220 483	221 755	218 338
400cc.	CBR 400	1987-1989	(NC23) Tri-Arm (102/109)	H1045	216 662	220 477	222 924	221 743	215 191	H1043	222 921	220 475	222 922		218 320
400cc.	CBR 400	1990-1994	(NC29)	H1045	216 662	220 477	222 924	221 743	215 191	H1043	222 921	220 475	222 922		218 320
400cc.	CBR 400 RG	1986-1986	(NC23) 100	H1033		220 482			218 575	H1026	222 918	220 472		221 799	
400cc.	CBR 400 RH-YA	1986-1986	(NC23) 101	H1033		220 482			218 575	H1026	222 918	220 472		221 799	
400cc.	FJS 400 A	2001-2002	(NF01) Silverwing	H1074	222 940	220 488			218 349	H1048	222 925	220 479	222 926	221 767	218 594
400cc.	FJS 400 D6	2006-2008	Silverwing	H1074	222 940	220 488			218 349	H1048	222 925	220 479	222 926	221 767	218 594
400cc.	FJS 400 D7	2006-2008	Silverwing	H1074	222 940	220 488			218 349	H1048	222 925	220 479	222 926	221 767	218 594

Poj. [cc.]	Model	Rok	Specyfikacja modelu	PRZÓD						TYŁ					
				NHC				M-LINE	Siffert	NHC				M-LINE	Siffert
				Symbol	AM-300	AK-150	CU-1			Symbol	AM-300	AK-150	CU-1		
HONDA															
400cc.	FJS 400 D8	2006-2008	Silverwing	H1074	222 940	220 488			218 349	H1048	222 925	220 479	222 926	221 767	218 594
400cc.	NS 400 RF	1985-1987		H1014	222 913	220 469		221 799	218 290	H1014	222 913	220 469			218 290
400cc.	NS 400 RG	1985-1987		H1014	222 913	220 469		221 799	218 290	H1014	222 913	220 469			218 290
400cc.	NT 400	-	(NC25) Bros	H1044		220 476	222 923		218 563	H1043	222 921	220 475	222 922		218 320
400cc.	NV 400	2000-2002	(NC40) Shadow Slasher	H1048	222 925	220 479	222 926	221 767	218 594	MBS1118		220 575			
400cc.	NV 400 CJ	1992-1993	Steed	H1046	216 661	220 478		221 735	218 574	MBS1111		220 574			
400cc.	NV 400 CK	1992-1993	Steed	H1046	216 661	220 478		221 735	218 574	MBS1111		220 574			
400cc.	NV 400 CS	1995-1997	Steed	H1045	216 662	220 477	222 924	221 743	215 191	MBS1111		220 574			
400cc.	NV 400 CV	1995-1997	Steed	H1045	216 662	220 477	222 924	221 743	215 191	MBS1111		220 574			
400cc.	NX 4	2002-2005	Falcon	H1054	222 930		216 677	221 757	218 341	H1037	222 919	222 920	216 679	221 739	218 319
400cc.	RVF 400	1994-1996	(NC35)	H1044		220 476	222 923		218 563	H1053		220 481			
400cc.	TRX 400	1999-2008	EXX/EXY/EX1-EX8	H1018				221 801		S3030		222 994	220 543	221 801	218 568
400cc.	VFR 400	1985-1987	(NC21)	H1033		220 482			218 575	H1026	222 918	220 472		221 799	
400cc.	VFR 400 R3K	1989-1992	(NC30)	H1044		220 476	222 923		218 563	H1053		220 481			
400cc.	VFR 400 R3L	1990-1991	(NC30)	H1044		220 476	222 923		218 563	H1053		220 481			
400cc.	VFR 400 R3M	1990-1991	(NC30)	H1044		220 476	222 923		218 563	H1053		220 481			
400cc.	VFR 400 R3N	1989-1992	(NC30)	H1044		220 476	222 923		218 563	H1053		220 481			
400cc.	VFR 400 RH2	1987-1988	(NC24)	H1033		220 482			218 575	H1043	222 921	220 475	222 922		218 320
400cc.	VFR 400 RJ	1987-1988	(NC24)	H1033		220 482			218 575	H1043	222 921	220 475	222 922		218 320
400cc.	VRX 400 T	1996-1996	(NC33)	H1048	222 925	220 479	222 926	221 767	218 594	H1057	222 933	216 667	220 483	221 755	218 338
400cc.	XR 400	1996-2004		H1054	222 930		216 677	221 757	218 341	H1037	222 919	222 920	216 679	221 739	218 319
400cc.	XR 400	2005-2006	(NC38E) Nomad	H1054	222 930		216 677	221 757	218 341	H1037	222 919	222 920	216 679	221 739	218 319
450cc.	CB 450 SG	1986-1988		H1033		220 482			218 575	MBS1111		220 574			
450cc.	CB 450 SJ	1986-1988		H1033		220 482			218 575	MBS1111		220 574			
450cc.	CMX 450 CH	1987-1988	Rebel	H1014	222 913	220 469			218 290	MBS1110					
450cc.	CMX 450 CJ	1987-1988	Rebel	H1014	222 913	220 469			218 290	MBS1110					
450cc.	CRF 450 R	2002-2008	R2 - R8	H1054	222 930		216 677	221 757	218 341	H1078		220 489	216 682		218 550
500cc.	CB 500	1997-2003		O7061		220 533	223 068		218 339	O7032		223 055	216 675		218 340
500cc.	CB 500 R	1994-1996		H1048	222 925	220 479	222 926	221 767	218 594	MBS1111		220 574			
500cc.	CB 500 T	1994-1996		H1048	222 925	220 479	222 926	221 767	218 594	MBS1111		220 574			
500cc.	CBF 500	2004-2007	(ABS Model)							H1057	222 933	216 667	220 483	221 755	218 338
500cc.	CBF 500 4	2004-2004	(Non ABS Model)	H1048	222 925	220 479	222 926	221 767	218 594	H1057	222 933	216 667	220 483	221 755	218 338
500cc.	CBR 500 FH	1987-1990		H1033		220 482			218 575	H1026	222 918	220 472		221 799	
500cc.	CBR 500 FJ	1987-1990		H1033		220 482			218 575	H1026	222 918	220 472		221 799	
500cc.	CBR 500 FK	1987-1990		H1033		220 482			218 575	H1026	222 918	220 472		221 799	
500cc.	CBR 500 FL	1987-1990		H1033		220 482			218 575	H1026	222 918	220 472		221 799	
500cc.	CR 500	1995-2001		H1054	222 930		216 677	221 757	218 341	H1037	222 919	222 920	216 679	221 739	218 319
500cc.	CR 500 RE	1984-1985		H1025		222 916	222 917								
500cc.	CR 500 RF	1984-1985		H1025		222 916	222 917								
500cc.	CR 500 RG	1986-1986		H1025		222 916	222 917								
500cc.	CR 500 RH	1987-1988		H1032		220 474	216 680		218 318	H1037	222 919	222 920	216 679	221 739	218 319
500cc.	CR 500 RJ	1987-1988		H1032		220 474	216 680		218 318	H1037	222 919	222 920	216 679	221 739	218 319
500cc.	CR 500 RK	1989-1989		H1032		220 474	216 680		218 318	H1037	222 919	222 920	216 679	221 739	218 319
500cc.	CR 500 RL	1990-1991		H1032		220 474	216 680		218 318	H1037	222 919	222 920	216 679	221 739	218 319
500cc.	CR 500 RM	1990-1991		H1032		220 474	216 680		218 318	H1037	222 919	222 920	216 679	221 739	218 319
500cc.	CR 500 RN	1992-1994		H1032		220 474	216 680		218 318	H1037	222 919	222 920	216 679	221 739	218 319
500cc.	CR 500 RP	1992-1994		H1032		220 474	216 680		218 318	H1037	222 919	222 920	216 679	221 739	218 319
500cc.	CR 500 RR	1992-1994		H1032		220 474	216 680		218 318	H1037	222 919	222 920	216 679	221 739	218 319
500cc.	CX 500 A	1979-1981		H1016				221 785		MBS1111		220 574			
500cc.	CX 500 B	1979-1981		H1016				221 785		MBS1111		220 574			
500cc.	CX 500 CA	1979-1981		H1016				221 785		MBS1111		220 574			
500cc.	CX 500 CB	1979-1981		H1016				221 785		MBS1111		220 574			
500cc.	CX 500 CC	1982-1982		H1014	222 913	220 469		221 799	218 290	MBS1111		220 574			
500cc.	CX 500 EC	1982-1982		H1014	222 913	220 469		221 799	218 290	H1014	222 913	220 469			218 290
500cc.	CX 500 TCC	1983-1983	Turbo	H1014	222 913	220 469		221 799	218 290	H1014	222 913	220 469			218 290
500cc.	CX 500 Z	1979-1981		H1016				221 785		MBS1111		220 574			
500cc.	FT 500 C	1982-1982		H1014	222 913	220 469			218 290	H1014	222 913	220 469			218 290
500cc.	GL 500 DC	1982-1982		H1014	222 913	220 469			218 290	MBS1111		220 574			
500cc.	NX 500 J	1988-1991	Dominator	H1046	216 661	220 478		221 735	218 574	H1043	222 921	220 475	222 922		218 320
500cc.	NX 500 K	1988-1991	Dominator	H1046	216 661	220 478		221 735	218 574	H1043	222 921	220 475	222 922		218 320
500cc.	NX 500 L	1988-1991	Dominator	H1046	216 661	220 478		221 735	218 574	H1043	222 921	220 475	222 922		218 320
500cc.	NX 500 M	1988-1991	Dominator	H1046	216 661	220 478		221 735	218 574	H1043	222 921	220 475	222 922		218 320
500cc.	NX 500 N	1992-1996		H1046	216 661	220 478		221 735	218 574	H1043	222 921	220 475	222 922		218 320
500cc.	NX 500 P	1992-1996		H1046	216 661	220 478		221 735	218 574	H1043	222 921	220 475	222 922		218 320
500cc.	NX 500 R	1992-1996		H1046	216 661	220 478		221 735	218 574	H1043	222 921	220 475	222 922		218 320
500cc.	NX 500 S	1992-1996		H1046	216 661	220 478		221 735	218 574	H1043	222 921	220 475	222 922		218 320
500cc.	NX 500 T	1992-1996		H1046	216 661	220 478		221 735	218 574	H1043	222 921	220 475	222 922		218 320
500cc.	NX 500 V	1997-1999	Dominator	O7061		220 533	223 068		218 339	O7032		223 055	216 675		218 340
500cc.	NX 500 W	1997-1999	Dominator	O7061		220 533	223 068		218 339	O7032		223 055	216 675		218 340
500cc.	NX 500 X	1997-1999	Dominator	O7061		220 533	223 068		218 339	O7032		223 055	216 675		218 340
500cc.	TRX 500	2005-2007	FA5/FA6/FA7	H1090			222 954			MBS1118		220 575			
500cc.	TRX 500	2005-2008	Fourtrax Foreman Rubicon	H1090			222 954			MBS1118		220 575			
500cc.	TRX 500	2001-2004	Fourtrax Rubicon	MBS1129S						MBS1118		220 575			
500cc.	VF 500 F2E	1984-1985		H1014	222 913	220 469		221 799	218 290	H1014	222 913	220 469			218 290
500cc.	VF 500 F2F	1984-1985		H1014	222 913	220 469		221 799	218 290	H1014	222 913	220 469			218 290
500cc.	VF 500 FE	1984-1985		H1014	222 913	220 469		221 799	218 290	H1014	222 913	220 469			218 290
500cc.	VF 500 FF	1984-1985		H1014	222 913	220 469		221 799	218 290	H1014	222 913	220 469			218 290
500cc.	XBR 500 F	1985-1989		H1014	222 913	220 469			218 290	MBS1136					

Poj. [cc.]	Model	Rok	Specyfikacja modelu	PRZÓD						TYŁ					
				NHC				M-LINE	Siffert	NHC				M-LINE	Siffert
				Symbol	AM-300	AK-150	CU-1			Symbol	AM-300	AK-150	CU-1		
HONDA															
500cc.	XBR 500 G	1985-1989		H1014	222 913	220 469			218 290	MBS1136					
500cc.	XBR 500 H	1985-1989		H1014	222 913	220 469			218 290	MBS1136					
500cc.	XBR 500 SJ	1985-1989		H1014	222 913	220 469			218 290	MBS1136					
500cc.	XL 500 RC	1982-1982		MBS1126						MBS1121		220 577			
500cc.	XL 500 SZ	1980-1980		MBS1104						MBS1121		220 577			
500cc.	XR 500 RB	1981-1981		MBS1125						MBS1121		220 577			
500cc.	XR 500 RD	1984-1985		H1025		222 916	222 917			MBS1106					
500cc.	XR 500 RE	1984-1985		H1025		222 916	222 917			MBS1106					
500cc.	XR 500 SA	1979-1980								MBS1121		220 577			
500cc.	XR 500 SZ	1979-1980								MBS1121		220 577			
600cc.	CB 600	1998-1999	Hornet, (16" koło)	H1071	222 939	220 487	222 938	221 769		H1057	222 933	216 667	220 483	221 755	218 338
600cc.	CB 600	2007-2008	Hornet, (ABS)							H1057	222 933	216 667	220 483	221 755	218 338
600cc.	CB 600	2000-2006	Hornet, (17" koło)	H1071	222 939	220 487	222 938	221 769		H1057	222 933	216 667	220 483	221 755	218 338
600cc.	CB 600 F	2007-2008	Hornet, F7, F8	H1071	222 939	220 487	222 938	221 769		H1093		222 959	222 958		
600cc.	CB 600 S	2000-2004	Hornet, (17" koło)	H1071	222 939	220 487	222 938	221 769		H1057	222 933	216 667	220 483	221 755	218 338
600cc.	CBF 600	2004-2006		H1071	222 939	220 487	222 938	221 769		H1057	222 933	216 667	220 483	221 755	218 338
600cc.	CBF 600	2004-2006	(ABS Model)	H1071	222 939	220 487	222 938	221 769		H1057	222 933	216 667	220 483	221 755	218 338
600cc.	CBF 600	2004-2007	(ABS Model)	H1071	222 939	220 487	222 938	221 769		H1057	222 933	216 667	220 483	221 755	218 338
600cc.	CBF 600 N7	2007-2007	(Radical Caliper)	H1092		222 957	222 956		219 091	H1057	222 933	216 667	220 483	221 755	218 338
600cc.	CBF 600 NA8	2008-2008	(ABS)							H1057	222 933	216 667	220 483	221 755	218 338
600cc.	CBF 600 S4	2004-2005	(Non ABS)	H1071	222 939	220 487	222 938	221 769		H1057	222 933	216 667	220 483	221 755	218 338
600cc.	CBF 600 S5	2004-2005	(Non ABS)	H1071	222 939	220 487	222 938	221 769		H1057	222 933	216 667	220 483	221 755	218 338
600cc.	CBF 600 SA8	2008-2008	(ABS)							H1057	222 933	216 667	220 483	221 755	218 338
600cc.	CBR 600	2003-2007	F3 - F7	H1076	222 941	216 666	222 942		218 353	H1057	222 933	216 667	220 483	221 755	218 338
600cc.	CBR 600	2003-2008	RR3-RR8, (zacisk radialny)	H1076	222 941	216 666	222 942		218 353	H1057	222 933	216 667	220 483	221 755	218 338
600cc.	CBR 600 F1	2001-2002	Sport	H1076	222 941	216 666	222 942		218 353	H1057	222 933	216 667	220 483	221 755	218 338
600cc.	CBR 600 F2	2001-2002	Sport	H1076	222 941	216 666	222 942		218 353	H1057	222 933	216 667	220 483	221 755	218 338
600cc.	CBR 600 FH	1987-1990		H1033		220 482			218 575	H1026	222 918	220 472		221 799	
600cc.	CBR 600 FJ	1987-1990		H1033		220 482			218 575	H1026	222 918	220 472		221 799	
600cc.	CBR 600 FK	1987-1990		H1033		220 482			218 575	H1026	222 918	220 472		221 799	
600cc.	CBR 600 FL	1987-1990		H1033		220 482			218 575	H1026	222 918	220 472		221 799	
600cc.	CBR 600 FM	1991-1994		H1067		220 486	222 935			H1057	222 933	216 667	220 483	221 755	218 338
600cc.	CBR 600 FN	1991-1994		H1067		220 486	222 935			H1057	222 933	216 667	220 483	221 755	218 338
600cc.	CBR 600 FP	1991-1994		H1067		220 486	222 935			H1057	222 933	216 667	220 483	221 755	218 338
600cc.	CBR 600 FR	1991-1994		H1067		220 486	222 935			H1057	222 933	216 667	220 483	221 755	218 338
600cc.	CBR 600 FS	1995-1998		H1071	222 939	220 487	222 938	221 769		H1057	222 933	216 667	220 483	221 755	218 338
600cc.	CBR 600 FS1	2001-2002	Sport	H1076	222 941	216 666	222 942		218 353	H1057	222 933	216 667	220 483	221 755	218 338
600cc.	CBR 600 FS2	2001-2002	Sport	H1076	222 941	216 666	222 942		218 353	H1057	222 933	216 667	220 483	221 755	218 338
600cc.	CBR 600 FT	1995-1998		H1071	222 939	220 487	222 938	221 769		H1057	222 933	216 667	220 483	221 755	218 338
600cc.	CBR 600 FV	1995-1998		H1071	222 939	220 487	222 938	221 769		H1057	222 933	216 667	220 483	221 755	218 338
600cc.	CBR 600 FW	1995-1998		H1071	222 939	220 487	222 938	221 769		H1057	222 933	216 667	220 483	221 755	218 338
600cc.	CBR 600 FX/FY	1999-2000		H1076	222 941	216 666	222 942		218 353	H1057	222 933	216 667	220 483	221 755	218 338
600cc.	CBR 600 RR	2007-	Hannspree	H1092	222 941	216 666	222 956		218 353	H1093		222 959	222 958		
600cc.	FJS 600	2001-2007	Silverwing, (też modele z ABS)	H1074	222 940	220 488			218 349	H1048	222 925	220 479	222 926	221 767	218 594
600cc.	NTV 600 J	1988-1992	Revere	H1045	216 662	220 477	222 924	221 743	215 191	H1043	222 921	220 475	222 922		218 320
600cc.	NTV 600 K	1988-1992		H1045	216 662	220 477	222 924	221 743	215 191	H1043	222 921	220 475	222 922		218 320
600cc.	NTV 600 M	1988-1992		H1045	216 662	220 477	222 924	221 743	215 191	H1043	222 921	220 475	222 922		218 320
600cc.	VT 600	1994-2000	Shadow custom	H1045	216 662	220 477	222 924	221 743	215 191	MBS1111		220 574			
600cc.	VT 600 CN	1993-1993	Shadow custom	H1046	216 661	220 478		221 735	218 574	MBS1111		220 574			
600cc.	XL 600	1983-1987		H1025		222 916	222 917			MBS1121		220 577			
600cc.	XL 600 LMF	1985-1987		H1014	222 913	220 469			218 290	MBS1121		220 577			
600cc.	XL 600 LMH	1985-1987		H1014	222 913	220 469			218 290	MBS1121		220 577			
600cc.	XL 600 RMG	1985-1987		H1014	222 913	220 469			218 290	MBS1121		220 577			
600cc.	XL 600 VH	1987-1990		H1014	222 913	220 469			218 290	MBS1121		220 577			
600cc.	XL 600 VJ	1987-1990		H1014	222 913	220 469			218 290	MBS1121		220 577			
600cc.	XL 600 VK	1987-1990		H1014	222 913	220 469			218 290	MBS1121		220 577			
600cc.	XL 600 VM	1991-1993		H1046	216 661	220 478		221 735	218 574	H1043	222 921	220 475	222 922		218 320
600cc.	XL 600 VN	1991-1993		H1046	216 661	220 478		221 735	218 574	H1043	222 921	220 475	222 922		218 320
600cc.	XL 600 VP	1991-1993		H1046	216 661	220 478		221 735	218 574	H1043	222 921	220 475	222 922		218 320
600cc.	XL 600 VR	1994-1996		H1048	222 925	220 479	222 926	221 767	218 594	H1043	222 921	220 475	222 922		218 320
600cc.	XL 600 VT	1994-1996		H1048	222 925	220 479	222 926	221 767	218 594	H1043	222 921	220 475	222 922		218 320
600cc.	XL 600 VV	1997-1999		H1054	222 930		216 677	221 757	218 341	H1043	222 921	220 475	222 922		218 320
600cc.	XL 600 VW	1997-1999		H1054	222 930		216 677	221 757	218 341	H1043	222 921	220 475	222 922		218 320
600cc.	XL 600 VX	1997-1999		H1054	222 930		216 677	221 757	218 341	H1043	222 921	220 475	222 922		218 320
600cc.	XR 600	1993-2000		H1054	222 930		216 677	221 757	218 341	H1037	222 919	222 920	216 679	221 739	218 319
600cc.	XR 600 RF	1985-1987		H1025		222 916	222 917			MBS1106					
600cc.	XR 600 RG	1985-1987		H1025		222 916	222 917			MBS1106					
600cc.	XR 600 RH	1985-1987		H1025		222 916	222 917			MBS1106					
600cc.	XR 600 RJ	1988-1990		H1032		220 474	216 680		218 318	MBS1106					
600cc.	XR 600 RK	1988-1990		H1032		220 474	216 680		218 318	MBS1106					
600cc.	XR 600 RL	1988-1990		H1032		220 474	216 680		218 318	MBS1106					
600cc.	XR 600 RM	1991-1991		H1032		220 474	216 680		218 318	H1037	222 919	222 920	216 679	221 739	218 319
650cc.	CX 650 ED	1983-1983		H1024	216 663	222 915			218 316	H1014	222 913	220 469			218 290
650cc.	CX 650 TD Turbo	1983-1983		H1024	216 663	222 915			218 316	H1014	222 913	220 469			218 290
650cc.	FMX 650 5/6	2005-2008		H1048	222 925	220 479	222 926	221 767	218 594	H1043	222 921	220 475	222 922		218 320
650cc.	FX 650 X	1999-2003	Vigor	O7061		220 533	223 068		218 339	O7032		223 055	216 675		218 340
650cc.	FX 650 Y	1999-2003	Vigor	O7061		220 533	223 068		218 339	O7032		223 055	216 675		218 340

Poj. [cc.]	Model	Rok	Specyfikacja modelu	PRZÓD						TYŁ					
				NHC				M-LINE	Siffert	NHC				M-LINE	Siffert
				Symbol	AM-300	AK-150	CU-1			Symbol	AM-300	AK-150	CU-1		
HONDA															
650cc.	GL 650 D2-E	1984-1984		H1024	216 663	222 915			218 316	MBS1111		220 574			
650cc.	NT 650 J	1988-1992	Bros	H1044		220 476	222 923		218 563	H1043	222 921	220 475	222 922		218 320
650cc.	NT 650 K	1988-1992	Bros	H1044		220 476	222 923		218 563	H1043	222 921	220 475	222 922		218 320
650cc.	NT 650 L	1988-1992	Bros	H1044		220 476	222 923		218 563	H1043	222 921	220 475	222 922		218 320
650cc.	NT 650 V1	1998-2001	Deauville	O7061		220 533	223 068		218 339	H1043	222 921	220 475	222 922		218 320
650cc.	NT 650 V2	2002-2004	Deauville	H1082		222 948	222 949		218 333	H1082		222 948	222 949		218 333
650cc.	NT 650 V3	2002-2004		H1082		222 948	222 949		218 333	H1082		222 948	222 949		218 333
650cc.	NT 650 V4	2002-2004		H1082		222 948	222 949		218 333	H1082		222 948	222 949		218 333
650cc.	NT 650 VW	1998-2001	Deauville	O7061		220 533	223 068		218 339	H1043	222 921	220 475	222 922		218 320
650cc.	NT 650 VX	1998-2001	Deauville	O7061		220 533	223 068		218 339	H1043	222 921	220 475	222 922		218 320
650cc.	NT 650 VY	1998-2001	Deauville	O7061		220 533	223 068		218 339	H1043	222 921	220 475	222 922		218 320
650cc.	NTV 650 J	1988-1997		H1045	216 662	220 477	222 924	221 743	215 191	H1043	222 921	220 475	222 922		218 320
650cc.	NTV 650 K	1988-1997		H1045	216 662	220 477	222 924	221 743	215 191	H1043	222 921	220 475	222 922		218 320
650cc.	NTV 650 L	1988-1997		H1045	216 662	220 477	222 924	221 743	215 191	H1043	222 921	220 475	222 922		218 320
650cc.	NTV 650 M	1988-1997		H1045	216 662	220 477	222 924	221 743	215 191	H1043	222 921	220 475	222 922		218 320
650cc.	NTV 650 P	1988-1997		H1045	216 662	220 477	222 924	221 743	215 191	H1043	222 921	220 475	222 922		218 320
650cc.	NTV 650 S	1988-1997		H1045	216 662	220 477	222 924	221 743	215 191	H1043	222 921	220 475	222 922		218 320
650cc.	NTV 650 T	1988-1997		H1045	216 662	220 477	222 924	221 743	215 191	H1043	222 921	220 475	222 922		218 320
650cc.	NTV 650 V	1988-1997		H1045	216 662	220 477	222 924	221 743	215 191	H1043	222 921	220 475	222 922		218 320
650cc.	NX 650 J	1988-1991	Dominator	H1046	216 661	220 478		221 735	218 574	H1043	222 921	220 475	222 922		218 320
650cc.	NX 650 K	1988-1991	Dominator	H1046	216 661	220 478		221 735	218 574	H1043	222 921	220 475	222 922		218 320
650cc.	NX 650 L	1988-1991	Dominator	H1046	216 661	220 478		221 735	218 574	H1043	222 921	220 475	222 922		218 320
650cc.	NX 650 LII	1988-1991	Dominator	H1046	216 661	220 478		221 735	218 574	H1043	222 921	220 475	222 922		218 320
650cc.	NX 650 M	1988-1991	Dominator	H1046	216 661	220 478		221 735	218 574	H1043	222 921	220 475	222 922		218 320
650cc.	NX 650 N	1992-1996	Dominator	H1046	216 661	220 478		221 735	218 574	H1043	222 921	220 475	222 922		218 320
650cc.	NX 650 P	1992-1996	Dominator	H1046	216 661	220 478		221 735	218 574	H1043	222 921	220 475	222 922		218 320
650cc.	NX 650 R	1992-1996	Dominator	H1046	216 661	220 478		221 735	218 574	H1043	222 921	220 475	222 922		218 320
650cc.	NX 650 S	1992-1996	Dominator	H1046	216 661	220 478		221 735	218 574	H1043	222 921	220 475	222 922		218 320
650cc.	NX 650 T	1992-1996	Dominator	H1046	216 661	220 478		221 735	218 574	H1043	222 921	220 475	222 922		218 320
650cc.	NX 650 V	1997-2002	Dominator	O7061		220 533	223 068		218 339	O7032		223 055	216 675		218 340
650cc.	NX 650 W	1997-2002	Dominator	O7061		220 533	223 068		218 339	O7032		223 055	216 675		218 340
650cc.	NX 650 X	1997-2002	Dominator	O7061		220 533	223 068		218 339	O7032		223 055	216 675		218 340
650cc.	SLR 650 V	1997-1998		O7061		220 533	223 068		218 339	O7032		223 055	216 675		218 340
650cc.	SLR 650 W	1997-1998		O7061		220 533	223 068		218 339	O7032		223 055	216 675		218 340
650cc.	XL 650 V	2000-2007	V1-V7, Transalp	H1054	222 930		216 677	221 757	218 341	H1043	222 921	220 475	222 922		218 320
650cc.	XL 650 VY	2000-2007	Transalp	H1054	222 930		216 677	221 757	218 341	H1043	222 921	220 475	222 922		218 320
650cc.	XR 650 R	2000-2007	R1-R7	H1054	222 930		216 677	221 757	218 341	H1037	222 919	222 920	216 679	221 739	218 319
650cc.	XR 650 RY	2000-2007		H1054	222 930		216 677	221 757	218 341	H1037	222 919	222 920	216 679	221 739	218 319
650cc.	XRV 650 J	1988-1989	Africa Twin	H1046	216 661	220 478		221 735	218 574	H1043	222 921	220 475	222 922		218 320
650cc.	XRV 650 K	1988-1989	Africa Twin	H1046	216 661	220 478		221 735	218 574	H1043	222 921	220 475	222 922		218 320
680cc.	DN-01 680	2008-2008								H1048	222 925	220 479	222 926	221 767	218 594
680cc.	TRX 680	2006-2008	Fourtrax Rubicon	H1090			222 954								
680cc.	TRX 680	2006-2008	Fourtrax Rincon Gpscape	H1090			222 954								
700cc.	NT 700 V	2006-2008	V6-V8 Deauville							H1082		222 948	222 949		218 333
700cc.	NT 700 VA7	2007-2008	Deauville							H1082		222 948	222 949		218 333
700cc.	NT 700 VA8	2007-2008	Deauville							H1082		222 948	222 949		218 333
700cc.	TRX 700 XX8	2008-2008		H1054	222 930		216 677	221 757	218 341						
700cc.	XL 700 V8	2008-2008	Transalp							H1043	222 921	220 475	222 922		218 320
750cc.	CB 750 F	1992-2002	Seven Fifty	H1045	216 662	220 477	222 924	221 743	215 191	H1057	222 933	216 667	220 483	221 755	218 338
750cc.	CB 750 F2C	1983-1984		H1024	216 663	222 915			218 316	H1014	222 913	220 469			218 290
750cc.	CB 750 F2D	1983-1984		H1024	216 663	222 915			218 316	H1014	222 913	220 469			218 290
750cc.	CB 750 FC	1983-1984		H1024	216 663	222 915			218 316	H1014	222 913	220 469			218 290
750cc.	CB 750 FD	1983-1984		H1024	216 663	222 915			218 316	H1014	222 913	220 469			218 290
750cc.	CBR 750 FH	1987-1987	Superaero (RC27)	H1028		220 473		221 735		H1026	222 918	220 472		221 799	
750cc.	CBR 750 FJ	1988-1988	Superaero (RC27)	H1045	216 662	220 477	222 924	221 743	215 191	H1048	222 925	220 479	222 926	221 767	218 594
750cc.	CBX 750 FE	1984-1984		H1014	222 913	220 469		221 799	218 290	H1026	222 918	220 472		221 799	
750cc.	RVF 750 RR	1994-1998	RC45	H1044		220 476	222 923		218 563	H1053		220 481			
750cc.	RVF 750 RS	1994-1998	RC45	H1044		220 476	222 923		218 563	H1053		220 481			
750cc.	VF 750	1993-1999		H1048	222 925	220 479	222 926	221 767	218 594	MBS1118		220 575			
750cc.	VF 750 C	1983-1983	Shadow	H1014	222 913	220 469			218 290	MBS1118		220 575			
750cc.	VF 750 CH	1987-1987		H1026	222 918	220 472		221 799		MBS1118		220 575			
750cc.	VF 750 FD	1983-1984		H1014	222 913	220 469		221 799	218 290	H1026	222 918	220 472		221 799	
750cc.	VF 750 FE	1983-1984		H1014	222 913	220 469		221 799	218 290	H1026	222 918	220 472		221 799	
750cc.	VF 750 S	1982-1983	Sabre	H1014	222 913	220 469		221 799	218 290	MBS1111		220 574			
750cc.	VF 750 SC	1982-1982		H1014	222 913	220 469		221 799	218 290	MBS1111		220 574			
750cc.	VFR 750 FG	1986-1987		H1028		220 473		221 735		H1026	222 918	220 472		221 799	
750cc.	VFR 750 FH	1986-1987		H1028		220 473		221 735		H1026	222 918	220 472		221 799	
750cc.	VFR 750 FJ	1988-1989		H1045	216 662	220 477	222 924	221 743	215 191	H1048	222 925	220 479	222 926	221 767	218 594
750cc.	VFR 750 FK	1988-1989		H1045	216 662	220 477	222 924	221 743	215 191	H1048	222 925	220 479	222 926	221 767	218 594
750cc.	VFR 750 FL	1990-1993		H1045	216 662	220 477	222 924	221 743	215 191	H1048	222 925	220 479	222 926	221 767	218 594
750cc.	VFR 750 FM	1990-1993		H1045	216 662	220 477	222 924	221 743	215 191	H1048	222 925	220 479	222 926	221 767	218 594
750cc.	VFR 750 FN	1990-1993		H1045	216 662	220 477	222 924	221 743	215 191	H1048	222 925	220 479	222 926	221 767	218 594
750cc.	VFR 750 FP	1990-1993		H1045	216 662	220 477	222 924	221 743	215 191	H1048	222 925	220 479	222 926	221 767	218 594
750cc.	VFR 750 FR	1994-1997		H1045	216 662	220 477	222 924	221 743	215 191	H1048	222 925	220 479	222 926	221 767	218 594
750cc.	VFR 750 FS	1994-1997		H1045	216 662	220 477	222 924	221 743	215 191	H1048	222 925	220 479	222 926	221 767	218 594
750cc.	VFR 750 FT	1994-1997		H1045	216 662	220 477	222 924	221 743	215 191	H1048	222 925	220 479	222 926	221 767	218 594
750cc.	VFR 750 FV	1994-1997		H1045	216 662	220 477	222 924	221 743	215 191	H1048	222 925	220 479	222 926	221 767	218 594
750cc.	VFR 750 RJ	1988-1990	RC30	H1044		220 476	222 923		218 563	H1053		220 481			

Poj. [cc.]	Model	Rok	Specyfikacja modelu	PRZÓD						TYŁ					
				NHC				M-LINE	Siffert	NHC				M-LINE	Siffert
				Symbol	AM-300	AK-150	CU-1			Symbol	AM-300	AK-150	CU-1		
HONDA															
750cc.	VFR 750 RK	1988-1990	RC30	H1044		220 476	222 923		218 563	H1053		220 481			
750cc.	VFR 750 RL	1988-1990	RC30	H1044		220 476	222 923		218 563	H1053		220 481			
750cc.	VT 750	1997-2008	Shadow	H1048	222 925	220 479	222 926	221 767	218 594	MBS1118		220 575			
750cc.	VT 750 DC1	2001-2004	Black Widow	H1048	222 925	220 479	222 926	221 767	218 594	MBS1118		220 575			
750cc.	VT 750 DC2	2001-2004	Black Widow	H1048	222 925	220 479	222 926	221 767	218 594	MBS1118		220 575			
750cc.	VT 750 DC7	2007-2008	Shadow Spirit	H1048	222 925	220 479	222 926	221 767	218 594	MBS1118		220 575			
750cc.	VT 750 DC8	2007-2008	Shadow Spirit	H1048	222 925	220 479	222 926	221 767	218 594	MBS1118		220 575			
750cc.	XLV 750 R	1983-1988		H1014	222 913	220 469			218 290	MBS1136					
750cc.	XRV 750	1994-2003	Africa Twin	H1054	222 930		216 677	221 757	218 341	H1043	222 921	220 475	222 922		218 320
750cc.	XRV 750 L	1990-1993	Africa Twin	H1033		220 482			218 575	H1043	222 921	220 475	222 922		218 320
750cc.	XRV 750 M	1990-1993	Africa Twin	H1033		220 482			218 575	H1043	222 921	220 475	222 922		218 320
750cc.	XRV 750 N	1990-1993	Africa Twin	H1033		220 482			218 575	H1043	222 921	220 475	222 922		218 320
800cc.	PC 800	1989-1997	Pacific coast	H1045	216 662	220 477	222 924	221 743	215 191	MBS1118		220 575			
800cc.	VFR 800	2006-2008								H1082		222 948	222 949		218 333
800cc.	VFR 800	2006-2008	(ABS Model)							H1082		222 948	222 949		218 333
800cc.	VFR 800	2002-2005	(ABS Model)	H1082		222 948	222 949		218 333	H1082		222 948	222 949		218 333
800cc.	VFR 800 2	2000-2005		H1082		222 948	222 949		218 333	H1082		222 948	222 949		218 333
800cc.	VFR 800 3	2000-2005		H1082		222 948	222 949		218 333	H1082		222 948	222 949		218 333
800cc.	VFR 800 4	2000-2005		H1082		222 948	222 949		218 333	H1082		222 948	222 949		218 333
800cc.	VFR 800 5	2000-2005		H1082		222 948	222 949		218 333	H1082		222 948	222 949		218 333
800cc.	VFR 800 Fi1	2000-2005		H1082		222 948	222 949		218 333	H1082		222 948	222 949		218 333
800cc.	VFR 800 FiW	1998-1999		H1082		222 948	222 949		218 333	H1082		222 948	222 949		218 333
800cc.	VFR 800 FiX	1998-1999		H1082		222 948	222 949		218 333	H1082		222 948	222 949		218 333
800cc.	VFR 800 FiY	2000-2005		H1082		222 948	222 949		218 333	H1082		222 948	222 949		218 333
900cc.	CB 900	2002-2007	Hornet	H1044		220 476	222 923		218 563	H1057	222 933	216 667	220 483	221 755	218 338
900cc.	CB 900 F2B	1982-1983		H1024	216 663	222 915			218 316	H1014	222 913	220 469			218 290
900cc.	CB 900 F2C	1984-1985		H1014	222 913	220 469		221 799	218 290	H1014	222 913	220 469			218 290
900cc.	CB 900 F2D	1984-1985		H1014	222 913	220 469		221 799	218 290	H1014	222 913	220 469			218 290
900cc.	CB 900 FA	1980-1981		H1006					218 557	H1006					
900cc.	CB 900 FB	1982-1983		H1024	216 663	222 915			218 316	H1014	222 913	220 469			218 290
900cc.	CB 900 FC	1984-1985		H1014	222 913	220 469		221 799	218 290	H1014	222 913	220 469			218 290
900cc.	CB 900 FD	1984-1985		H1014	222 913	220 469		221 799	218 290	H1014	222 913	220 469			218 290
900cc.	CB 900 FZ	1980-1981		H1006					218 557	H1006					
900cc.	CBR 900	1999-1999	Evolution Blade	O7029A						O7006	223 041	223 042	220 517		218 300
900cc.	CBR 900 RR	1994-1997	Fireblade	H1044		220 476	222 923		218 563	H1057	222 933	216 667	220 483	221 755	218 338
900cc.	CBR 900 RR	1998-1999	Fireblade	H1087		222 951	222 952	221 779		H1057	222 933	216 667	220 483	221 755	218 338
900cc.	CBR 900 RR	1992-1993	Fireblade	H1044		220 476	222 923		218 563	H1057	222 933	216 667	220 483	221 755	218 338
930cc.	CBR 930 RR	2000-2001	Fireblade	H1087		222 951	222 952	221 779		H1057	222 933	216 667	220 483	221 755	218 338
950cc.	CBR 950 RR	2002-2003	Fireblade	H1087		222 951	222 952	221 779		H1057	222 933	216 667	220 483	221 755	218 338
980cc.	Lead 90	1988-		H1068	222 936				218 595	MBS1131					
1000cc.	CB 1000 FP	1993-1997		H1044		220 476	222 923		218 563	H1057	222 933	216 667	220 483	221 755	218 338
1000cc.	CB 1000 FR	1993-1997		H1044		220 476	222 923		218 563	H1057	222 933	216 667	220 483	221 755	218 338
1000cc.	CB 1000 FS	1993-1997		H1044		220 476	222 923		218 563	H1057	222 933	216 667	220 483	221 755	218 338
1000cc.	CB 1000 FT	1993-1997		H1044		220 476	222 923		218 563	H1057	222 933	216 667	220 483	221 755	218 338
1000cc.	CB 1000 FV	1993-1997		H1044		220 476	222 923		218 563	H1057	222 933	216 667	220 483	221 755	218 338
1000cc.	CB 1000 R	2008-2008		H1092		222 957	222 956		219 091	H1048	222 925	220 479	222 926	221 767	218 594
1000cc.	CBF 1000 F6	2006-2008		H1071	222 939	220 487	222 938	221 769		H1057	222 933	216 667	220 483	221 755	218 338
1000cc.	CBF 1000 F7	2006-2008		H1071	222 939	220 487	222 938	221 769		H1057	222 933	216 667	220 483	221 755	218 338
1000cc.	CBF 1000 F8	2006-2008		H1071	222 939	220 487	222 938	221 769		H1057	222 933	216 667	220 483	221 755	218 338
1000cc.	CBR 1000 F	1989-1992		H1045	216 662	220 477	222 924	221 743	215 191	H1048	222 925	220 479	222 926	221 767	218 594
1000cc.	CBR 1000 F	1993-1999		H1064		220 484	222 934			H1064		220 484	222 934		
1000cc.	CBR 1000 F	1987-1988		H1028		220 473		221 735		H1026	222 918	220 472		221 799	
1000cc.	CBR 1000 RR	2004-2005	Fireblade	H1092		222 957	222 956		219 091	H1057	222 933	216 667	220 483	221 755	218 338
1000cc.	CBR 1000 RR	2006-2008		H1092		222 957	222 956		219 091	H1093		222 959	222 958		
1000cc.	CBX 1000 B	1981-1982		H1024	216 663	222 915			218 316	H1014	222 913	220 469			218 290
1000cc.	CBX 1000 C	1981-1982		H1024	216 663	222 915			218 316	H1014	222 913	220 469			218 290
1000cc.	VF 1000 F2F	1984-1986		H1014	222 913	220 469		221 799	218 290	H1026	222 918	220 472		221 799	
1000cc.	VF 1000 F2G	1984-1986		H1014	222 913	220 469		221 799	218 290	H1026	222 918	220 472		221 799	
1000cc.	VF 1000 FE	1984-1986		H1014	222 913	220 469		221 799	218 290	H1026	222 918	220 472		221 799	
1000cc.	VF 1000 FF	1984-1986		H1014	222 913	220 469		221 799	218 290	H1026	222 918	220 472		221 799	
1000cc.	VF 1000 FG	1984-1986		H1014	222 913	220 469		221 799	218 290	H1026	222 918	220 472		221 799	
1000cc.	VF 1000 RE	1984-1986		H1014	222 913	220 469		221 799	218 290	H1027					
1000cc.	VF 1000 RF	1984-1986		H1014	222 913	220 469		221 799	218 290	H1027					
1000cc.	VF 1000 RG	1984-1986		H1014	222 913	220 469		221 799	218 290	H1027					
1000cc.	VTR 1000	1997-2006	Firestorm	H1044		220 476	222 923		218 563	H1057	222 933	216 667	220 483	221 755	218 338
1000cc.	VTR 1000 SP-1	2000-2001		H1087		222 951	222 952	221 779		H1057	222 933	216 667	220 483	221 755	218 338
1000cc.	VTR 1000 SP-2	2002-2007		H1087		222 951	222 952	221 779		H1057	222 933	216 667	220 483	221 755	218 338
1000cc.	XL 1000	2003-2006	V3-V6	H1082		222 948	222 949		218 333	H1082		222 948	222 949		218 333
1000cc.	XL 1000	1999-2002	Varadero	H1082		222 948	222 949		218 333	H1082		222 948	222 949		218 333
1000cc.	XL 1000	2004-2008	Varadero							H1082		222 948	222 949		218 333
1100cc.	CB 1100 RB2	1980-1983		H1014	222 913	220 469		221 799	218 290	H1026	222 918	220 472		221 799	
1100cc.	CB 1100 RC2	1980-1983		H1014	222 913	220 469		221 799	218 290	H1026	222 918	220 472		221 799	
1100cc.	CB 1100 RD2	1980-1983		H1014	222 913	220 469		221 799	218 290	H1026	222 918	220 472		221 799	
1100cc.	CB 1100 SF1	2000-2003	X11	H1082		222 948	222 949		218 333	H1082		222 948	222 949		218 333
1100cc.	CB 1100 SFY	2000-2003	X11	H1082		222 948	222 949		218 333	H1082		222 948	222 949		218 333
1100cc.	CBR 1100	1997-1998	Blackbird	H1082		222 948	222 949		218 333	H1082		222 948	222 949		218 333
1100cc.	CBR 1100	1999-2008	Blackbird	H1082		222 948	222 949		218 333	H1082		222 948	222 949		218 333
1100cc.	GL 1100 AD	1983-1983	Goldwing Aspencade	H1024	216 663	222 915			218 316	H1014	222 913	220 469			218 290

Poj. [cc.]	Model	Rok	Specyfikacja modelu	PRZÓD						TYŁ					
				NHC				M-LINE	Siffert	NHC				M-LINE	Siffert
				Symbol	AM-300	AK-150	CU-1			Symbol	AM-300	AK-150	CU-1		
HONDA															
1100cc.	GL 1100 C	1982-1982	Goldwing	H1024	216 663	222 915			218 316	H1014	222 913	220 469			218 290
1100cc.	GL 1100 DC	1982-1982	Goldwing	H1024	216 663	222 915			218 316	H1014	222 913	220 469			218 290
1100cc.	ST 1100	1996-2001	Pan European	H1082		222 948	222 949		218 333	H1082		222 948	222 949		218 333
1100cc.	ST 1100	1990-1991	Pan European	H1045	216 662	220 477	222 924	221 743	215 191	H1048	222 925	220 479	222 926	221 767	218 594
1100cc.	ST 1100	1992-1995	Pan European	H1045	216 662	220 477	222 924	221 743	215 191	H1048	222 925	220 479	222 926	221 767	218 594
1100cc.	VT 1100	1994-1998	Shadow	H1048	222 925	220 479	222 926	221 767	218 594	MBS1118		220 575			
1100cc.	VT 1100	2003-2003	Shadow	H1048	222 925	220 479	222 926	221 767	218 594	MBS1118		220 575			
1100cc.	VT 1100	1987-1993	Shadow	H1026	222 918	220 472		221 799		MBS1118		220 575			
1100cc.	VT 1100	2004-2005	Shadow Sabre	H1048	222 925	220 479	222 926	221 767	218 594	H1057	222 933	216 667	220 483	221 755	218 338
1200cc.	GL 1200	1984-1986	Goldwing	H1026	222 918	220 472		221 799		H1026	222 918	220 472		221 799	
1300cc.	CB 1300	1998-2000	(SC40)	K5040		220 512	223 032			K5039	223 031	220 511			218 585
1300cc.	CB 1300	2005-2008	Superfour (ABS)	H1076	222 941	216 666	222 942		218 353	H1057	222 933	216 667	220 483	221 755	218 338
1300cc.	CB 1300	2005-2008	SuperBol-Dor	H1076	222 941	216 666	222 942		218 353	H1057	222 933	216 667	220 483	221 755	218 338
1300cc.	CB 1300 5/6	2005-2006	Superfour	H1076	222 941	216 666	222 942		218 353	H1057	222 933	216 667	220 483	221 755	218 338
1300cc.	CB 1300 F1	2001-2001	(SC40)	H1087		222 951	222 952	221 779		K5039	223 031	220 511			218 585
1300cc.	CB 1300 F13	2003-2004	Super Four	H1076	222 941	216 666	222 942		218 353	H1057	222 933	216 667	220 483	221 755	218 338
1300cc.	CB 1300 F3	2003-2004	Super Four	H1076	222 941	216 666	222 942		218 353	H1057	222 933	216 667	220 483	221 755	218 338
1300cc.	ST 1300	2002-2008	Pan European	H1082		222 948	222 949		218 333	H1082		222 948	222 949		218 333
1300cc.	VTX 1300	2003-2008		H1048	222 925	220 479	222 926	221 767	218 594	H1057	222 933	216 667	220 483	221 755	218 338
1300cc.	X4 CB 1300	1997-2000	(SC38)	H1044		220 476	222 923		218 563	K5039	223 031	220 511			218 585
1500cc.	GL 1500	1997-2003	(F6C)	H1045	216 662	220 477	222 924	221 743	215 191	H1048	222 925	220 479	222 926	221 767	218 594
1500cc.	GL 1500	1990-2000	Goldwing	H1046	216 661	220 478		221 735	218 574	H1026	222 918	220 472		221 799	
1500cc.	GL 1500 J	1988-1989	Goldwing	H1046	216 661	220 478		221 735	218 574	H1026	222 918	220 472		221 799	
1500cc.	GL 1500 K	1988-1989	Goldwing	H1046	216 661	220 478		221 735	218 574	H1026	222 918	220 472		221 799	
1800cc.	GL 1800	2001-2007	Goldwing	H1082		222 948	222 949		218 333	H1094		222 960			
1800cc.	VTX 1800	2002-2008		H1082		222 948	222 949		218 333	H1082		222 948	222 949		218 333
HONDA DALL-ARA															
50cc.	CRE 50	2003-2006	Baja/Six/Derapage	O7042	223 060	220 526			218 306						218 543
50cc.	CRE 50	2001-2002	Six	O7031		223 054	216 674								218 326
50cc.	CRE 50	2001-2002	Baja/Derapage	O7031		223 054	216 674			O7022	223 049	223 048	220 520		218 305
80cc.	CRE 80	1998-2002		S3030		222 994	220 543	221 801	218 568	H1037	222 919	222 920	216 679	221 739	218 319
85cc.	CR 85 R	2003-2007		S3030		222 994	220 543	221 801	218 568	H1037	222 919	222 920	216 679	221 739	218 319
85cc.	CR 85 R2	2003-2007		S3030		222 994	220 543	221 801	218 568	H1037	222 919	222 920	216 679	221 739	218 319
125cc.	CR 125 Motard	2004-2006		H1054	222 930		216 677	221 757	218 341	H1078		220 489	216 682		218 550
125cc.	CRE 125	1998-2001		H1054	222 930		216 677	221 757	218 341	H1037	222 919	222 920	216 679	221 739	218 319
125cc.	CRE 125	1995-1997		H1054	222 930		216 677	221 757	218 341	H1037	222 919	222 920	216 679	221 739	218 319
125cc.	CRE 125 R Enduro	2004-2007		H1054	222 930		216 677	221 757	218 341	H1078		220 489	216 682		218 550
125cc.	CRE 125 R Enduro	2002-2003		H1054	222 930		216 677	221 757	218 341	H1078		220 489	216 682		218 550
125cc.	CRE 125 R Supermotard	2002-2006		H1054	222 930		216 677	221 757	218 341	H1078		220 489	216 682		218 550
125cc.	CRM 125 R Supermoto	2007-2007		O7068						H1078		220 489	216 682		218 550
125cc.	XR 125 SM	2004-2004		H1054	222 930		216 677	221 757	218 341	O7022	223 049	223 048	220 520		218 305
150cc.	CRF 150 R/R2	2007-2008		S3030		222 994	220 543	221 801	218 568	H1078		220 489	216 682		218 550
230cc.	CRF 230 Easy Enduro	2004-2007		H1054	222 930		216 677	221 757	218 341	H1078		220 489	216 682		218 550
230cc.	CRF 230 Easy Motard	2004-2007		H1054	222 930		216 677	221 757	218 341	H1078		220 489	216 682		218 550
230cc.	CRF 230 Easy Trail	2004-2007		H1054	222 930		216 677	221 757	218 341	H1078		220 489	216 682		218 550
230cc.	CRF 230 F Easy Trial	2004-2007		H1054	222 930		216 677	221 757	218 341	MBS1106					
250cc.	CR 250 R Moto	2004-2004		H1054	222 930		216 677	221 757	218 341	H1078		220 489	216 682		218 550
250cc.	CRE 250	1997-2001		H1054	222 930		216 677	221 757	218 341	H1037	222 919	222 920	216 679	221 739	218 319
250cc.	CRE 250	2002-2002		H1054	222 930		216 677	221 757	218 341	H1078		220 489	216 682		218 550
250cc.	CRE 250 R Enduro	2002-2007		H1054	222 930		216 677	221 757	218 341	H1078		220 489	216 682		218 550
250cc.	CRE 250 R Enduro	2004-2007		H1054	222 930		216 677	221 757	218 341	H1078		220 489	216 682		218 550
250cc.	CRE 250 R Supermotard	2002-2003		H1054	222 930		216 677	221 757	218 341	H1078		220 489	216 682		218 550
250cc.	CRE Enduro F 250 R	2004-2008		H1054	222 930		216 677	221 757	218 341	H1078		220 489	216 682		218 550
250cc.	CRF 250 F	2004-2008		H1054	222 930		216 677	221 757	218 341	H1078		220 489	216 682		218 550
250cc.	CRF 250 Motard	2004-2006		H1054	222 930		216 677	221 757	218 341	H1078		220 489	216 682		218 550
250cc.	CRM 250 X Supermoto	2007-2007		O7068						H1078		220 489	216 682		218 550
250cc.	XR 250 R	2004-2004		H1054	222 930		216 677	221 757	218 341	H1037	222 919	222 920	216 679	221 739	218 319
250cc.	XR 250 SM	2004-2004		H1054	222 930		216 677	221 757	218 341	H1078		220 489	216 682		218 550
260cc.	CRE 260	1997-1998		H1054	222 930		216 677	221 757	218 341	H1037	222 919	222 920	216 679	221 739	218 319
260cc.	CRE 260	1995-1996		H1054	222 930		216 677	221 757	218 341	H1037	222 919	222 920	216 679	221 739	218 319
290cc.	CRE F 290 C	2007-2007		H1054	222 930		216 677	221 757	218 341	H1078		220 489	216 682		218 550
400cc.	XR 400	2004-2004		H1054	222 930		216 677	221 757	218 341	H1078		220 489	216 682		218 550
400cc.	XR 400	2004-2004		H1054	222 930		216 677	221 757	218 341	H1078		220 489	216 682		218 550
440cc.	XR 440 R	2004-2004		H1054	222 930		216 677	221 757	218 341	H1078		220 489	216 682		218 550
440cc.	XR 440 SM	2004-2004		H1054	222 930		216 677	221 757	218 341	H1078		220 489	216 682		218 550
450cc.	CRE 450 F	2002-2002		H1054	222 930		216 677	221 757	218 341	H1078		220 489	216 682		218 550
450cc.	CRE 450 F Supermoto	2002-2003		H1054	222 930		216 677	221 757	218 341	H1078		220 489	216 682		218 550
450cc.	CRE 450 R Enduro	2002-2007		H1054	222 930		216 677	221 757	218 341	H1078		220 489	216 682		218 550
450cc.	CRE Enduro F 450 X	2004-2007		H1054	222 930		216 677	221 757	218 341	H1078		220 489	216 682		218 550
450cc.	CRE F 450 R Enduro	2004-2008		H1054	222 930		216 677	221 757	218 341	H1078		220 489	216 682		218 550
450cc.	CRF 450 Motard	2004-2006		H1054	222 930		216 677	221 757	218 341	H1078		220 489	216 682		218 550
450cc.	CRF 450 R	2004-2008		H1054	222 930		216 677	221 757	218 341	H1078		220 489	216 682		218 550
450cc.	CRM F 450 R Supermoto	2007-2008		O7068						H1078		220 489	216 682		218 550
450cc.	CRM F 450 X Supermoto	2007-2007		O7068						H1078		220 489	216 682		218 550
490cc.	CRE F 490 X	2007-2007		H1054	222 930		216 677	221 757	218 341	H1078		220 489	216 682		218 550
490cc.	CRM F 490 X Supermoto	2007-2007		O7068						H1078		220 489	216 682		218 550
650cc.	XR 650 R	2004-2004		H1054	222 930		216 677	221 757	218 341	H1037	222 919	222 920	216 679	221 739	218 319
650cc.	XR 650 R	2004-2004		H1054	222 930		216 677	221 757	218 341	H1037	222 919	222 920	216 679	221 739	218 319

Poj. [cc.]	Model	Rok	Specyfikacja modelu	PRZÓD						TYŁ					
				NHC				M-LINE	Siffert	NHC				M-LINE	Siffert
				Symbol	AM-300	AK-150	CU-1			Symbol	AM-300	AK-150	CU-1		
HOREX															
500cc.	500 Columbus	1988-		H1044		220 476	222 923	221 757	218 563	O7005		220 516			218 295
600cc.	600 Columbus	1988-		H1044		220 476	222 923	221 757	218 563	O7005		220 516			218 295
600cc.	HRD 600	1985-1985		H1044		220 476	222 923	221 757	218 563	O7005		220 516			218 295
HRD															
50cc.	GS 50	-		O7042	223 060	220 526			218 306	O7032		223 055	216 675		218 340
50cc.	Sonic 2 Supermotard 50	-		O7056		223 066	220 530		218 307	O7022	223 049	223 048	220 520		218 305
50cc.	Sonic 2 Trail 50	-		O7056		223 066	220 530		218 307	O7022	223 049	223 048	220 520		218 305
125cc.	Cabriollet Supermotard 125	-		O7056		223 066	220 530		218 307	O7022	223 049	223 048	220 520		218 305
125cc.	Cabriollet Trail 125	-		O7056		223 066	220 530		218 307	O7022	223 049	223 048	220 520		218 305
125cc.	WH 125 Road/Red Horse	1985-		O7006	223 041	223 042	220 517		218 300						
HUSABERG															
	Wszystkie modele	1995-1999		O7031		223 054	216 674			O7032		223 055	216 675		218 340
	Wszystkie modele	1993-1994		O7031		223 054	216 674			S3017		222 990	220 540		218 289
400cc.	Enforcer Four	2000-2003		O7031		223 054	216 674			O7031		223 054	216 674		
450cc.	FE 450	2008-2009		O7031		223 054	216 674			O7065		223 069	216 676		218 592
450cc.	FE 450 E	2006-2008		O7031		223 054	216 674			O7032		223 055	216 675		218 340
450cc.	FS 450 C	2006-2006								O7032		223 055	216 675		218 340
450cc.	FS 450 E	2006-2008								O7032		223 055	216 675		218 340
550cc.	FE 550 E	2006-2008		O7031		223 054	216 674			O7032		223 055	216 675		218 340
550cc.	FS 550 E	2005-2007	Supermoto							O7032		223 055	216 675		218 340
650cc.	FE 650 E	2006-2008		O7031		223 054	216 674			O7032		223 055	216 675		218 340
650cc.	FS 650	2004-2004	Supermotard , zaciski 4 i 6-tłoczkowe							O7032		223 055	216 675		218 340
650cc.	FS 650 C	2006-2008	Supermoto							O7032		223 055	216 675		218 340
650cc.	FS 650 E	2005-2008	Supermoto							O7032		223 055	216 675		218 340
HUSQVARNA															
50cc.	CR 50 Senior Pro	2005-2005								O7070			220 535		
50cc.	SM 50	2002-2002		O7056		223 066	220 530		218 307	O7022	223 049	223 048	220 520		218 305
50cc.	WR 50	2002-2002		O7056		223 066	220 530		218 307	O7022	223 049	223 048	220 520		218 305
50cc.	WRS 50 Scooter	1998-2000		O7022	223 049	223 048	220 520		218 305	MBS3321					218 363
125cc.	CR 125	1992-1994		S3031		222 995	220 544		218 330	S3030		222 994	220 543	221 801	218 568
125cc.	CR 125	1985-1986		O7006	223 041	223 042	220 517		218 300						
125cc.	CR 125	1995-2008		O7031		223 054	216 674			O7032		223 055	216 675		218 340
125cc.	CR 125	1991-1991		O7025			220 521								
125cc.	SM 125	2000-2000	(4 bolt fixing)	O7031		223 054	216 674			O7032		223 055	216 675		218 340
125cc.	SM 125	1998-1999	(6 bolt fixing)	O7031		223 054	216 674			O7032		223 055	216 675		218 340
125cc.	SM 125 S	2002-2008	(4 bolt fixing)	O7031		223 054	216 674			O7032		223 055	216 675		218 340
125cc.	WR 125	1987-1988		O7025			220 521								
125cc.	WR 125	1995-2008		O7031		223 054	216 674			O7032		223 055	216 675		218 340
125cc.	WR 125	1991-1991		O7025			220 521								
125cc.	WR 125	1993-1994		S3031		222 995	220 544		218 330	S3030		222 994	220 543	221 801	218 568
125cc.	WRE 125	2002-2008		O7031		223 054	216 674			O7032		223 055	216 675		218 340
125cc.	WRE 125	1993-2000		O7031		223 054	216 674			O7032		223 055	216 675		218 340
125cc.	WXE 125	2007-2007		O7056		223 066	220 530		218 307	H1037	222 919	222 920	216 679	221 739	218 319
125cc.	XC 125	1985-1986		O7006	223 041	223 042	220 517		218 300						
240cc.	CR 240	1985-1986		O7006	223 041	223 042	220 517		218 300						
240cc.	CR 240	1987-1988		O7025			220 521								
240cc.	WR 240	1987-1988		O7025			220 521								
240cc.	WR 240	1990-1991		O7025			220 521								
250cc.	CR 250	1992-1994		S3031		222 995	220 544		218 330	S3030		222 994	220 543	221 801	218 568
250cc.	CR 250	1987-1988		O7025			220 521								
250cc.	CR 250	1995-2007		O7031		223 054	216 674			O7032		223 055	216 675		218 340
250cc.	CR 250	1991-1991		O7025			220 521								
250cc.	CR 250	1985-1986		O7006	223 041	223 042	220 517		218 300						
250cc.	TC 250	2005-2008		O7031		223 054	216 674			O7065		223 069	216 676		218 592
250cc.	TC 250	2002-2003		O7031		223 054	216 674			O7032		223 055	216 675		218 340
250cc.	TE 250	2002-2008		O7031		223 054	216 674			O7032		223 055	216 675		218 340
250cc.	WR 250	1987-1988		O7025			220 521								
250cc.	WR 250	1995-2008		O7031		223 054	216 674			O7032		223 055	216 675		218 340
250cc.	WR 250	1990-1991		O7025			220 521								
250cc.	WR 250	1992-1994		S3031		222 995	220 544		218 330	S3030		222 994	220 543	221 801	218 568
250cc.	XC 250	1987-1988		O7025			220 521								
250cc.	XC 250	1985-1986		O7006	223 041	223 042	220 517		218 300						
260cc.	WR 260	1990-1991		O7025			220 521								
350cc.	TE 350	1990-1991		O7025			220 521								
350cc.	TE 350	1992-1994		S3031		222 995	220 544		218 330	S3030		222 994	220 543	221 801	218 568
350cc.	TE 350	1995-1997		O7031		223 054	216 674			O7032		223 055	216 675		218 340
360cc.	CR 360	1992-1994		S3031		222 995	220 544		218 330	S3030		222 994	220 543	221 801	218 568
360cc.	WR 360	1995-1999		O7031		223 054	216 674			O7032		223 055	216 675		218 340
360cc.	WR 360	2000-2002		O7031		223 054	216 674			O7032		223 055	216 675		218 340
360cc.	WR 360	1992-1994		S3031		222 995	220 544		218 330	S3030		222 994	220 543	221 801	218 568
400cc.	SM 400 R	2002-2002		O7029A						O7032		223 055	216 675		218 340
400cc.	TE 400	2002-2002		O7031		223 054	216 674			O7032		223 055	216 675		218 340
400cc.	TE 410	1995-2006		O7031		223 054	216 674			O7032		223 055	216 675		218 340
400cc.	TE 410 E	2000-2000		O7031		223 054	216 674			O7032		223 055	216 675		218 340
400cc.	WR 400	1987-1988		O7025			220 521								
430cc.	430 Automatic	1987-1988		O7025			220 521								
430cc.	CR 430	1987-1988		O7025			220 521								

Poj. [cc.]	Model	Rok	Specyfikacja modelu	PRZÓD						TYŁ					
				NHC				M-LINE	Siffert	NHC				M-LINE	Siffert
				Symbol	AM-300	AK-150	CU-1			Symbol	AM-300	AK-150	CU-1		
HUSQVARNA															
430cc.	WR 430	1987-1988		O7025			220 521								
430cc.	XC 430	1987-1988		O7025			220 521								
450cc.	SM 450 R	2007-2008	zacisk radialny	O7078		223 071	223 072		218 555	O7065		223 069	216 676		218 592
450cc.	SM 450 R	2003-2006		O7029A						O7032		223 055	216 675		218 340
450cc.	SMR 450 RR	2006-2007	zacisk radialny	O7078		223 071	223 072		218 555	O7065		223 069	216 676		218 592
450cc.	TC 450	2003-2008		O7031		223 054	216 674			O7032		223 055	216 675		218 340
450cc.	TE 450	2003-2008		O7031		223 054	216 674			O7032		223 055	216 675		218 340
500cc.	CR 500	1985-1986		O7006	223 041	223 042	220 517		218 300						
500cc.	CR 500	1987-1988		O7025			220 521								
500cc.	SM 510 R	2006-		O7029A						O7032		223 055	216 675		218 340
500cc.	SM 510 R	2006-2008	zacisk radialny	O7078		223 071	223 072		218 555	O7065		223 069	216 676		218 592
500cc.	TC 510	1987-1988		O7006	223 041	223 042	220 517		218 300						
500cc.	TC 510	1989-		O7025			220 521								
500cc.	TC 510	2004-2008		O7031		223 054	216 674			O7065		223 069	216 676		218 592
500cc.	TE 510	2004-2008		O7031		223 054	216 674			O7032		223 055	216 675		218 340
500cc.	TE 510	1987-1988		O7006	223 041	223 042	220 517		218 300						
500cc.	TE 510	1989-		O7025			220 521								
500cc.	TX 510	1987-1988		O7006	223 041	223 042	220 517		218 300						
500cc.	WMX 510	1989-1989		O7025			220 521								
500cc.	WXE 510	1989-1989		O7025			220 521								
500cc.	XC 500	1985-1986		O7006	223 041	223 042	220 517		218 300						
500cc.	XC 500	1987-1988		O7025			220 521								
570cc.	LT 610	2000-2000	(przednia tarcza z 6 śrubami)	Y2042		222 973	220 568		218 343	O7032		223 055	216 675		218 340
570cc.	SM 570 R	2001-	tarcza z 4 śrubami	O7029A						O7032		223 055	216 675		218 340
570cc.	SM 570 R	2002-2004		O7029A						O7032		223 055	216 675		218 340
570cc.	SM 610	1998-1999	(przednia tarcza z 6 śrubami)	Y2042		222 973	220 568		218 343	O7032		223 055	216 675		218 340
570cc.	SM 610 IE	2007-2008		O7078		223 071	223 072		218 555	O7032		223 055	216 675		218 340
570cc.	SM 610 R	2000-2000		Y2042		222 973	220 568		218 343	O7032		223 055	216 675		218 340
570cc.	SM 610 S	2002-2006	(tarcza z 4 śrubami)	Y2042		222 973	220 568		218 343	O7032		223 055	216 675		218 340
570cc.	SM 610 S	2006-2006	(zacisk radialny)	O7078		223 071	223 072		218 555	O7032		223 055	216 675		218 340
570cc.	TC 570	2002-2003		O7031		223 054	216 674			O7032		223 055	216 675		218 340
570cc.	TC 610	1991-1991		O7025			220 521								
570cc.	TC 610	2000-2000		O7031		223 054	216 674			O7032		223 055	216 675		218 340
570cc.	TC 610	1992-1994		S3031		222 995	220 544		218 330	S3030		222 994	220 543	221 801	218 568
570cc.	TC 610 E	1995-1999		O7031		223 054	216 674			O7032		223 055	216 675		218 340
570cc.	TE 570	2001-2004		O7031		223 054	216 674			O7032		223 055	216 675		218 340
570cc.	TE 610	1991-1991		O7025			220 521								
570cc.	TE 610	1992-1994		S3031		222 995	220 544		218 330	S3030		222 994	220 543	221 801	218 568
570cc.	TE 610	2000-2000		O7031		223 054	216 674			O7032		223 055	216 675		218 340
570cc.	TE 610 E	1995-2003		O7031		223 054	216 674			O7032		223 055	216 675		218 340
570cc.	TE 610 IE	2006-2007		O7031		223 054	216 674			O7032		223 055	216 675		218 340
630cc.	SMR 630	2006-2006		O7029A						O7032		223 055	216 675		218 340
630cc.	STR 650 CRC	2007-2007		O7078		223 071	223 072		218 555	O7032		223 055	216 675		218 340
HYOSUNG															
50cc.	Cab Plus 50	1999-2006		K5017	223 017	223 016	220 501		218 315						
50cc.	Prima Avanti 50	1999-2006		K5017	223 017	223 016	220 501		218 315						
50cc.	SD 50	2000-2006		K5017	223 017	223 016	220 501		218 315						
50cc.	Sense 50	1999-2006		K5017	223 017	223 016	220 501		218 315						
50cc.	SF 50 R	2000-2006	Rally Prima/Racing	K5017	223 017	223 016	220 501		218 315						
50cc.	Super Cab 50	1999-2006		K5017	223 017	223 016	220 501		218 315						
100cc.	EZ 100	1999-2005		K5017	223 017	223 016	220 501		218 315						
100cc.	SF 100 R	2005-2006		K5017	223 017	223 016	220 501		218 315						
110cc.	FX 110 DLX	1999-2004	Midas	K5017	223 017	223 016	220 501		218 315	MBS3304					
110cc.	FX 110 ECO	1999-2002	Midas	MBS3304						MBS3304					
110cc.	FX 110 STD	1999-2002	Midas	MBS3304						MBS3304					
110cc.	KR 110	2004-2005	Master	K5017	223 017	223 016	220 501		218 315	MBS3304					
125cc.	Boomer 125	2002-2003		O7006	223 041	223 042	220 517		218 300						
125cc.	Comet 125	2004-2004		H1022	222 914	220 471			218 358	H1022	222 914	220 471			218 358
125cc.	Cruise II GA 125 F	1999-2006		S3010						MBS3301			220 584		
125cc.	Exceed 125	2002-2003		O7006	223 041	223 042	220 517		218 300						
125cc.	Exceed 125	2002-2004	(MS1-125/150)	O7006	223 041	223 042	220 517		218 300	H1022	222 914	220 471			218 358
125cc.	Grand Prix 125	1999-2004		O7006	223 041	223 042	220 517		218 300						
125cc.	GT 125	2003-2008	Naked	H1022	222 914	220 471			218 358	H1022	222 914	220 471			218 358
125cc.	GT 125 R	2006-2008		H1022	222 914	220 471			218 358	H1022	222 914	220 471			218 358
125cc.	GV 125	2001-2008	Aquilia	H1022	222 914	220 471			218 358	MBS3301			220 584		
125cc.	MS1 125	2005-2005		O7006	223 041	223 042	220 517		218 300						
125cc.	MS1 150	2005-2005		O7006	223 041	223 042	220 517		218 300						
125cc.	RT 125	2002-2008	Karion	H1022	222 914	220 471			218 358	MBS3301			220 584		
125cc.	RX 125	2001-2007		H1022	222 914	220 471			218 358	MBS3301			220 584		
125cc.	RX 125 SM	2006-2008		H1022	222 914	220 471			218 358	H1022	222 914	220 471			218 358
125cc.	XRX 125	2004-2007	Enduro	H1022	222 914	220 471			218 358	MBS3301			220 584		
250cc.	Comet 250	2004-2004		H1022	222 914	220 471			218 358	H1022	222 914	220 471			218 358
250cc.	Comet 250	2002-2002		K5026	216 659	443 527	223 023	221 737	218 576	S3019	216 660	216 671	222 991	221 795	218 322
250cc.	GT 250	2004-2007		H1022	222 914	220 471			218 358	H1022	222 914	220 471			218 358
250cc.	GT 250 R	2006-2007		H1022	222 914	220 471			218 358	H1022	222 914	220 471			218 358
250cc.	GV 250	2001-2007	Aquilia	H1022	222 914	220 471			218 358	MBS3303			220 586		

Poj. [cc.]	Model	Rok	Specyfikacja modelu	PRZÓD						TYŁ					
				NHC				M-LINE	Siffert	NHC				M-LINE	Siffert
				Symbol	AM-300	AK-150	CU-1			Symbol	AM-300	AK-150	CU-1		
HYOSUNG															
400cc.	RX 400	2005-2005		H1022	222 914	220 471			218 358	H1037	222 919	222 920	216 679	221 739	218 319
450cc.	TE 450	2006-2008	Quad Rapier	H1012	222 908	222 907	220 467	221 791	218 351	H1012	222 908	222 907	220 467	221 791	218 351
600cc.	Comet 600	2002-2002		K5026	216 659	443 527	223 023	221 737	218 576	S3019	216 660	216 671	222 991	221 795	218 322
650cc.	Comet 650	2004-2005		H1022	222 914	220 471			218 358	H1022	222 914	220 471			218 358
650cc.	Comet 650 R	2004-2005		H1022	222 914	220 471			218 358	H1022	222 914	220 471			218 358
650cc.	GT 650	2006-2007		H1022	222 914	220 471			218 358	H1022	222 914	220 471			218 358
650cc.	GT 650 R	2004-2008	Sport	H1022	222 914	220 471			218 358	H1022	222 914	220 471			218 358
650cc.	GT 650 S	2005-2008		H1022	222 914	220 471			218 358	H1022	222 914	220 471			218 358
650cc.	GT 650 X	2007-2007		H1022	222 914	220 471			218 358	H1022	222 914	220 471			218 358
650cc.	GV 650	2004-2005	Aquilia	H1022	222 914	220 471			218 358						218 590
650cc.	GV 650	2006-2008		H1022	222 914	220 471			218 358	H1022	222 914	220 471			218 358
ITALJET															
50cc.	Dragster 50 LC	1998-2008		O7022	223 049	223 048	220 520		218 305	O7022	223 049	223 048	220 520		218 305
50cc.	Formula 50 LC	1996-2003		O7022	223 049	223 048	220 520		218 305	O7022	223 049	223 048	220 520		218 305
50cc.	Formula Air 50	1999-2003		O7022	223 049	223 048	220 520		218 305	MBS3321					218 363
50cc.	Torpedo 50	1998-2003	(All models)	O7022	223 049	223 048	220 520		218 305	MBS3321					218 363
100cc.	Millennium 100 M	2002-2004							218 543	MBS2220			220 583		218 382
100cc.	Millennium 100 M	2000-2001		Y2015		222 964	220 556		218 317	MBS2220			220 583		218 382
125cc.	Dragster 125	1999-2008		O7022	223 049	223 048	220 520		218 305	O7022	223 049	223 048	220 520		218 305
125cc.	Dragster 125	1999-1999		O7022	223 049	223 048	220 520		218 305						
125cc.	Formula 125 LC	1996-2003		O7022	223 049	223 048	220 520		218 305	O7022	223 049	223 048	220 520		218 305
125cc.	Jack 125	2007-2007		H1077	222 943				218 565	H1077	222 943				218 565
125cc.	Jupiter 125	2002-2002		Y2039		220 565	222 972		218 314	Y2043		222 974	220 569		218 332
125cc.	Millennium 125 M	2000-2001		Y2015		222 964	220 556		218 317	MBS2220			220 583		218 382
125cc.	Millennium 125 M	2002-2004							218 543	MBS2220			220 583		218 382
125cc.	Pit Jt 125 4T	2007-2008		O7089						O7089					
125cc.	Torpedo 125	2007-2008		H1077	222 943				218 565	MBS3321					218 363
125cc.	Torpedo 125 4T	1999-2003		O7022	223 049	223 048	220 520		218 305						
150cc.	Jack 150	2007-2007		H1077	222 943				218 565	H1077	222 943				218 565
150cc.	Jupiter 150	2002-2002		Y2039		220 565	222 972		218 314	Y2043		222 974	220 569		218 332
150cc.	Millennium 150 LC	2000-2001		Y2015		222 964	220 556		218 317	MBS2220			220 583		218 382
150cc.	Millennium 150 LC	2002-2004							218 543	MBS2220			220 583		218 382
180cc.	Dragster 180 LC	1999-2008		O7022	223 049	223 048	220 520		218 305	O7022	223 049	223 048	220 520		218 305
180cc.	Dragster 180 LC	1999-1999		O7022	223 049	223 048	220 520		218 305						
250cc.	Dragster 250	2007-2008		O7022	223 049	223 048	220 520		218 305	O7022	223 049	223 048	220 520		218 305
250cc.	Jupiter 250	2002-2003		Y2039		220 565	222 972		218 314	O7077					218 560
650cc.	Bazooka 650	2006-2006		H1022	222 914	220 471			218 358	H1022	222 914	220 471			218 358
650cc.	Griffon 650 #59	2007-2007								O7061		220 533	223 068		218 339
650cc.	Griffon 650 #59	2006-2006		H1022	222 914	220 471			218 358	H1022	222 914	220 471			218 358
J. J. COBAS															
50cc.	TR1 50	1985-		O7029A						O7022	223 049	223 048	220 520		218 305
50cc.	Trial 50	1985-		O7022	223 049	223 048	220 520		218 305						
JCM															
240cc.	Europa 240	1989-1989		O7022	223 049	223 048	220 520		218 305	O7012	223 045	223 046	220 518		218 303
JIALING															
125cc.	JE 125 E Dragon	1998-1998		H1022	222 914	220 471			218 358						
125cc.	JH 125 B Roadstar	1998-1998		H1012	222 908	222 907	220 467	221 791	218 351						
JOHN DEERE															
500cc.	Buck 500 EX	2004-2005	lewa str.	Y2049		222 978	222 979			O7064					
500cc.	Buck 500 EX	2004-2005	prawa str.	O7064											
500cc.	Buck 500 EXT	2004-2005	prawa str.	O7064											
500cc.	Buck 500 EXT	2004-2005	lewa str.	Y2049		222 978	222 979			O7064					
500cc.	Trail Buck 500	2004-2005	Utility, lewa str.	Y2049		222 978	222 979			O7064					
500cc.	Trail Buck 500	2004-2005	Utility, prawa str.	O7064											
650cc.	Trail Buck 650 EX	2004-2005	prawa str.	O7064											
650cc.	Trail Buck 650 EX	2004-2005	lewa str.	Y2049		222 978	222 979			O7064					
650cc.	Trail Buck 650 EXT	2004-2005	prawa str.	O7064											
650cc.	Trail Buck 650 EXT	2004-2005	lewa str.	Y2049		222 978	222 979			O7064					
JORDAN															
50cc.	Easy 50	2003-2004		Y2031	222 969	220 645			218 352	MBS2206			220 580		218 369
100cc.	Easy 100	2003-2004		Y2031	222 969	220 645			218 352	MBS2206			220 580		218 369
K.M. (Keemotorbikes)															
50cc.	Badboy 50 CX	2005-2005		H1081	222 947				218 356	MBS1101		220 572			218 368
100cc.	Badboy 100 CX	2005-2005		H1081	222 947				218 356	MBS1101		220 572			218 368
KAWASAKI															
50cc.	AR 50 A1	1981-1997		K5017	223 017	223 016	220 501		218 315	MBS3304					
50cc.	AR 50 C	1981-1997	C2-C10	K5017	223 017	223 016	220 501		218 315	MBS3304					
50cc.	KDX 50 A	2003-2005	A1-A3	MBS3309			220 590			MBS3309			220 590		
50cc.	KFX 50	2003-2005		MBS3313						MBS3306			220 588		
50cc.	KMX 50 B	1990-1991	B1-B2	H1013	222 912		220 468			S3017		222 990	220 540		218 289
50cc.	KSF 50 A	2003-2005	A1-A3	MBS3313						MBS3306			220 588		
50cc.	KSF 50 B7F	2007-2008		MBS1138						H1088	222 953				218 347
50cc.	KSF 50 B8F	2007-2008		MBS1138						H1088	222 953				218 347
50cc.	KSR1 50	1990-1991		H1013	222 912		220 468			S3017		222 990	220 540		218 289
50cc.	KXF 50	2007-2008		MBS1138						H1088	222 953				218 347
60cc.	KX 60 A	1983-2003	A1-A2	MBS4413			220 594			MBS4413			220 594		
60cc.	KX 60 B	1983-2003	B1-B19	MBS4413			220 594			MBS4413			220 594		

KLOCKI I SZCZĘKI HAMULCOWE

Poj. [cc.]	Model	Rok	Specyfikacja modelu	PRZÓD						TYŁ					
				NHC				M-LINE	Siffert	NHC				M-LINE	Siffert
				Symbol	AM-300	AK-150	CU-1			Symbol	AM-300	AK-150	CU-1		
KAWASAKI															
65cc.	KX 65	2000-2008		K5041			220 513		218 546	H1012	222 908	222 907	220 467	221 791	218 351
80cc.	AE 80 A1	1981-1982		MBS3304						MBS3304					
80cc.	AE 80 B1	1981-1982		MBS3304						MBS3304					
80cc.	AR 80 A1	1981-1991		K5017	223 017	223 016	220 501		218 315	MBS3304					
80cc.	AR 80 C	1981-1991	C1-C8	K5017	223 017	223 016	220 501		218 315	MBS3304					
80cc.	KFX 80	2003-2006		MBS3313						MBS3315		220 591			
80cc.	KMX 80 B	1990-1991	B1/B2	H1013	222 912		220 468			S3017		222 990	220 540		218 289
80cc.	KSF 80 A	2003-2006	A1/A2/A3/A6F	MBS3313						MBS3315		220 591			
80cc.	KSR II 80	1990-1991		H1013	222 912		220 468			S3017		222 990	220 540		218 289
80cc.	KX 80	1988-1996		K5017	223 017	223 016	220 501		218 315	S3030		222 994	220 543	221 801	218 568
80cc.	KX 80	1983-1983		MBS4415						MBS4413			220 594		
80cc.	KX 80	1997-2000		K5042			220 514		218 346	S3030		222 994	220 543	221 801	218 568
80cc.	KX 80	1984-1987		K5017	223 017	223 016	220 501		218 315	MBS4413			220 594		
85cc.	KX 85	2001-2008		K5042			220 514		218 346	S3030		222 994	220 543	221 801	218 568
85cc.	KX 85-2	2001-2008		K5042			220 514		218 346	S3030		222 994	220 543	221 801	218 568
90cc.	KSF 90 A	2007-2008	A7F/A8F	MBS1138						H1088	222 953				218 347
90cc.	KXF 90	2007-2008		MBS1138						H1088	222 953				218 347
100cc.	KH 100 A	1978-1981	A2-A4	MBS3301			220 584			MBS3304					
100cc.	KH 100 EX	1984-1987	G5-G8	S3017		222 990	220 540		218 289	MBS3301			220 584		
100cc.	KH 100 G4	1983-1983		S3017		222 990	220 540		218 289	MBS3304					
100cc.	KX 100 A	1989-1991	A1/A2	K5017	223 017	223 016	220 501		218 315	S3030		222 994	220 543	221 801	218 568
100cc.	KX 100 B	1989-1996	B1-B6	K5017	223 017	223 016	220 501		218 315	S3030		222 994	220 543	221 801	218 568
100cc.	KX 100 B7	1997-2000		K5042			220 514		218 346	S3030		222 994	220 543	221 801	218 568
100cc.	KX 100 C	1997-2000	C1-C3	K5042			220 514		218 346	S3030		222 994	220 543	221 801	218 568
110cc.	KLF 110 B	1987-1988	B1-B2 Mojave	MBS3304						MBS3301			220 584		
110cc.	KLX 110 R	2002-2006		MBS4413			220 594			MBS3304					
112cc.	KAZE 112 R	2004-2004		H1052	222 929	220 480				MBS3304					
125cc.	AR 125 A	1982-1994	A1-A7	S3017		222 990	220 540		218 289	MBS4408					
125cc.	AR 125 B	1982-1994	B1-B8	S3017		222 990	220 540		218 289	MBS4408					
125cc.	BN 125	2000-2007	Eliminator	H1052	222 929	220 480				MBS4408					
125cc.	BN 125 A	1998-1999	A1/A2 Eliminator	H1012	222 908	222 907	220 467	221 791	218 351						
125cc.	KDX 125 A	1990-1994	A1/A2	K5017	223 017	223 016	220 501		218 315	K5029		223 024	220 507		218 337
125cc.	KDX 125 B	1990-1994	B1/B2	K5017	223 017	223 016	220 501		218 315	K5029		223 024	220 507		218 337
125cc.	KE 125 A	1976-1985	A4-A12	MBS4412						MBS3301			220 584		
125cc.	KH 125 K	1982-1998	K2-K10	S3017		222 990	220 540		218 289	MBS3301			220 584		
125cc.	KH 125 K1	1983-1983		H1012	222 908	222 907	220 467	221 791	218 351	MBS3301			220 584		
125cc.	KH 125 L1	1984-1984	(EX)	S3017		222 990	220 540		218 289	MBS3301			220 584		
125cc.	KLX 125 A	2003-2006	A1/A2/A3/A6F	MBS3306			220 588			MBS3306			220 588		
125cc.	KLX 125 L	2003-2006		S3047	223 004		220 551		218 342	MBS3306			220 588		
125cc.	KMX 125 A	1986-1998	B1-B9	K5017	223 017	223 016	220 501		218 315	S3017		222 990	220 540		218 289
125cc.	KMX 125 B	1999-2003	B10-B12	S3047	223 004		220 551		218 342	S3017		222 990	220 540		218 289
125cc.	KMX 125 B	1986-1998	A1-A5	K5017	223 017	223 016	220 501		218 315	S3017		222 990	220 540		218 289
125cc.	KX 125	1995-2005		H1054	222 930		216 677	221 757	218 341	H1037	222 919	222 920	216 679	221 739	218 319
125cc.	KX 125 A	1974-1980	A3-A7	MBS4412						MBS3301			220 584		
125cc.	KX 125 B1	1982-1982		K5017	223 017	223 016	220 501		218 315	MBS3301			220 584		
125cc.	KX 125 B2	1983-1984		S3017		222 990	220 540		218 289	MBS4416					
125cc.	KX 125 C1	1983-1984		S3017		222 990	220 540		218 289	MBS4416					
125cc.	KX 125 D1	1985-1985		S3017		222 990	220 540		218 289	MBS4416					
125cc.	KX 125 E1	1986-1986		S3017		222 990	220 540		218 289	S3017		222 990	220 540		218 289
125cc.	KX 125 E2	1987-1988		K5027			220 506			S3017		222 990	220 540		218 289
125cc.	KX 125 F1	1987-1988		K5027			220 506			S3017		222 990	220 540		218 289
125cc.	KX 125 G1	1989-1993		S3031		222 995	220 544		218 330	K5029		223 024	220 507		218 337
125cc.	KX 125 H	1989-1993	H1/H2	S3031		222 995	220 544		218 330	K5029		223 024	220 507		218 337
125cc.	KX 125 J	1989-1993	J1/J2	S3031		222 995	220 544		218 330	K5029		223 024	220 507		218 337
125cc.	KX 125 K1	1994-1994		H1054	222 930		216 677	221 757	218 341	K5029		223 024	220 507		218 337
125cc.	KX 125 M	2006-2008	M6F/M7F/M8F	H1054	222 930		216 677	221 757	218 341	H1037	222 919	222 920	216 679	221 739	218 319
150cc.	SC 150 A1	2002-2002	(Epsilon 150)	S3047	223 004		220 551		218 342						
175cc.	KDX 175 A	1980-1982	A1-A3	MBS4412						MBS3301			220 584		
175cc.	KE 175 B	1976-1978	B1-B3	MBS4412						MBS3301			220 584		
185cc.	KLF 185 A1	1987-1987								MBS4410		220 593			
200cc.	KDX 200 C	1986-1988	C1-C3	S3017		222 990	220 540		218 289	MBS4416					
200cc.	KDX 200 E	1989-1994	E1-E6	S3017		222 990	220 540		218 289	K5029		223 024	220 507		218 337
200cc.	KDX 200 H	1995-1999	H1-H5	H1054	222 930		216 677	221 757	218 341	K5029		223 024	220 507		218 337
200cc.	KDX 200 SR	-	(DX200G)	S3031		222 995	220 544		218 330	K5029		223 024	220 507		218 337
200cc.	KLT 200 A	1981-1984	A1/A4A	MBS3304						MBS4406					
200cc.	KLT 200 C	1981-1984	C1/C2	MBS3304						MBS4406					
200cc.	KMX 200 A	1988-1992	A2/A3	K5017	223 017	223 016	220 501		218 315	S3017		222 990	220 540		218 289
200cc.	Z 200 A	1977-1982	A1-A5	S3008						MBS3301			220 584		
200cc.	Z 200 A6	1983-1983		S3017		222 990	220 540		218 289	MBS3301			220 584		
220cc.	DX 220 B	-		H1054	222 930		216 677	221 757	218 341	K5029		223 024	220 507		218 337
220cc.	KDX 220 R	1997-2006	A4-A12/A6F	H1054	222 930		216 677	221 757	218 341	K5029		223 024	220 507		218 337
220cc.	KDX 220 SR	-		H1054	222 930		216 677	221 757	218 341	K5029		223 024	220 507		218 337
220cc.	KLF 220 A	1988-2002	A1-A15	MBS4406						MBS4410		220 593			
250cc.	BJ 250	2002-2003	F1/F2 (250 TR)	K5038	223 029	220 510	223 030		218 552	MBS4410		220 593			
250cc.	BJ 250 B	1992-1999	B1-B7A Estrella	S3017		222 990	220 540		218 289	S3017		222 990	220 540		218 289
250cc.	BJ 250 C	1999-2002	C1-C7 Estrella-RS	S3017		222 990	220 540		218 289	S3017		222 990	220 540		218 289
250cc.	BJ 250 D	1996-2002	D1-D7 Estrella Custom							MBS4410		220 593			
250cc.	BJ 250 E	1996-1999	E1-E4A Estrella RS Custom							MBS4410		220 593			

Poj. [cc.]	Model	Rok	Specyfikacja modelu	PRZÓD						TYŁ					
				NHC				M-LINE	Siffert	NHC				M-LINE	Siffert
				Symbol	AM-300	AK-150	CU-1			Symbol	AM-300	AK-150	CU-1		
KAWASAKI															
250cc.	EL 250	1987-1989	Eliminator	K5019	216 664	220 502	223 018	221 807		MBS4410		220 593			
250cc.	EL 250 D	1990-1994	D1-D5	K5019	216 664	220 502	223 018	221 807		MBS4410		220 593			
250cc.	EL 252	1997-2003		S3017		222 990	220 540		218 289	MBS4410		220 593			
250cc.	ER 250	1983-1988		K5019	216 664	220 502	223 018	221 807		MBS4410		220 593			
250cc.	EX 250	1997-2003	F2/F5	S3017		222 990	220 540		218 289	MBS4410		220 593			
250cc.	EX 250 K8F Ninja	2008-2008		H1052	222 929	220 480				H1052	222 929	220 480			
250cc.	GPX 250 R	1986-1986	(EX 250 E)	K5019	216 664	220 502	223 018	221 807		K5019	216 664	220 502	223 018	221 807	
250cc.	GPX 250 R	1987-1987	(EX 250 F)	K5026	216 659	443 527	223 023	221 737	218 576	K5025	223 021	220 504			
250cc.	GPX 250 R	1988-1995	(ZX 250 F2-F9)	K5026	216 659	443 527	223 023	221 737	218 576	K5025	223 021	220 504			
250cc.	GPX 250 RII	1988-1988	(EX 250 G)	K5025	223 021	220 504				K5025	223 021	220 504			
250cc.	KDX 250 B	1979-1984	B1-B3	MBS4406						MBS3303			220 586		
250cc.	KDX 250 D1	1991-1993		S3031		222 995	220 544		218 330	K5029		223 024	220 507		218 337
250cc.	KDX 250 SR	1991-1991	(KDX 250 F1)	S3031		222 995	220 544		218 330	K5029		223 024	220 507		218 337
250cc.	KL 250 A	1978-1979	A1/A2	MBS4406						MBS3303			220 586		
250cc.	KL 250 G	1997-1997	G1/G1A Super Sherpa	K5042			220 514		218 346	S3017		222 990	220 540		218 289
250cc.	KL 250 J	-	J1/J3 Stockman	K5042			220 514		218 346	S3017		222 990	220 540		218 289
250cc.	KLE 250 A	2000-2001	A5/A6	K5026	216 659	443 527	223 023	221 737	218 576	K5036		220 508			
250cc.	KLE 250 A2	1995-1995	Anhelo	K5026	216 659	443 527	223 023	221 737	218 576	K5036		220 508			
250cc.	KLE 250 A3	1997-1997		K5026	216 659	443 527	223 023	221 737	218 576	K5036		220 508			
250cc.	KLF 250	2003-2008	Bayou	MBS4406						MBS4410		220 593			
250cc.	KLR 250 D	1984-2005	D2-D22	S3017		222 990	220 540		218 289	MBS4403					
250cc.	KLX 250 F	1994-1997	F1-F4 (KLX 250 ES)	H1054	222 930		216 677	221 757	218 341	K5029		223 024	220 507		218 337
250cc.	KLX 250 G1	1994-1994		H1054	222 930		216 677	221 757	218 341	K5029		223 024	220 507		218 337
250cc.	KLX 250 H1	1998-1998	Super Sherpa	K5042			220 514		218 346	S3017		222 990	220 540		218 289
250cc.	KLX 250 H6	2005-2005		H1054	222 930		216 677	221 757	218 341	H1037	222 919	222 920	216 679	221 739	218 319
250cc.	KLX 250 J	1998-2003	J1-J6 D-Tracker	H1054	222 930		216 677	221 757	218 341	H1037	222 919	222 920	216 679	221 739	218 319
250cc.	KLX 250 R	1993-1994	D1/D2	H1054	222 930		216 677	221 757	218 341	K5029		223 024	220 507		218 337
250cc.	KR 250 A	1984-1986	A1/A2	S3017		222 990	220 540		218 289	K5019	216 664	220 502	223 018	221 807	
250cc.	KR-1 250	1989-1989	(KR 250 B2)	K5025	223 021	220 504				K5025	223 021	220 504			
250cc.	KR-1S 250	1990-1992	(KR 250 C2/C3)	S3032		216 668	222 996	221 747	218 336	K5025	223 021	220 504			
250cc.	KSF 250 A	1994-2004	A8-A18 (KFX 250 Mojave)	S3023		220 541				S3030		222 994	220 543	221 801	218 568
250cc.	KT 250	1975-1980		MBS4412						MBS3301			220 584		
250cc.	KX 250	1974-1974		MBS3301			220 584			MBS3303			220 586		
250cc.	KX 250	1995-2002		H1054	222 930		216 677	221 757	218 341	H1037	222 919	222 920	216 679	221 739	218 319
250cc.	KX 250 A	1975-1981	A3/A4/A5/A6/A7	MBS4406						MBS3303			220 586		
250cc.	KX 250 B1	1982-1982		K5017	223 017	223 016	220 501		218 315	MBS3301			220 584		
250cc.	KX 250 C	1983-1984	C1/C2	S3017		222 990	220 540		218 289	MBS3301			220 584		
250cc.	KX 250 D1	1985-1985		S3017		222 990	220 540		218 289	MBS3301			220 584		
250cc.	KX 250 D2	1986-1986		S3017		222 990	220 540		218 289	S3017		222 990	220 540		218 289
250cc.	KX 250 E	1987-1988	E1/F1							S3017		222 990	220 540		218 289
250cc.	KX 250 F	2004-2005	(KX 250 N1/N2) (4T)	H1054	222 930		216 677	221 757	218 341	Y2048		222 977	216 678		218 593
250cc.	KX 250 F	2006-2008	(T6F/T7F/T8F) (4T)	H1054	222 930		216 677	221 757	218 341	Y2048		222 977	216 678		218 593
250cc.	KX 250 G1	1989-1993		S3031		222 995	220 544		218 330	K5029		223 024	220 507		218 337
250cc.	KX 250 H	1989-1993	H1/H2	S3031		222 995	220 544		218 330	K5029		223 024	220 507		218 337
250cc.	KX 250 J	1989-1993	J1/J2	S3031		222 995	220 544		218 330	K5029		223 024	220 507		218 337
250cc.	KX 250 K1	1994-1994		H1054	222 930		216 677	221 757	218 341	K5029		223 024	220 507		218 337
250cc.	KX 250 M	2003-2005	M1/M2	H1054	222 930		216 677	221 757	218 341	H1037	222 919	222 920	216 679	221 739	218 319
250cc.	KX 250 R	2006-2008	R6F/R7F/R8F (2T)	H1054	222 930		216 677	221 757	218 341	H1037	222 919	222 920	216 679	221 739	218 319
250cc.	KX 250 R1	2003-2005	R1	H1054	222 930		216 677	221 757	218 341	H1037	222 919	222 920	216 679	221 739	218 319
250cc.	KXF 250 A	1987-1988	A1/A2 Tecate 4	S3023		220 541				K5017	223 017	223 016	220 501		218 315
250cc.	KXT 250 A1	1984-1984	Tecate	MBS4406						K5017	223 017	223 016	220 501		218 315
250cc.	SC 250 A1	2002-2002	(Epsilon 250)	S3050		220 553			218 329	S3049		220 552			218 345
250cc.	Z 250 A	1978-1980	A1/A2	K5013						K5033		223 025			
250cc.	Z 250 A3	1981-1981		K5016						K5033		223 025			
250cc.	Z 250 B	1980-1983	B1/B2							MBS4410		220 593			
250cc.	Z 250 C	1981-1983	C1/C2							MBS3301			220 584		
250cc.	Z 250 G	1981-1983	G1/G2							MBS3301			220 584		
250cc.	Z 250 T	1983-1988	Scorpion	K5019	216 664	220 502	223 018	221 807		MBS4410		220 593			
250cc.	ZR 250 A	1991-1995	A1-A5 Ballus	K5026	216 659	443 527	223 023	221 737	218 576	K5036		220 508			
250cc.	ZR 250 B6	2002-2002	(Balius-II)	K5038	223 029	220 510	223 030		218 552	S3017		222 990	220 540		218 289
250cc.	ZXR 250	1989-1990	(ZX 250 A1/A2)	K5025	223 021	220 504				K5025	223 021	220 504			
250cc.	ZXR 250 C	1991-1995	C1-C3 (ZX 250 C1-C3)	K5025	223 021	220 504				K5036		220 508			
250cc.	ZXR 250 R	1991-1991	(ZX 250 D1)	K5025	223 021	220 504				K5036		220 508			
250cc.	ZXR 250 R	1989-1990	(ZX 250 B1/B2)	K5025	223 021	220 504				K5025	223 021	220 504			
250cc.	ZZR 250	1990-2001	(EX 250 H1-H13)	K5026	216 659	443 527	223 023	221 737	218 576	K5036		220 508			
300cc.	GPZ 305 A1	1983-1996		S3017		222 990	220 540		218 289	MBS4410		220 593			
300cc.	GPZ 305 B	1983-1996	B1-B10	S3017		222 990	220 540		218 289	MBS4410		220 593			
300cc.	KEF 300	2001-2003	Lakota Sport	S3023		220 541				S3030		222 994	220 543	221 801	218 568
300cc.	KLF 300 A	1986-1987	A1/A2 Bayou	MBS4419						MBS4410		220 593			
300cc.	KLF 300 B	1988-2004	B1-B17 Bayou	S3017		222 990	220 540		218 289	MBS4410		220 593			
300cc.	KLF 300 C	1989-2005	C1-C17 Bayou	S3031		222 995	220 544		218 330	MBS4420					
300cc.	KLX 300 A	1997-2007	A2-A10/A6F/A7F	H1054	222 930		216 677	221 757	218 341	H1037	222 919	222 920	216 679	221 739	218 319
300cc.	KVF 300	1999-2002	(Prairie 4 x 4)	H1012	222 908	222 907	220 467	221 791	218 351	MBS4420					
300cc.	KVF 300	1999-2002	(Prairie 2 x 4)	H1012	222 908	222 907	220 467	221 791	218 351	MBS4420					
360cc.	KVF 360	2003-2008	Prairie	H1012	222 908	222 907	220 467	221 791	218 351						
400cc.	FX 400 R	1986-1988	(ZX 400 E1-E3)	S3017		222 990	220 540		218 289	K5019	216 664	220 502	223 018	221 807	
400cc.	GPX 400 R	1987-1987	(ZX 400 F1)	K5025	223 021	220 504				K5026	216 659	443 527	223 023	221 737	218 576
400cc.	GPZ 400 R	1988-1988	D4	K5025	223 021	220 504				K5026	216 659	443 527	223 023	221 737	218 576

Poj. [cc.]	Model	Rok	Specyfikacja modelu	PRZÓD						TYŁ					
				NHC				M-LINE	Siffert	NHC				M-LINE	Siffert
				Symbol	AM-300	AK-150	CU-1			Symbol	AM-300	AK-150	CU-1		
KAWASAKI															
400cc.	GPZ 400 R	1985-1987	(ZX 400 D/D3/D3A)	S3017		222 990	220 540		218 289	K5019	216 664	220 502	223 018	221 807	
400cc.	KLF 400	1993-1999	B1-B7 Bayou	S3031		222 995	220 544		218 330	MBS4420					
400cc.	KLX 400 R	2003-2004	(KLX 400 B1/B2)	H1054	222 930		216 677	221 757	218 341	H1037	222 919	222 920	216 679	221 739	218 319
400cc.	KVF 400	1999-2002	(Praiire 4 x 4)	H1012	222 908	222 907	220 467	221 791	218 351	MBS4420					
400cc.	KVF 400	1999-2001	(Prairie 2 x 4)	H1012	222 908	222 907	220 467	221 791	218 351	MBS4420					
400cc.	KVF 400	1997-1998	Prairie	H1012	222 908	222 907	220 467	221 791	218 351	MBS4420					
400cc.	Z 400	1981-1983	J2/J3	K5016						MBS4409		220 592			
400cc.	Z 400 B	1978-1980	B1/B2	K5009						MBS4410		220 593			
400cc.	Z 400 C	1985-1987	C2/C3 (Z 400 F2)	S3017		222 990	220 540		218 289	K5019	216 664	220 502	223 018	221 807	
400cc.	Z 400 G1	1979-1979		K5010						MBS4410		220 593			
400cc.	Z 400 J1	1980-1980		K5013						MBS4409		220 592			
400cc.	ZL 400 A	1986-1987	Eliminator	K5019	216 664	220 502	223 018	221 807		MBS4409		220 592			
400cc.	ZL 400 B	1988-1988	Eliminator 400 SE	S3017		222 990	220 540		218 289	MBS4409		220 592			
400cc.	ZR 400	1997-2001	Zephyr	S3032		216 668	222 996	221 747	218 336	K5035		216 669	223 026		218 354
400cc.	ZR 400 A	1983-1984	A1/B1 (Z 400 F)	S3017		222 990	220 540		218 289	MBS4410		220 593			
400cc.	ZR 400 D	1992-1995	D1/D3/D4 Xanthus	K5025	223 021	220 504				K5036		220 508			
400cc.	ZRX 400	1998-2001	(ZX 400 E4/5/6/7)	K5043		220 515			218 586	K5035		216 669	223 026		218 354
400cc.	ZRX 400	1994-1995	(ZR 400 E1/E2)	K5026	216 659	443 527	223 023	221 737	218 576	K5035		216 669	223 026		218 354
400cc.	ZRX 400 E3	1996-1996	(ZR 400 E3)	K5037	223 028	223 027	220 509		218 553	K5035		216 669	223 026		218 354
400cc.	ZX-4 400	1988-1988	(ZX 400 G1/G1A/G1B)	K5025	223 021	220 504				K5025	223 021	220 504			
400cc.	ZXR 400	1989-1990	H1/H2	S3032		216 668	222 996	221 747	218 336	K5033		223 025			
400cc.	ZXR 400 L	1991-2003	L1-L9	K5034						K5033		223 025			
400cc.	ZXR 400 R	1989-1994	J1/J2/M1-M4	S3032		216 668	222 996	221 747	218 336	K5033		223 025			
400cc.	ZZ-R 400	1990-1992	(ZX 400 K1/K2/K3)	S3032		216 668	222 996	221 747	218 336	K5026	216 659	443 527	223 023	221 737	218 576
400cc.	ZZ-R 400	1993-1999	(ZX 400 N1-N7)	S3032		216 668	222 996	221 747	218 336	K5035		216 669	223 026		218 354
420cc.	KX 420 A	1980-1981	A1/A2	MBS4406						MBS3303			220 586		
440cc.	Z 440 A2	1979-1979	LTD	K5013						MBS4410		220 593			
440cc.	Z 440 C1	1980-1980		K5013						MBS4410		220 593			
440cc.	Z 440 C2	1981-1981		K5016						MBS4410		220 593			
440cc.	Z 440 D	1982-1984	D4/D6 LTD	K5013						MBS4410		220 593			
440cc.	Z 440 H1/H2	1982-1983		K5016						MBS4410		220 593			
450cc.	KFX 450 R	2007-2008	Quad							S3030		222 994	220 543	221 801	218 568
450cc.	KLX 450 R	2007-2008	(A8F)	H1054	222 930		216 677	221 757	218 341	Y2048		222 977	216 678		218 593
450cc.	KX 450 F	2006-2008	(D6F/D7F/D8F)	H1054	222 930		216 677	221 757	218 341	Y2048		222 977	216 678		218 593
450cc.	LTD 450	1986-1989	(EN 450 A1-A5)	K5019	216 664	220 502	223 018	221 807		MBS4409		220 592			
500cc.	EN 500 A	1990-1993	A1-A3	K5019	216 664	220 502	223 018	221 807		MBS4409		220 592			
500cc.	EN 500 B	1994-2004	B1-B2	K5019	216 664	220 502	223 018	221 807		MBS4409		220 592			
500cc.	EN 500 C	1994-2004	C1-C9	K5019	216 664	220 502	223 018	221 807		MBS4409		220 592			
500cc.	ER-5 500	1997-2000	(ER 500 A1/A2/A3/A4)	K5026	216 659	443 527	223 023	221 737	218 576	MBS4410		220 593			
500cc.	ER-5 500	2001-2007	(ER 500 C1/C3/C4/C5P)	K5037	223 028	223 027	220 509		218 553	MBS4410		220 593			
500cc.	GPZ 500 S	1988-1993	(EX 500 B1-B5)	S3017		222 990	220 540		218 289	MBS4410		220 593			
500cc.	GPZ 500 S	1994-2004	(EX 500 E1-E10)	K5025	223 021	220 504				S3017		222 990	220 540		218 289
500cc.	GPZ 500 S	1987-2001	(EX 500 A1-A6/D1-D7)	K5026	216 659	443 527	223 023	221 737	218 576	MBS4410		220 593			
500cc.	KLE 500 A	1991-2004	A1-A12	K5026	216 659	443 527	223 023	221 737	218 576	K5036		220 508			
500cc.	KLE 500 B	2005-2007	B1P/B6F/B7F	K5026	216 659	443 527	223 023	221 737	218 576	K5036		220 508			
500cc.	KLE 500 B1	2005-2005		K5026	216 659	443 527	223 023	221 737	218 576	K5036		220 508			
500cc.	KX 500 A	1983-1984	A1/A2	S3017		222 990	220 540		218 289	MBS3301			220 584		
500cc.	KX 500 B1	1985-1985		S3017		222 990	220 540		218 289	MBS3301			220 584		
500cc.	KX 500 B2	1986-1986		S3017		222 990	220 540		218 289	S3017		222 990	220 540		218 289
500cc.	KX 500 C	1987-1988	C1/D1	K5027			220 506			S3017		222 990	220 540		218 289
500cc.	KX 500 E	1994-1995	E6/E7	H1054	222 930		216 677	221 757	218 341	K5029		223 024	220 507		218 337
500cc.	KX 500 E	1996-2004	E8-E16	H1054	222 930		216 677	221 757	218 341	H1037	222 919	222 920	216 679	221 739	218 319
500cc.	KX 500 E	1989-1993	E1-E5	S3031		222 995	220 544		218 330	K5029		223 024	220 507		218 337
500cc.	Z 500 B	1979-1980	B1-B2	K5013						S3005		220 537		221 789	
550cc.	GPZ 550 A	1984-1987	A1-A4 (ZX 550 A1-A4)	K5019	216 664	220 502	223 018	221 807		K5019	216 664	220 502	223 018	221 807	
550cc.	GT 550 G	1983-2001	G1-G9	S3017		222 990	220 540		218 289	MBS4409		220 592			
550cc.	Z 550 A	1981-1982	A2/A3	K5016						MBS4409		220 592			
550cc.	Z 550 A1	1980-1980		K5013						MBS4409		220 592			
550cc.	Z 550 C	1982-1984	C1/C2 LTD	K5016						MBS4409		220 592			
550cc.	ZR 550 A	1983-1984	A1/A2 (Z 550 F)	S3017		222 990	220 540		218 289	MBS4410		220 593			
550cc.	ZR 550 B	1991-1993	B2/B3 Zephyr	K5026	216 659	443 527	223 023	221 737	218 576	K5025	223 021	220 504			
550cc.	ZR 550 B	1994-1999	B4-B6 Zephyr	K5026	216 659	443 527	223 023	221 737	218 576	K5035		216 669	223 026		218 354
600cc.	ER-6F 600	2006-2008	lewa str., (ABS Model)	K5037	223 028	223 027	220 509		218 553	K5035		216 669	223 026		218 354
600cc.	ER-6F 600	2006-2008	lewa str.	K5037	223 028	223 027	220 509		218 553	K5035		216 669	223 026		218 354
600cc.	ER-6F 600	2006-2008	prawa str., (ABS Model)	K5038	223 029	220 510	223 030		218 552						
600cc.	ER-6F 600	2006-2008	prawa str.	K5038	223 029	220 510	223 030		218 552						
600cc.	GPX 600 R	1988-1996	(ZX 600 C1-C7)	K5026	216 659	443 527	223 023	221 737	218 576	K5026	216 659	443 527	223 023	221 737	218 576
600cc.	GPZ 600 R	1985-1989	A1-A5A	K5019	216 664	220 502	223 018	221 807		K5019	216 664	220 502	223 018	221 807	
600cc.	KLR 600 A1	1984-1994		S3017		222 990	220 540		218 289	MBS3301			220 584		
600cc.	KLR 600 B	1984-1994	B1-B4/B6-B9	S3017		222 990	220 540		218 289	MBS3301			220 584		
600cc.	ZL 600 B1	1995-1997	Eliminator	K5026	216 659	443 527	223 023	221 737	218 576	MBS4409		220 592			
600cc.	ZX-6R 600	2007-2008	(ZX 600 P7F/P8F)							K5035		216 669	223 026		218 354
600cc.	ZX-6R 600 F	1995-1997	(ZX 600 F1-F3)	S3032		216 668	222 996	221 747	218 336	K5035		216 669	223 026		218 354
600cc.	ZX-6R 600 G	1998-2001	(ZX 600 G1/G2/J1/J2)	S3044		216 670	223 001	221 761	218 355	K5035		216 669	223 026		218 354
600cc.	ZX-6RR 600	2003-2004	(ZX 600 K1/M1)	K5045		223 034	223 033		218 561	K5035		216 669	223 026		218 354
600cc.	ZX-6RR 600	2005-2006	(ZX 600 N1/N6F)	K5045		223 034	223 033		218 561	K5035		216 669	223 026		218 354
600cc.	ZZR 600	1993-2005	(ZX 600 E1-E13)	S3032		216 668	222 996	221 747	218 336	K5035		216 669	223 026		218 354
600cc.	ZZR 600	2006-2007	(ZX 600 E6F)	S3032		216 668	222 996	221 747	218 336	K5035		216 669	223 026		218 354

Poj. [cc.]	Model	Rok	Specyfikacja modelu	PRZÓD						TYŁ					
				NHC				M-LINE	Siffert	NHC				M-LINE	Siffert
				Symbol	AM-300	AK-150	CU-1			Symbol	AM-300	AK-150	CU-1		
KAWASAKI															
600cc.	ZZR 600	1990-1993	(ZX 600 D1-D3)	S3032		216 668	222 996	221 747	218 336	K5026	216 659	443 527	223 023	221 737	218 576
630cc.	ZX-6R 630 A	2002-2002	(ZX 636 A1P)	S3044		216 670	223 001	221 761	218 355	K5035		216 669	223 026		218 354
630cc.	ZX6R 630 B	2003-2004	(ZX 636 B1/B2)	K5045		223 034	223 033		218 561	K5035		216 669	223 026		218 354
630cc.	ZX6R 630 C	2005-2006	(ZX 636 C1/C6F)	K5045		223 034	223 033		218 561	K5035		216 669	223 026		218 354
650cc.	ER-6N 650	2006-2008	(ER 650 A6F/A7F/A8F), lewa str.	K5037	223 028	223 027	220 509		218 553	K5035		216 669	223 026		218 354
650cc.	ER-6N 650	2006-2008	prawa str., (ABS)	K5038	223 029	220 510	223 030		218 552						
650cc.	ER-6N 650	2006-2008	(ER 650 A6F/A7F/A8F), prawa str.	K5038	223 029	220 510	223 030		218 552						
650cc.	ER-6N 650	2006-2008	lewa str., (ABS)	K5037	223 028	223 027	220 509		218 553	K5035		216 669	223 026		218 354
650cc.	KL 650 B	1989-1992	B1-B3 Tengai	K5026	216 659	443 527	223 023	221 737	218 576	S3017		222 990	220 540		218 289
650cc.	KLE 650 Versys	2007-2008	lewa str., z i bez ABS	K5037	223 028	223 027	220 509		218 553	K5035		216 669	223 026		218 354
650cc.	KLE 650 Versys	2007-2008	prawa str., z i bez ABS	K5038	223 029	220 510	223 030		218 552						
650cc.	KLR 650 A	1987-1989	A1-A3	K5027			220 506			K5036		220 508			
650cc.	KLR 650 C	1995-2004	C1-C10	K5037	223 028	223 027	220 509		218 553	S3017		222 990	220 540		218 289
650cc.	KLX 650 C	1993-1997	C1/C2/C3	H1054	222 930		216 677	221 757	218 341	K5029		223 024	220 507		218 337
650cc.	KVF 650	2008-2008	E8FA Brute Force, prawa str.	Y2032		220 561			218 331						
650cc.	KVF 650	2008-2008	E8FA Brute Force, lewa str.	S3031		222 995	220 544		218 330						
650cc.	KVF 650 F	2007-2008	F7F/F8F Brute Force, lewa str.	S3031		222 995	220 544		218 330						
650cc.	KVF 650 F	2007-2008	F7F/F8F Brute Force, prawa str.	Y2032		220 561			218 331						
650cc.	KVF 650 G	2007-2008	G7F/G8F Brute Force, prawa str.	Y2032		220 561			218 331						
650cc.	KVF 650 G	2007-2008	G7F/G8F Brute Force, lewa str.	S3031		222 995	220 544		218 330						
650cc.	KVF 650 H	2007-2008	H7F/H8F Brute Force ,prawa str.	Y2032		220 561			218 331						
650cc.	KVF 650 H	2007-2008	H7F/H8F Brute Force, lewa str.	S3031		222 995	220 544		218 330						
650cc.	W 650	1999-2005	(EJ 650)	K5038	223 029	220 510	223 030		218 552	MBS4410		220 593			
650cc.	Z 650 B	1979-1981	B1-B3	K5010						MBS4409		220 592			
650cc.	Z 650 C3	1978-1978		K5013						S3005		220 537		221 789	
650cc.	Z 650 D	1979-1980	D2/D3 (SR)	K5013						S3005		220 537		221 789	
650cc.	Z 650 F	1979-1979	F1	K5013						MBS4409		220 592			
650cc.	Z 650 F	1980-1983	F2-F4	K5016						MBS4409		220 592			
700cc.	VN 700 A	1985-1985	A1 Vulcan	K5019	216 664	220 502	223 018	221 807		MBS4409		220 592			
700cc.	ZN 700 A	1984-1985	A1/A2 LTD	K5019	216 664	220 502	223 018	221 807		K5019	216 664	220 502	223 018	221 807	
700cc.	ZR-7 700	1999-2004	(ZR 750 F1/F3/F5), lewa str.	K5037	223 028	223 027	220 509		218 553	K5038	223 029	220 510	223 030		218 552
700cc.	ZR-7 700	1999-2004	(ZR 750 F1/F3/F5), prawa str.	K5038	223 029	220 510	223 030		218 552						
700cc.	ZR-7S 700	2001-2004	(ZR 750 H1/H3), lewa str.	K5037	223 028	223 027	220 509		218 553	K5038	223 029	220 510	223 030		218 552
700cc.	ZR-7S 700	2001-2004	(ZR 750 H1/H3), prawa str.	K5038	223 029	220 510	223 030		218 552						
750cc.	GPX 750 R	1987-1989	(ZX 750 F1-F3)	K5026	216 659	443 527	223 023	221 737	218 576	K5026	216 659	443 527	223 023	221 737	218 576
750cc.	GPZ 750 A	1983-1987	A1-A5	K5019	216 664	220 502	223 018	221 807		K5019	216 664	220 502	223 018	221 807	
750cc.	GPZ 750 E	1984-1987	E1/E2 Turbo	K5019	216 664	220 502	223 018	221 807		K5019	216 664	220 502	223 018	221 807	
750cc.	GPZ 750 R	1985-1986	G2/G3	K5019	216 664	220 502	223 018	221 807		K5019	216 664	220 502	223 018	221 807	
750cc.	KVF 750	2004-2008	prawa str.	Y2032		220 561			218 331						
750cc.	KVF 750	2004-2008	lewa str.	S3031		222 995	220 544		218 330						
750cc.	Teryx 750	2008-2008	4x4 Outdoors, lewa str.	S3031		222 995	220 544		218 330						
750cc.	Teryx 750	2008-2008	4x4 (RUV), lewa str.	S3031		222 995	220 544		218 330						
750cc.	Teryx 750	2008-2008	4x4 Outdoors, prawa str.	Y2032		220 561			218 331						
750cc.	Teryx 750	2008-2008	4x4 (RUV), prawa str.	Y2032		220 561			218 331						
750cc.	Teryx 750 LE	2008-2008	4x4 LE (RUV), lewa str.	S3031		222 995	220 544		218 330						
750cc.	Teryx 750 LE	2008-2008	4x4 LE (RUV), prawa str.	Y2032		220 561			218 331						
750cc.	VN 750 A	1986-1994	A2-A5/A10	K5019	216 664	220 502	223 018	221 807		MBS4409		220 592			
750cc.	Z 750 J	2004-2006	(ZR 750 J1/J2/J6F), prawa str.	K5038	223 029	220 510	223 030		218 552						
750cc.	Z 750 J	2004-2006	(ZR 750 J1/J2/J6F), lewa str.	K5037	223 028	223 027	220 509		218 553	K5035		216 669	223 026		218 354
750cc.	Z 750 L	2007-2008	(ZR 750 L7F/L8F)	H1045	216 662	220 477	222 924	221 743	215 191	H1057	222 933	216 667	220 483	221 755	218 338
750cc.	Z 750 M	2007-2008	(ZR 750 M7F/M8F) ABS	H1045	216 662	220 477	222 924	221 743	215 191	H1057	222 933	216 667	220 483	221 755	218 338
750cc.	Z 750 S	2005-2007	(ZR 750 K1/K6F), lewa str.	K5037	223 028	223 027	220 509		218 553	K5035		216 669	223 026		218 354
750cc.	Z 750 S	2005-2007	(ZR 750 K1/K6F), prawa str.	K5038	223 029	220 510	223 030		218 552						
750cc.	Z 750 Y1	1982-1982	LTD	K5016						MBS4409		220 592			
750cc.	ZR 750 C	1992-1995	C1-C5 Zephyr	K5026	216 659	443 527	223 023	221 737	218 576	K5026	216 659	443 527	223 023	221 737	218 576
750cc.	ZR 750 D	1996-1998	D1 Zephyr, lewa str.	K5037	223 028	223 027	220 509		218 553	K5026	216 659	443 527	223 023	221 737	218 576
750cc.	ZR 750 D	1996-1998	D1 Zephyr, prawa str.	K5038	223 029	220 510	223 030		218 552						
750cc.	ZX7-R 750	1996-2003		S3044		216 670	223 001	221 761	218 355	K5033		223 025			
750cc.	ZX7-RR 750	1996-1999	(ZX 750 N1/N2)	K5040		220 512	223 032			K5039	223 031	220 511			218 585
750cc.	ZXR 750 H	1989-1990	H1/H2	S3032		216 668	222 996	221 747	218 336	K5033		223 025			
750cc.	ZXR 750 J	1991-1992	J1/J2	S3032		216 668	222 996	221 747	218 336	K5033		223 025			
750cc.	ZXR 750 K	1991-1992	K1/K2	S3032		216 668	222 996	221 747	218 336	K5033		223 025			
750cc.	ZXR 750 L	1993-1995	L1-L3	S3032		216 668	222 996	221 747	218 336	K5033		223 025			
750cc.	ZXR 750 M	1993-1995	M1/M2	S3032		216 668	222 996	221 747	218 336	K5033		223 025			
800cc.	VN 800 A	1995-1999	A1-A3	K5019	216 664	220 502	223 018	221 807		MBS4409		220 592			
800cc.	VN 800 B	1996-2006	B1-B10/B6F Classic	K5037	223 028	223 027	220 509		218 553	MBS4409		220 592			
800cc.	VN 800 C	1999-2004	C1/C2 Drifter	K5037	223 028	223 027	220 509		218 553	K5038	223 029	220 510	223 030		218 552
800cc.	VN 800 E	1999-2004	E1-E3 Drifter	K5037	223 028	223 027	220 509		218 553	K5038	223 029	220 510	223 030		218 552
900cc.	GPZ 900 R	1998-1998	(ZX 900 A11)	S3032		216 668	222 996	221 747	218 336	K5026	216 659	443 527	223 023	221 737	218 576

Poj. [cc.]	Model	Rok	Specyfikacja modelu	PRZÓD						TYŁ					
				NHC				M-LINE	Siffert	NHC				M-LINE	Siffert
				Symbol	AM-300	AK-150	CU-1			Symbol	AM-300	AK-150	CU-1		
KAWASAKI															
900cc.	GPZ 900 R	1999-2002	(ZX 900 A12-A15)	S3044		216 670	223 001	221 761	218 355	K5026	216 659	443 527	223 023	221 737	218 576
900cc.	GPZ 900 R A	1984-1989	A1-A6	K5019	216 664	220 502	223 018	221 807		K5019	216 664	220 502	223 018	221 807	
900cc.	GPZ 900 R A	1990-1996	A7/A8	S3032		216 668	222 996	221 747	218 336	K5026	216 659	443 527	223 023	221 737	218 576
900cc.	VN 900 A	2006-2006	A6F Classic	K5037	223 028	223 027	220 509		218 553	K5038	223 029	220 510	223 030		218 552
900cc.	VN 900 B	2007-2008	B7F/B6F Classic	K5037	223 028	223 027	220 509		218 553	K5038	223 029	220 510	223 030		218 552
900cc.	VN 900 C	2007-2008	C7F/C8F Custom	K5037	223 028	223 027	220 509		218 553	K5038	223 029	220 510	223 030		218 552
900cc.	ZL 900 A	1985-1986	A1/A2 Eliminator	K5019	216 664	220 502	223 018	221 807		K5019	216 664	220 502	223 018	221 807	
900cc.	ZX9R B	1994-1995	(ZX 900 B1/B2)	S3032		216 668	222 996	221 747	218 336	K5035		216 669	223 026		218 354
900cc.	ZX9R B	1996-1997	(ZX 900 B3/B4)	S3044		216 670	223 001	221 761	218 355	K5035		216 669	223 026		218 354
900cc.	ZX9R C	1998-1999	(ZX 900 C1/C2)	S3044		216 670	223 001	221 761	218 355	K5035		216 669	223 026		218 354
900cc.	ZX9R E	2000-2001	(ZX 900 E1/E2)	S3044		216 670	223 001	221 761	218 355	K5035		216 669	223 026		218 354
900cc.	ZX9R F	2002-2004	(ZX 900 F1/F2)	K5047		223 038	223 037			K5035		216 669	223 026		218 354
1000cc.	GPZ 1000 RX	1986-1988	(A1-A3)	K5019	216 664	220 502	223 018	221 807		K5019	216 664	220 502	223 018	221 807	
1000cc.	KLV 1000	2004-2005	(LV 1000 A1H/A2H), prawa str.	K5038	223 029	220 510	223 030		218 552						
1000cc.	KLV 1000	2004-2005	(LV 1000 A1H/A2H), lewa str.	K5037	223 028	223 027	220 509		218 553	H1057	222 933	216 667	220 483	221 755	218 338
1000cc.	Z 1000 A	1979-1980	A3/A4	K5013						S3005		220 537		221 789	
1000cc.	Z 1000 A	2003-2006	(ZR 1000 A1/A2/A3/A6F)	K5047		223 038	223 037			K5035		216 669	223 026		218 354
1000cc.	Z 1000 A	1977-1978	A1/A2	Y2046						S3005		220 537		221 789	
1000cc.	Z 1000 ABS	2007-2008	(ZR 1000 C7F/C8F)	K5046		223 036	223 035			H1057	222 933	216 667	220 483	221 755	218 338
1000cc.	Z 1000 B	2007-2008	(ZR 1000 B7F/B8F)	K5046		223 036	223 035			H1057	222 933	216 667	220 483	221 755	218 338
1000cc.	Z 1000 D1	1978-	(ZIR)	Y2046						S3005		220 537		221 789	
1000cc.	Z 1000 D3	1979-1979	(ZIR)	K5013						S3005		220 537		221 789	
1000cc.	Z 1000 H1	1974-1974		Y2046						S3005		220 537		221 789	
1000cc.	Z 1000 ST	1979-1982	(E1-E2 Shaft)	K5018						S3005		220 537		221 789	
1000cc.	ZG 1000 A	1986-1993	A1-A7 (1000 GTR)	K5019	216 664	220 502	223 018	221 807		K5019	216 664	220 502	223 018	221 807	
1000cc.	ZG 1000 A	1994-2003	A9-A18 (1000 GTR)	K5026	216 659	443 527	223 023	221 737	218 576	K5019	216 664	220 502	223 018	221 807	
1000cc.	ZL 1000 A1	1987-1987		K5019	216 664	220 502	223 018	221 807		K5019	216 664	220 502	223 018	221 807	
1000cc.	ZX 1000 B	1988-1990	B1-B3 (ZX-10)	K5026	216 659	443 527	223 023	221 737	218 576	K5026	216 659	443 527	223 023	221 737	218 576
1000cc.	ZX-10 1000 R	2008-2008		S3056		223 008	223 009		219 090	K5035		216 669	223 026		218 354
1000cc.	ZX-10 1000 R	2004-2007		K5045		223 034	223 033		218 561	K5035		216 669	223 026		218 354
1100cc.	GPZ 1100 A	1983-1985	A1-A3	K5019	216 664	220 502	223 018	221 807		K5019	216 664	220 502	223 018	221 807	
1100cc.	GPZ 1100 E	1995-1997	E1/E2, prawa str.	K5038	223 029	220 510	223 030		218 552						
1100cc.	GPZ 1100 E	1995-1997	E1/E2, lewa str.	K5037	223 028	223 027	220 509		218 553	K5035		216 669	223 026		218 354
1100cc.	GPZ 1100 F1	1996-1998	(ABS) prawa str.	K5038	223 029	220 510	223 030		218 552						
1100cc.	GPZ 1100 F1	1996-1998	(ABS) lewa str.	K5037	223 028	223 027	220 509		218 553	K5035		216 669	223 026		218 354
1100cc.	Z 1100 R1	1984-1984	Lawson Replica	K5019	216 664	220 502	223 018	221 807		K5016					
1100cc.	ZR 1100 A	1992-1995	A1-A4 Zephyr	S3032		216 668	222 996	221 747	218 336	K5026	216 659	443 527	223 023	221 737	218 576
1100cc.	ZR 1100 B1	1996-1997	Zephyr, prawa str.	K5038	223 029	220 510	223 030		218 552						
1100cc.	ZR 1100 B1	1996-1997	Zephyr, lewa str.	K5037	223 028	223 027	220 509		218 553	K5026	216 659	443 527	223 023	221 737	218 576
1100cc.	ZR 1100 B5	2002-2002	(Zephyr 1100RS), prawa str.	K5038	223 029	220 510	223 030		218 552						
1100cc.	ZR 1100 B5	2002-2002	(Zephyr 1100RS), lewa str.	K5037	223 028	223 027	220 509		218 553	K5026	216 659	443 527	223 023	221 737	218 576
1100cc.	ZRX 1100 C	1997-2000	(ZR 1100 C1/C2/C3/C4)	S3044		216 670	223 001	221 761	218 355	K5033		223 025			
1100cc.	ZZR 1100 C	1990-1992	(ZX 1100 C1-C3)	S3032		216 668	222 996	221 747	218 336	K5026	216 659	443 527	223 023	221 737	218 576
1100cc.	ZZR 1100 D	1993-2001	(ZX 1100 D1-D9)	S3032		216 668	222 996	221 747	218 336	K5033		223 025			
1200cc.	ZRX 1200 R	2001-2008	(ZR1200 A)	S3044		216 670	223 001	221 761	218 355	K5033		223 025			
1200cc.	ZRX 1200 S	2001-2007	(ZR 1200 B1/B2/B3)	S3044		216 670	223 001	221 761	218 355	K5033		223 025			
1200cc.	ZX-12 1200 R	2000-2003		S3044		216 670	223 001	221 761	218 355	K5033		223 025			
1200cc.	ZX-12 1200 R	2004-2006		K5045		223 034	223 033		218 561	K5033		223 025			
1200cc.	ZZR 1200	2002-2004	C1H/C2H	S3032		216 668	222 996	221 747	218 336	K5033		223 025			
1300cc.	Z 1300 A	1979-1983	A1-A5	K5018						S3005		220 537		221 789	
1300cc.	ZG 1300 A	1984-1986	A1-A3	K5018						S3005		220 537		221 789	
1400cc.	GTR 1400	2008-2008	(ZG 1400 A8F) ABS	K5046		223 036	223 035			K5039	223 031	220 511			218 585
1400cc.	ZZR 1400	2006-2007	(ZX 1400 B6F/B7F) ABS	K5046		223 036	223 035			K5039	223 031	220 511			218 585
1400cc.	ZZR 1400	2008-2008	(ZX 1400 D8F) ABS	K5046		223 036	223 035			K5039	223 031	220 511			218 585
1400cc.	ZZR 1400	2006-2007	(ZX 1400 A6F/A7F)	K5046		223 036	223 035			K5039	223 031	220 511			218 585
1500cc.	VN 1500	2002-2004	Mean Streak	S3044		216 670	223 001	221 761	218 355	K5038	223 029	220 510	223 030		218 552
1500cc.	VN 1500	1996-1999	Classic	K5037	223 028	223 027	220 509		218 553	K5019	216 664	220 502	223 018	221 807	
1500cc.	VN 1500	2000-2003	Nomad Fi, lewas str.	K5037	223 028	223 027	220 509		218 553	K5038	223 029	220 510	223 030		218 552
1500cc.	VN 1500	1999-2004	Drifter	K5037	223 028	223 027	220 509		218 553	K5038	223 029	220 510	223 030		218 552
1500cc.	VN 1500	1998-1999	Classic Tourer, lewa str.	K5037	223 028	223 027	220 509		218 553	K5019	216 664	220 502	223 018	221 807	
1500cc.	VN 1500	2000-2003	Nomad Fi, prawa str.	K5038	223 029	220 510	223 030		218 552						
1500cc.	VN 1500	1994-1995	C1/C2, (VN15)	K5019	216 664	220 502	223 018	221 807		K5019	216 664	220 502	223 018	221 807	
1500cc.	VN 1500	2000-2004	Classic Fi	K5037	223 028	223 027	220 509		218 553	K5038	223 029	220 510	223 030		218 552
1500cc.	VN 1500	1998-1999	Classic Tourer, prawa str.	K5038	223 029	220 510	223 030		218 552						
1500cc.	VN 1500 A6	1992-1992	(VN15)	K5019	216 664	220 502	223 018	221 807		K5019	216 664	220 502	223 018	221 807	
1500cc.	VN 1500 B	1988-1992	B2-B6, (VN 15 SE)	K5019	216 664	220 502	223 018	221 807		K5019	216 664	220 502	223 018	221 807	
1600cc.	VN 1600	2005-2008	Classic Tourer, lewa str.	K5037	223 028	223 027	220 509		218 553	K5038	223 029	220 510	223 030		218 552
1600cc.	VN 1600	2003-2008	Classic, lewa str.	K5037	223 028	223 027	220 509		218 553	K5038	223 029	220 510	223 030		218 552
1600cc.	VN 1600	2005-2008	Classic Tourer, prawa str.	K5038	223 029	220 510	223 030		218 552						
1600cc.	VN 1600	2005-2008	Mean Streak	K5045		223 034	223 033		218 561	K5038	223 029	220 510	223 030		218 552
1600cc.	VN 1600	2003-2008	Classic, prawa str.	K5038	223 029	220 510	223 030		218 552						
1600cc.	VN 1600 B1	2004-2004	Mean Streak	S3044		216 670	223 001	221 761	218 355	K5038	223 029	220 510	223 030		218 552
2000cc.	VN 2000 A	2004-2008	A1/A2/A6F	S3032		216 668	222 996	221 747	218 336	K5038	223 029	220 510	223 030		218 552
KAWATA															
50cc.	Fever 50	1999-2001		Y2031	222 969	220 645			218 352						
90cc.	Fever 90	1999-2001		Y2031	222 969	220 645			218 352						

Poj. [cc.]	Model	Rok	Specyfikacja modelu	PRZÓD						TYŁ					
				NHC				M-LINE	Siffert	NHC				M-LINE	Siffert
				Symbol	AM-300	AK-150	CU-1			Symbol	AM-300	AK-150	CU-1		
KAWATA															
90cc.	Stinger 90	1999-2001		Y2031	222 969	220 645			218 352						
KEEWAY															
25cc.	Focus 25	2006-2007		H1081	222 947				218 356	MBS2206			220 580		218 369
25cc.	Matrix 25	2006-2008		H1081	222 947				218 356	MBS2206			220 580		218 369
50cc.	F-Act 50	2007-2008		H1081	222 947				218 356	MBS2206			220 580		218 369
50cc.	Flash 50	2007-2008		K5017	223 017	223 016	220 501		218 315						
50cc.	Focus 50	2006-2007		H1081	222 947				218 356	MBS2206			220 580		218 369
50cc.	Hacker 50	2008-2008		O7006	223 041	223 042	220 517		218 300						
50cc.	Hurricane 50	2007-2008		K5017	223 017	223 016	220 501		218 315	MBS2206			220 580		218 369
50cc.	Hurricane 50	2007-2007	Base	K5017	223 017	223 016	220 501		218 315	MBS2206			220 580		218 369
50cc.	Matrix 50	2007-2007		H1081	222 947				218 356	MBS2206			220 580		218 369
50cc.	Matrix 50	2006-2008		H1081	222 947				218 356						
50cc.	Matrix 50	2006-2008		H1081	222 947				218 356	MBS2206			220 580		218 369
50cc.	Pixel 50	2008-2008								MBS2206			220 580		218 369
50cc.	RY8	2007-2007								MBS2206			220 580		218 369
50cc.	X-Ray 50	2007-2008	Supermoto	O7042	223 060	220 526			218 306	O7012	223 045	223 046	220 518		218 303
110cc.	Partner 110	2006-2007		H1070	222 937										
125cc.	ARN 125	2006-2008		O7006	223 041	223 042	220 517		218 300	MBS2204					
125cc.	Fact 125	2008-2008		H1081	222 947				218 356						
125cc.	Focus 125	2006-2007		H1081	222 947				218 356	MBS2204					
125cc.	Hacker 125	2008-2008		O7006	223 041	223 042	220 517		218 300						
125cc.	K2 125	2007-2007		O7086		223 074				O7086		223 074			
125cc.	Matrix 125	2006-2006		K5017	223 017	223 016	220 501		218 315	MBS2204					
125cc.	Matrix 125	2007-2007		H1081	222 947				218 356						
125cc.	Outlook 125	2007-2008		H1070	222 937					H1070	222 937				
125cc.	Silverblade 125	2007-2007		O7031		223 054	216 674			O7053	223 064	220 529	223 065		218 328
125cc.	Superlight 125	2007-2007		H1070	222 937										
150cc.	K2 150	2007-2007		O7086		223 074				O7086		223 074			
150cc.	Outlook 150	2007-2008		H1070	222 937					H1070	222 937				
150cc.	Silverblade 150	2007-2007		O7031		223 054	216 674			O7053	223 064	220 529	223 065		218 328
250cc.	Dragon 250 Quad	2007-2007		H1013	222 912		220 468			H1012	222 908	222 907	220 467	221 791	218 351
250cc.	K2 250	2007-2007		O7086		223 074				O7086		223 074			
250cc.	Silverblade 250	2007-2007		O7031		223 054	216 674			O7053	223 064	220 529	223 065		218 328
KRAM-IT (KRAMER)															
125cc.	ER 125 RV3	1988-		O7025			220 521			K5036		220 508			
250cc.	ER 250 RV3	1988-		O7025			220 521			K5036		220 508			
250cc.	GS 250	2000-		O7031		223 054	216 674			O7032		223 055	216 675		218 340
250cc.	SM 250	2000-		O7031		223 054	216 674			O7032		223 055	216 675		218 340
250cc.	SMR 250	2000-								O7032		223 055	216 675		218 340
300cc.	ER 300 RV3	1988-		O7025			220 521			K5036		220 508			
500cc.	ER 500/600	1996-		O7025			220 521			K5036		220 508			
600cc.	ER 500/600	1996-		O7025			220 521			K5036		220 508			
KREIDLER															
50cc.	50 MF	-	Flory 20/22	MBS1132		220 653				MBS1132		220 653			
50cc.	50 MF2	-		MBS1132		220 653				MBS1132		220 653			
50cc.	50 MF4	-	Późniejsze modele	MBS1132		220 653				MBS1132		220 653			
50cc.	50 MP1	-	Późniejsze modele	MBS1132		220 653				MBS1132		220 653			
KTM															
50cc.	50 Supermoto	2006-2006		O7070			220 535			O7070			220 535		
50cc.	50 SX	2002-2007	Pro Senior LC, Senior Adventure	O7070			220 535			MBS1132		220 653			
50cc.	50 SX	1996-2003		MBS1132		220 653				MBS1132		220 653			
50cc.	50 SX Mini Adventure	2004-2007		MBS1132		220 653				MBS1132		220 653			
50cc.	50 SX Pro Senior LC	2004-2008		O7070			220 535			O7070			220 535		
50cc.	50 SXR Pro	1996-2003		MBS1132		220 653				MBS1132		220 653			
60cc.	60 SX	1998-1999		O7022	223 049	223 048	220 520		218 305						
60cc.	60 SX	2000-2000		O7022	223 049	223 048	220 520		218 305	O7012	223 045	223 046	220 518		218 303
65cc.	65 SX	2002-2003		O7071			220 536			O7012	223 045	223 046	220 518		218 303
65cc.	65 SX	2004-2008		O7071			220 536			O7070			220 535		
65cc.	65 SX	2000-2001		O7022	223 049	223 048	220 520		218 305	O7012	223 045	223 046	220 518		218 303
85cc.	SX 85	2003-2007		O7071			220 536			O7071			220 536		
125cc.	D-XC 125	1992-1993	Grimeca	O7026		223 050	220 522			S3017		222 990	220 540		218 289
125cc.	D-XC 125	1990-1991		S3017		222 990	220 540		218 289	S3017		222 990	220 540		218 289
125cc.	D-XC 125	1990-1991	Grimeca	O7026		223 050	220 522			O7026		223 050	220 522		
125cc.	D-XC 125	1992-1993	Brembo	O7031		223 054	216 674			S3017		222 990	220 540		218 289
125cc.	E-GS 125	1990-1991		S3017		222 990	220 540		218 289	S3017		222 990	220 540		218 289
125cc.	E-GS 125	1990-1991	Grimeca	O7026		223 050	220 522			O7026		223 050	220 522		
125cc.	E-GS 125	1992-1993	Brembo	O7031		223 054	216 674			S3017		222 990	220 540		218 289
125cc.	E-GS 125	1992-1993	Grimeca	O7026		223 050	220 522			S3017		222 990	220 540		218 289
125cc.	E-XC 125	1990-1991	Grimeca	O7026		223 050	220 522			O7026		223 050	220 522		
125cc.	E-XC 125	1992-1993	Brembo	O7031		223 054	216 674			S3017		222 990	220 540		218 289
125cc.	E-XC 125	1992-1993	Grimeca	O7026		223 050	220 522			S3017		222 990	220 540		218 289
125cc.	E-XC 125	1990-1991		S3017		222 990	220 540		218 289	S3017		222 990	220 540		218 289
125cc.	EGS 125	1994-1994		O7031		223 054	216 674			O7032		223 055	216 675		218 340
125cc.	EXC 125	1988-1989	Grimeca	O7026		223 050	220 522			O7026		223 050	220 522		
125cc.	EXC 125	2004-2008	(Upside down)	O7031		223 054	216 674			O7065		223 069	216 676		218 592
125cc.	EXC 125	1987-1987		O7035	223 059	220 525			218 562	O7035	223 059	220 525			218 562
125cc.	EXC 125	1995-1999		O7031		223 054	216 674			O7032		223 055	216 675		218 340

Poj. [cc.]	Model	Rok	Specyfikacja modelu	PRZÓD						TYŁ					
				NHC				M-LINE	Siffert	NHC				M-LINE	Siffert
				Symbol	AM-300	AK-150	CU-1			Symbol	AM-300	AK-150	CU-1		
KTM															
125cc.	EXC 125	1994-1994		O7031		223 054	216 674			O7032		223 055	216 675		218 340
125cc.	EXC 125	1989-1989	Brembo	S3017		222 990	220 540		218 289	S3017		222 990	220 540		218 289
125cc.	EXC 125	2000-2003	(Upside down)	O7031		223 054	216 674			O7032		223 055	216 675		218 340
125cc.	EXE 125	2000-2000		O7031		223 054	216 674			O7032		223 055	216 675		218 340
125cc.	GS 125	1986-1986		O7006	223 041	223 042	220 517		218 300	O7006	223 041	223 042	220 517		218 300
125cc.	GS 125	1985-1985		O7006	223 041	223 042	220 517		218 300						
125cc.	GSXC 125	1985-1985		O7006	223 041	223 042	220 517		218 300						
125cc.	LC2 125	1996-1998		O7031		223 054	216 674			O7032		223 055	216 675		218 340
125cc.	MX 125	1988-1991	Grimeca	O7026		223 050	220 522			O7026		223 050	220 522		
125cc.	MX 125	1992-1993	Grimeca	O7026		223 050	220 522			S3017		222 990	220 540		218 289
125cc.	MX 125	1986-1986		O7006	223 041	223 042	220 517		218 300	O7006	223 041	223 042	220 517		218 300
125cc.	MX 125	1989-1991	Brembo	S3017		222 990	220 540		218 289	S3017		222 990	220 540		218 289
125cc.	MX 125	1985-1985		O7006	223 041	223 042	220 517		218 300						
125cc.	MX 125	1987-1987		O7035	223 059	220 525			218 562	O7035	223 059	220 525			218 562
125cc.	MX 125	1992-1993	Brembo							S3017		222 990	220 540		218 289
125cc.	MXC 125	1985-1985		O7006	223 041	223 042	220 517		218 300						
125cc.	MXC 125	1986-1986		O7006	223 041	223 042	220 517		218 300	O7006	223 041	223 042	220 517		218 300
125cc.	SM 125	2000-2000	Supermoto	O7031		223 054	216 674			O7032		223 055	216 675		218 340
125cc.	Sting 125	1997-1999		O7029A						O7032		223 055	216 675		218 340
125cc.	SX 125	1994-1999		O7031		223 054	216 674			O7032		223 055	216 675		218 340
125cc.	SX 125	2000-2003	(Upside down)	O7031		223 054	216 674			O7032		223 055	216 675		218 340
125cc.	SX 125	2004-2008	(Upside down)	O7031		223 054	216 674			O7065		223 069	216 676		218 592
144cc.	SX 144	2008-2008		O7031		223 054	216 674			O7065		223 069	216 676		218 592
200cc.	EGS 200	1998-1999		O7031		223 054	216 674			O7032		223 055	216 675		218 340
200cc.	EGS 200	2000-2003	(Upside down)	O7031		223 054	216 674			O7032		223 055	216 675		218 340
200cc.	EXC 200	2004-2008	(Upside down)	O7031		223 054	216 674			O7065		223 069	216 676		218 592
200cc.	EXC 200	2000-2003	(Upside down)	O7031		223 054	216 674			O7032		223 055	216 675		218 340
200cc.	EXC 200	1998-1999		O7031		223 054	216 674			O7032		223 055	216 675		218 340
250cc.	D-XC 250	1992-1993	Grimeca	O7026		223 050	220 522			S3017		222 990	220 540		218 289
250cc.	D-XC 250	1991-1991	Brembo	S3017		222 990	220 540		218 289	S3017		222 990	220 540		218 289
250cc.	D-XC 250	1991-1991		O7026		223 050	220 522			O7026		223 050	220 522		
250cc.	DXC 250	1990-1990	Grimeca	O7026		223 050	220 522			O7026		223 050	220 522		
250cc.	E-GS 250	1992-1993	Grimeca	O7026		223 050	220 522			S3017		222 990	220 540		218 289
250cc.	E-GS 250	1991-1991	Brembo	S3017		222 990	220 540		218 289	S3017		222 990	220 540		218 289
250cc.	E-GS 250	1991-1991		O7026		223 050	220 522			O7026		223 050	220 522		
250cc.	E-XC 250	1991-1991		O7026		223 050	220 522			O7026		223 050	220 522		
250cc.	E-XC 250	1992-1993	Grimeca	O7026		223 050	220 522			S3017		222 990	220 540		218 289
250cc.	E-XC 250	1991-1991	Brembo	S3017		222 990	220 540		218 289	S3017		222 990	220 540		218 289
250cc.	EGS 250	1994-1994		O7031		223 054	216 674			O7032		223 055	216 675		218 340
250cc.	EGS 250	1989-1989	Brembo	S3017		222 990	220 540		218 289	S3017		222 990	220 540		218 289
250cc.	EGS 250	1989-1989	Grimeca	O7026		223 050	220 522			O7026		223 050	220 522		
250cc.	EGS 250	1988-1988		O7026		223 050	220 522			O7026		223 050	220 522		
250cc.	EXC 250	1989-1989	Brembo	S3017		222 990	220 540		218 289	S3017		222 990	220 540		218 289
250cc.	EXC 250	2004-2008	(Upside down)	O7031		223 054	216 674			O7065		223 069	216 676		218 592
250cc.	EXC 250	1987-1987		O7035	223 059	220 525			218 562	O7035	223 059	220 525			218 562
250cc.	EXC 250	1990-1990	Grimeca	O7026		223 050	220 522			O7026		223 050	220 522		
250cc.	EXC 250	1995-1999		O7031		223 054	216 674			O7032		223 055	216 675		218 340
250cc.	EXC 250	2000-2003		O7031		223 054	216 674			O7032		223 055	216 675		218 340
250cc.	EXC 250	1989-1989	Grimeca	O7026		223 050	220 522			O7026		223 050	220 522		
250cc.	EXC 250	1988-1988		O7026		223 050	220 522			O7026		223 050	220 522		
250cc.	EXC 250	1994-1994		O7031		223 054	216 674			O7032		223 055	216 675		218 340
250cc.	EXC 250	2006-2006	Racing	O7031		223 054	216 674			O7065		223 069	216 676		218 592
250cc.	EXC-F 250	2006-2007		O7031		223 054	216 674			O7065		223 069	216 676		218 592
250cc.	GS 250	1986-1986		O7006	223 041	223 042	220 517		218 300	O7006	223 041	223 042	220 517		218 300
250cc.	GS 250	1985-1985		O7006	223 041	223 042	220 517		218 300						
250cc.	GSXC 250	1985-1985		O7006	223 041	223 042	220 517		218 300						
250cc.	MX 250	1989-1991	Brembo	S3017		222 990	220 540		218 289	S3017		222 990	220 540		218 289
250cc.	MX 250	1988-1988		O7026		223 050	220 522			O7026		223 050	220 522		
250cc.	MX 250	1987-1987		O7035	223 059	220 525			218 562	O7035	223 059	220 525			218 562
250cc.	MX 250	1991-1991	Grimeca	O7026		223 050	220 522			O7026		223 050	220 522		
250cc.	MX 250	1986-1986		O7006	223 041	223 042	220 517		218 300	O7006	223 041	223 042	220 517		218 300
250cc.	MX 250	1989-1989	Grimeca	O7026		223 050	220 522			O7026		223 050	220 522		
250cc.	MX 250	1985-1985		O7006	223 041	223 042	220 517		218 300						
250cc.	MX 250	1992-1993	Brembo	O7031		223 054	216 674			S3017		222 990	220 540		218 289
250cc.	MXC 250	1985-1985		O7006	223 041	223 042	220 517		218 300						
250cc.	MXC 250	1986-1986		O7006	223 041	223 042	220 517		218 300	O7006	223 041	223 042	220 517		218 300
250cc.	SX 250	2003-2008	(Upside down)	O7031		223 054	216 674			O7065		223 069	216 676		218 592
250cc.	SX 250	1994-1999		O7031		223 054	216 674			O7032		223 055	216 675		218 340
250cc.	SX 250	2000-2002	(Upside down)	O7031		223 054	216 674			O7032		223 055	216 675		218 340
250cc.	SX-F 250	2006-2008		O7031		223 054	216 674			O7065		223 069	216 676		218 592
250cc.	T-XC 250	1992-1993	Grimeca	O7026		223 050	220 522			S3017		222 990	220 540		218 289
300cc.	350	1983-1983	4T	O7006	223 041	223 042	220 517		218 300						
300cc.	DXC 350	1990-1991	Brembo	S3017		222 990	220 540		218 289	S3017		222 990	220 540		218 289
300cc.	DXC 350	1990-1991	Grimeca	O7026		223 050	220 522			O7026		223 050	220 522		
300cc.	EGS 350	1990-1991	Brembo	S3017		222 990	220 540		218 289	S3017		222 990	220 540		218 289
300cc.	EGS 350	1990-1991	Grimeca	O7026		223 050	220 522			O7026		223 050	220 522		
300cc.	EXC 300	2000-2003	(Upside down)	O7031		223 054	216 674			O7032		223 055	216 675		218 340
300cc.	EXC 300	2004-2007	(Upside down)	O7031		223 054	216 674			O7065		223 069	216 676		218 592

Poj. [cc.]	Model	Rok	Specyfikacja modelu	PRZÓD						TYŁ					
				NHC				M-LINE	Siffert	NHC				M-LINE	Siffert
				Symbol	AM-300	AK-150	CU-1			Symbol	AM-300	AK-150	CU-1		
KTM															
300cc.	EXC 350	1990-1991	Brembo	S3017		222 990	220 540		218 289	S3017		222 990	220 540		218 289
300cc.	EXC 350	1994-1995	LC4	O7031		223 054	216 674			O7032		223 055	216 675		218 340
300cc.	EXC 350	1989-1989	Brembo	S3017		222 990	220 540		218 289	S3017		222 990	220 540		218 289
300cc.	EXC 350	1990-1991	Grimeca	O7026		223 050	220 522			O7026		223 050	220 522		
300cc.	EXC 350	1989-1989	Grimeca	O7026		223 050	220 522			O7026		223 050	220 522		
300cc.	EXC 350	1987-1987		O7035	223 059	220 525			218 562	O7035	223 059	220 525			218 562
300cc.	EXC 300 E	2008-2008	(2T) (USD/Electric start)	O7031		223 054	216 674			O7065		223 069	216 676		218 592
300cc.	GS 300	1985-1985		O7006	223 041	223 042	220 517		218 300						
300cc.	GS 300	1986-1986		O7006	223 041	223 042	220 517		218 300	O7006	223 041	223 042	220 517		218 300
300cc.	GS 350	1986-1986		O7006	223 041	223 042	220 517		218 300	O7006	223 041	223 042	220 517		218 300
300cc.	GSXC 300	1985-1985		O7006	223 041	223 042	220 517		218 300						
300cc.	MX 300	1985-1985		O7006	223 041	223 042	220 517		218 300						
300cc.	MX 300	1986-1986		O7006	223 041	223 042	220 517		218 300	O7006	223 041	223 042	220 517		218 300
300cc.	MX 350	1987-1987		O7035	223 059	220 525			218 562	O7035	223 059	220 525			218 562
300cc.	MX 350	1986-1986		O7006	223 041	223 042	220 517		218 300	O7006	223 041	223 042	220 517		218 300
300cc.	MXC 300	1985-1985		O7006	223 041	223 042	220 517		218 300						
300cc.	MXC 300	1986-1986		O7006	223 041	223 042	220 517		218 300	O7006	223 041	223 042	220 517		218 300
300cc.	MXC 350	1986-1986		O7006	223 041	223 042	220 517		218 300	O7006	223 041	223 042	220 517		218 300
350cc.	EGS 350	1988-1988		O7026		223 050	220 522			O7026		223 050	220 522		
350cc.	EXC 350	1996-1997		O7031		223 054	216 674			O7032		223 055	216 675		218 340
350cc.	EXC 350	1988-1988		O7026		223 050	220 522			O7026		223 050	220 522		
350cc.	MX 350	1988-1988		O7026		223 050	220 522			O7026		223 050	220 522		
350cc.	MX 350	1989-1989	Brembo	S3017		222 990	220 540		218 289	S3017		222 990	220 540		218 289
350cc.	MX 350	1990-1991	Brembo	S3017		222 990	220 540		218 289	S3017		222 990	220 540		218 289
350cc.	MX 350	1989-1989	Grimeca	O7026		223 050	220 522			O7026		223 050	220 522		
350cc.	MX 350	1990-1991	Grimeca	O7026		223 050	220 522			O7026		223 050	220 522		
360cc.	SX 360	1996-1997		O7031		223 054	216 674			O7032		223 055	216 675		218 340
380cc.	EXC 380	2000-2003	(Upside down)	O7031		223 054	216 674			O7032		223 055	216 675		218 340
380cc.	EXC 380	1998-1999		O7031		223 054	216 674			O7032		223 055	216 675		218 340
380cc.	SX 380	2000-2003	(Upside down)	O7031		223 054	216 674			O7032		223 055	216 675		218 340
380cc.	SX 380	1998-1999		O7031		223 054	216 674			O7032		223 055	216 675		218 340
400cc.	Duke 400	1994-1998	LC4	O7029A						O7032		223 055	216 675		218 340
400cc.	EGS 400	2000-2002	(USD)	O7031		223 054	216 674			O7032		223 055	216 675		218 340
400cc.	EGS 400	1996-1999	(LC4 Enduro)	O7031		223 054	216 674			O7032		223 055	216 675		218 340
400cc.	EGS-E 400	1996-1999	(LC4 Enduro)	O7031		223 054	216 674			O7032		223 055	216 675		218 340
400cc.	EXC 400	2000-2002	(USD)	O7031		223 054	216 674			O7032		223 055	216 675		218 340
400cc.	EXC 400	2006-2007	Racing	O7031		223 054	216 674			O7065		223 069	216 676		218 592
400cc.	EXC 400	2000-2000	Racing, (USD)	O7031		223 054	216 674			O7032		223 055	216 675		218 340
400cc.	EXC 440	1994-1995		O7031		223 054	216 674			O7032		223 055	216 675		218 340
400cc.	LC4-E 400	2000-2001	Enduro	O7031		223 054	216 674			O7032		223 055	216 675		218 340
400cc.	LSE 400	1996-1999	(LC4 Enduro)	O7031		223 054	216 674			O7032		223 055	216 675		218 340
400cc.	SC 400	1996-1999	(Supercompetition LC4)	O7031		223 054	216 674			O7032		223 055	216 675		218 340
400cc.	SX 400	2000-2002	(Upside down)	O7031		223 054	216 674			O7032		223 055	216 675		218 340
400cc.	SX 440	1994-1995		O7031		223 054	216 674			O7032		223 055	216 675		218 340
450cc.	EXC 450	2004-2005		O7031		223 054	216 674			O7065		223 069	216 676		218 592
450cc.	EXC 450	2006-2007	Racing	O7031		223 054	216 674			O7065		223 069	216 676		218 592
450cc.	EXC 450	2003-2003		O7031		223 054	216 674			O7032		223 055	216 675		218 340
450cc.	EXC-R 450	2008-2008	(4T)	O7031		223 054	216 674			O7065		223 069	216 676		218 592
450cc.	SMR 450	2007-2008	(zacisk Magura)	O7068						O7065		223 069	216 676		218 592
450cc.	SMR 450	2004-2004	(6 tłoczkowy zacisk)							O7065		223 069	216 676		218 592
450cc.	SMR 450	2005-2006	(4 tłoczkowy zacisk)							O7065		223 069	216 676		218 592
450cc.	SX-F 450	2003-2008	(USD)	O7031		223 054	216 674			O7065		223 069	216 676		218 592
500cc.	EXC 500	1989-1989		O7026		223 050	220 522			O7026		223 050	220 522		
500cc.	LC-4 500 EXC	1990-1991	Grimeca	O7026		223 050	220 522			O7026		223 050	220 522		
500cc.	LC-4 500 EXC	1990-1991	Brembo	S3017		222 990	220 540		218 289	S3017		222 990	220 540		218 289
500cc.	LC-4 500 MX	1989-1989		O7026		223 050	220 522			O7026		223 050	220 522		
500cc.	LC-4 500 MX	1990-1991	Grimeca	O7026		223 050	220 522			O7026		223 050	220 522		
500cc.	LC-4 500 MX	1990-1991	Brembo	S3017		222 990	220 540		218 289	S3017		222 990	220 540		218 289
500cc.	MX 500	1995-1995		O7031		223 054	216 674			O7032		223 055	216 675		218 340
500cc.	MX 500	1985-1985		O7006	223 041	223 042	220 517		218 300						
500cc.	MX 500	1992-1994		O7031		223 054	216 674			S3017		222 990	220 540		218 289
500cc.	MXC 500	1985-1985		O7006	223 041	223 042	220 517		218 300						
500cc.	SX-F 505	2007-2008		O7031		223 054	216 674			O7065		223 069	216 676		218 592
500cc.	XC-GS 500	1985-1985		O7006	223 041	223 042	220 517		218 300						
520cc.	EXC 520	2001-2003		O7031		223 054	216 674			O7032		223 055	216 675		218 340
520cc.	SX 520	2001-2003		O7031		223 054	216 674			O7032		223 055	216 675		218 340
525cc.	EXC 525	2004-2005		O7031		223 054	216 674			O7065		223 069	216 676		218 592
525cc.	EXC 525	2006-2006	Racing	O7031		223 054	216 674			O7065		223 069	216 676		218 592
525cc.	EXC 525	2003-2003		O7031		223 054	216 674			O7032		223 055	216 675		218 340
525cc.	MXC 525	2004-2004	(Desert Racing)	O7031		223 054	216 674			O7032		223 055	216 675		218 340
525cc.	MXC 525	2003-2003	(Desert Racing)	O7031		223 054	216 674			O7032		223 055	216 675		218 340
525cc.	SMR 525	2005-2005	(4-tłoczkowy zacisk)							O7065		223 069	216 676		218 592
525cc.	SMR 525	2004-2004	(6-tłoczkowy zacisk)							O7065		223 069	216 676		218 592
525cc.	SX 525	2003-2006		O7031		223 054	216 674			O7065		223 069	216 676		218 592
525cc.	XC 525	2006-2007	Racing	O7031		223 054	216 674			O7065		223 069	216 676		218 592
530cc.	EXC-R 530	2008-2008	(4T)	O7031		223 054	216 674			O7065		223 069	216 676		218 592
550cc.	MXC 550	1996-1996		O7031		223 054	216 674			O7032		223 055	216 675		218 340
560cc.	SMR 560	2006-2006	Supermoto							O7065		223 069	216 676		218 592

Poj. [cc.]	Model	Rok	Specyfikacja modelu	PRZÓD						TYŁ					
				NHC				M-LINE	Siffert	NHC				M-LINE	Siffert
				Symbol	AM-300	AK-150	CU-1			Symbol	AM-300	AK-150	CU-1		
KTM															
560cc.	SMR 560	2007-2007		O7068						O7065		223 069	216 676		218 592
600cc.	EXC 600	1989-1989		O7026		223 050	220 522			O7026		223 050	220 522		
600cc.	LC4 600 MX	1989-1989		O7026		223 050	220 522			O7026		223 050	220 522		
600cc.	LC4 EXC 600	1990-1991	Grimeca	O7026		223 050	220 522			O7026		223 050	220 522		
600cc.	LC4 EXC 600	1990-1991	Brembo	S3017		222 990	220 540		218 289	S3017		222 990	220 540		218 289
600cc.	LC4 EXC 600	1992-1993		O7026		223 050	220 522			S3017		222 990	220 540		218 289
600cc.	LC4 MX 600	1990-1991	Grimeca	O7026		223 050	220 522			O7026		223 050	220 522		
600cc.	LC4 MX 600	1990-1991	Brembo	S3017		222 990	220 540		218 289	S3017		222 990	220 540		218 289
620cc.	Duke 620 LC4	1994-1998		O7029A						O7032		223 055	216 675		218 340
620cc.	EGS 620	1996-1999	Enduro	O7031		223 054	216 674			O7032		223 055	216 675		218 340
620cc.	EGS 620	1995-1995		O7031		223 054	216 674			O7032		223 055	216 675		218 340
620cc.	EGS 620	1994-1994		O7031		223 054	216 674			S3017		222 990	220 540		218 289
620cc.	EGS-E 620	1999-1999	Adventure/Rallye	O7031		223 054	216 674			O7032		223 055	216 675		218 340
620cc.	EGS-E 620	1996-1999	Enduro	O7031		223 054	216 674			O7032		223 055	216 675		218 340
620cc.	EXC 620	1994-1994		O7031		223 054	216 674			S3017		222 990	220 540		218 289
620cc.	LC4 620 SC	2000-2000	Supermoto	O7031		223 054	216 674			O7032		223 055	216 675		218 340
620cc.	LSE 620	1996-1999	Enduro	O7031		223 054	216 674			O7032		223 055	216 675		218 340
620cc.	SC 620	1996-2000	Supercompetition	O7031		223 054	216 674			O7032		223 055	216 675		218 340
620cc.	SX 620	1994-1994		O7031		223 054	216 674			S3017		222 990	220 540		218 289
620cc.	SX 620	1996-1999		O7031		223 054	216 674			O7032		223 055	216 675		218 340
620cc.	SX 620 EXC	1995-1995		O7031		223 054	216 674			O7032		223 055	216 675		218 340
625cc.	LC4 625 SC	2002-2002	Supermoto	O7031		223 054	216 674			O7032		223 055	216 675		218 340
625cc.	LC4 625 SC	2002-2002	Supercompetition	O7031		223 054	216 674			O7032		223 055	216 675		218 340
625cc.	SMC 625	2005-2005		Y2042		222 973	220 568		218 343	O7032		223 055	216 675		218 340
625cc.	SXC 625	2003-2004		O7031		223 054	216 674			O7032		223 055	216 675		218 340
625cc.	SXC 625	2005-2006		O7031		223 054	216 674			O7065		223 069	216 676		218 592
640cc.	Duke II 640	2001-2006		Y2042		222 973	220 568		218 343	O7032		223 055	216 675		218 340
640cc.	LC-4 640	2001-2002	Adventure	O7031		223 054	216 674			O7032		223 055	216 675		218 340
640cc.	LC-4 640	2003-2007	Adventure	O7031		223 054	216 674			O7032		223 055	216 675		218 340
640cc.	LC-R 640 R	2000-2000	Adventure	O7031		223 054	216 674			O7032		223 055	216 675		218 340
640cc.	LC4-E 640	2000-2006	Supermoto	O7031		223 054	216 674			O7032		223 055	216 675		218 340
640cc.	LC4-E 640	2000-2004	Enduro	O7031		223 054	216 674			O7032		223 055	216 675		218 340
640cc.	SMC 640	2005-2005	LC4	Y2042		222 973	220 568		218 343	O7032		223 055	216 675		218 340
660cc.	SMC 660	2003-2004	Supermoto	O7029A						O7032		223 055	216 675		218 340
660cc.	SMC 660	2005-2006	Supermoto	Y2042		222 973	220 568		218 343	O7032		223 055	216 675		218 340
690cc.	690 Duke	2008-2008		O7078		223 071	223 072		218 555	O7032		223 055	216 675		218 340
690cc.	690 Enduro	2008-2008		O7061		220 533	223 068		218 339	O7032		223 055	216 675		218 340
690cc.	690 SM	2007-2008	(szprychowane koła)	Y2042		222 973	220 568		218 343	O7032		223 055	216 675		218 340
690cc.	690 SMC	2008-2008	(szprychowane koła)	O7078		223 071	223 072		218 555	O7032		223 055	216 675		218 340
690cc.	690 SMR	2007-2008	(odlewane koła)	O7078		223 071	223 072		218 555	O7032		223 055	216 675		218 340
950cc.	950 Adventure/S	2004-2006		O7061		220 533	223 068		218 339	O7031		223 054	216 674		
950cc.	950 R Superenduro	2006-2008		O7061		220 533	223 068		218 339	O7031		223 054	216 674		
950cc.	SMC 950 Supermoto	2005-2006		O7078		223 071	223 072		218 555	O7031		223 054	216 674		
990cc.	990 Adventuer/S	2006-2008		O7061		220 533	223 068		218 339	O7031		223 054	216 674		
990cc.	990 Adventure/S	2006-2008		O7061		220 533	223 068		218 339	O7031		223 054	216 674		
990cc.	990 Superduke	2005-2008		O7078		223 071	223 072		218 555	O7032		223 055	216 675		218 340
990cc.	990 Superduke R	2007-2008		O7078		223 071	223 072		218 555	O7032		223 055	216 675		218 340
990cc.	990 Supermoto	2008-2008		O7078		223 071	223 072		218 555	O7031		223 054	216 674		
990cc.	990 Supermoto R	1998-1998		O7078		223 071	223 072		218 555	O7031		223 054	216 674		
1200cc.	RC8 1200	2008-2008								O7053	223 064	220 529	223 065		218 328
KYMCO															
5cc.	People 50	2005-2005	(2T) (B90000)	H1088	222 953				218 347						
50cc.	Activ 50	2005-2006		H1052	222 929	220 480				MBS1101		220 572			218 368
50cc.	Active SR 50	2008-2008		H1022	222 914	220 471			218 358	MBS1101		220 572			218 368
50cc.	Agility 50	2007-2007	Basic	MBS1101		220 572			218 368	MBS1101		220 572			218 368
50cc.	Agility 50	2005-2008	(R10), (CV 50 QT S), (KG10SA)	H1070	222 937					MBS1101		220 572			218 368
50cc.	Agility R12	2006-2007	(4T) (CK 50 QT S)	H1070	222 937					MBS1101		220 572			218 368
50cc.	Bet & Win 50	2002-2006		H1052	222 929	220 480				MBS1101		220 572			218 368
50cc.	Calypso 50	1999-1999		H1081	222 947				218 356	MBS1101		220 572			218 368
50cc.	Cobra 50 Cross	2000-2006								MBS1101		220 572			218 368
50cc.	Cobra Racer	2000-2006	(SF10AG)							MBS1101		220 572			218 368
50cc.	CX 50	1993-1993	(PR50AE)	MBS1101		220 572			218 368	MBS1120		220 576			218 364
50cc.	CX 50 Super	1994-1997	(PR50AC)							MBS1120		220 576			218 364
50cc.	Dink 50	1998-2007	(SH10)	H1052	222 929	220 480				MBS1101		220 572			218 368
50cc.	Dink Classic 50	2003-2003	(T8000), Euro 2	H1052	222 929	220 480				MBS1101		220 572			218 368
50cc.	Dink Sports 50	2002-2006		H1052	222 929	220 480				MBS1101		220 572			218 368
50cc.	DJW 50 World	1995-1997	(PR50AD)	H1081	222 947				218 356	MBS1101		220 572			218 368
50cc.	DJX 50	1991-1992	(KA50A)	MBS1101		220 572			218 368	MBS1120		220 576			218 364
50cc.	DJY 50 Refined	1993-2006	(PR50A)	MBS1101		220 572			218 368	MBS1120		220 576			218 364
50cc.	Filly 50	1998-2000	(SD10AC)	MBS1101		220 572			218 368	MBS1101		220 572			218 368
50cc.	Filly LX 50	2000-2006	(S210)	H1070	222 937					MBS1101		220 572			218 368
50cc.	Heroism 50	1995-1997	(SE10BA)	H1081	222 947				218 356	MBS1101		220 572			218 368
50cc.	K12 Sport 50	1995-2000	(SE10CA)							MBS1101		220 572			218 368
50cc.	KB 50	1995-2000	(SE10CA)							MBS1101		220 572			218 368
50cc.	Looker 50	2007-2008	(BA10AD (JP))	H1088	222 953				218 347						
50cc.	Looping 50	1998-1998								MBS1101		220 572			218 368
50cc.	MXer 50	2000-2007	(Quad)	MBS1101		220 572			218 368	H1088	222 953				218 347

Poj. [cc.]	Model	Rok	Specyfikacja modelu	PRZÓD						TYŁ					
				NHC				M-LINE	Siffert	NHC				M-LINE	Siffert
				Symbol	AM-300	AK-150	CU-1			Symbol	AM-300	AK-150	CU-1		
KYMCO															
50cc.	MXU 50	2005-2008		MBS1101		220 572			218 368	H1088	222 953				218 347
50cc.	Nexxon 50	2008-2008		H1022	222 914	220 471			218 358	H1022	222 914	220 471			218 358
50cc.	People 50	1999-2004	(2T) (BA10AD)	H1088	222 953				218 347						
50cc.	People 50 S	2006-2008	(4T) (B91000)	H1088	222 953				218 347						
50cc.	Sniper 50	1993-1993	(PR50B)							MBS1101		220 572			218 368
50cc.	Spacer 50	1998-2007	(SH10)	H1052	222 929	220 480				MBS1101		220 572			218 368
50cc.	Super 8 50	2007-2008	(CK 50 QT6)	H1088	222 953				218 347						
50cc.	Super 9 50	2000-2007	(A/C)	H1052	222 929	220 480				MBS1101		220 572			218 368
50cc.	Super 9 50	2000-2007	(LC) (SH10DA)	H1052	222 929	220 480				H1088	222 953				218 347
50cc.	Top Boy 50	1997-2006	(SF10GG)							MBS1101		220 572			218 368
50cc.	Vitality 50	2004-2008	(2T), (SF10FA)	H1070	222 937					MBS1101		220 572			218 368
50cc.	Vitality 50	2004-2008	(4T), (U31000)	H1070	222 937					MBS1101		220 572			218 368
50cc.	Yager 50	2007-2007		H1052	222 929	220 480				MBS1101		220 572			218 368
50cc.	Yager 50	1998-2007	(SH10)	H1052	222 929	220 480				MBS1101		220 572			218 368
50cc.	Yup 50	2002-2007		H1070	222 937					MBS1101		220 572			218 368
50cc.	ZX 50 Super	1999-2006	(SC10AS)(ZX12), Fever/ Scout							MBS1101		220 572			218 368
90cc.	Maxxer 90	2005-2006		MBS1135						H1088	222 953				218 347
100cc.	Cobra 100 Racer	1999-2003		H1070	222 937					MBS1101		220 572			218 368
100cc.	KB 100 Manboy	1997-2000								MBS1101		220 572			218 368
100cc.	Spike 100	2000-2006		H1022	222 914	220 471			218 358						
100cc.	Top Boy 100	1997-1997								MBS1101		220 572			218 368
110cc.	Activ 110	2004-2006		H1052	222 929	220 480				MBS1101		220 572			218 368
125cc.	Activ 125	2004-2006		H1052	222 929	220 480				MBS1101		220 572			218 368
125cc.	Agility 125	2006-2008		H1070	222 937					MBS1101		220 572			218 368
125cc.	Bet & Win 125	2000-2006	(SH25CA/30C)	H1052	222 929	220 480				H1052	222 929	220 480			
125cc.	Calypso 125	1999-1999		H1081	222 947				218 356	MBS1101		220 572			218 368
125cc.	CK 125	1999-2006	(Luxe) (RJ25CB)	H1022	222 914	220 471			218 358	MBS1136					
125cc.	Cruiser 125	1999-1999		H1052	222 929	220 480									
125cc.	Dink 125	1997-2004		H1052	222 929	220 480				H1052	222 929	220 480			
125cc.	Dink 125i	2006-2008	(T90000)	H1052	222 929	220 480				H1052	222 929	220 480			
125cc.	Dink Classic 125	2002-2002	(SH25BB/30B)	H1052	222 929	220 480				H1052	222 929	220 480			
125cc.	Dink LX 125	1998-2000	(SH25BA/30B)	H1052	222 929	220 480				H1052	222 929	220 480			
125cc.	Grand Dink 125	2001-2007	(S40000-00)	H1052	222 929	220 480				H1052	222 929	220 480			
125cc.	Heroism 125	1995-1997	(SE25BA)	H1081	222 947				218 356	MBS1101		220 572			218 368
125cc.	Hipster 125	1999-2006		H1052	222 929	220 480				MBS1136					
125cc.	KR 125	2007-2008	Sport Quannon	H1052	222 929	220 480				H1052	222 929	220 480			
125cc.	Looker 125 S	2007-2008	(BA25BA (JP))	H1088	222 953				218 347						
125cc.	Miler 125	2001-2007	(S40000-00)	H1052	222 929	220 480				H1052	222 929	220 480			
125cc.	Movie 125	1999-2000	(SL25AA)	H1070	222 937										
125cc.	Movie XL 125	2001-2008	(S510/500)	H1052	222 929	220 480									
125cc.	MXer 125 Quad	2002-2007	(LA35AD/LA30AD)	MBS1101		220 572			218 368	H1088	222 953				218 347
125cc.	Nexxon 125	2007-2008		H1022	222 914	220 471			218 358	H1022	222 914	220 471			218 358
125cc.	People 125	1999-2008		H1088	222 953				218 347						
125cc.	People 125 S	2005-2006	(BA25BA)	H1088	222 953				218 347						
125cc.	People 125 SDD	2007-2008		H1088	222 953				218 347	H1052	222 929	220 480			
125cc.	Pulsar 125	1999-2006		H1022	222 914	220 471			218 358	MBS1136					
125cc.	Sector 125	1998-2001		H1052	222 929	220 480									
125cc.	Spacer 125	1997-2004	(SH25)	H1052	222 929	220 480				H1052	222 929	220 480			
125cc.	Spike 125	2000-2006		H1022	222 914	220 471			218 358						
125cc.	Spike 125 R	2004-2006		H1052	222 929	220 480				H1052	222 929	220 480			
125cc.	Straight 125	2005-2006		H1052	222 929	220 480									
125cc.	Stryker 125	2001-2006	(DA25BB)	H1070	222 937					MBS1136					
125cc.	Super 125 8	2007-2008		H1088	222 953				218 347						
125cc.	Vivio 125	2000-2003	(SL25BA)	H1070	222 937										
125cc.	Yager 125	2000-2000		H1052	222 929	220 480				H1052	222 929	220 480			
125cc.	Yager GT 125	2007-2007		H1052	222 929	220 480				H1052	222 929	220 480			
125cc.	Zing 125	1997-2006	Custom Style (RF25)	H1052	222 929	220 480				MBS1136					
150cc.	Bet & Win 150	2000-2006	(SH25CA/30C)	H1052	222 929	220 480				H1052	222 929	220 480			
150cc.	Dink 150	1997-2004		H1052	222 929	220 480				H1052	222 929	220 480			
150cc.	Dink Classic 150	2002-2002	(SH25BB/30B)	H1052	222 929	220 480				H1052	222 929	220 480			
150cc.	Dink LX 150	1998-2000	(SH25BA/30B)	H1052	222 929	220 480				H1052	222 929	220 480			
150cc.	Grand Dink 150	2001-2007	(S40000-00)	H1052	222 929	220 480				H1052	222 929	220 480			
150cc.	Heroism 150	1995-1997	(SE30AD)	H1081	222 947				218 356	H1075					
150cc.	Hipster 150	1999-2006		H1052	222 929	220 480				MBS1136					
150cc.	Miler 150	2001-2007	(S40000-00)	H1052	222 929	220 480				H1052	222 929	220 480			
150cc.	Movie XL 150	2001-2008	(S510/500)	H1052	222 929	220 480									
150cc.	MXer 150 Quad	2002-2007	(LA35AD/LA30AD)	MBS1101		220 572			218 368	H1088	222 953				218 347
150cc.	MXU 150	2005-2008		MBS1101		220 572			218 368	H1088	222 953				218 347
150cc.	People 150	1999-2004	(B200001/20)	H1088	222 953				218 347						
150cc.	Spacer 150	1997-2004	(SH30)	H1052	222 929	220 480				H1052	222 929	220 480			
150cc.	Stryker 150	2000-2006	(Off road)	H1070	222 937					MBS1136					
150cc.	Vivio 150	2000-2003	(SL30AC)	H1070	222 937										
150cc.	Zing 150	1997-2006	Custom Style (RF30)	H1052	222 929	220 480				MBS1136					
200cc.	Dink 200i	2006-2008	(T91000)	H1052	222 929	220 480				H1052	222 929	220 480			
200cc.	People S 200	2005-2006	(D11000)	H1088	222 953				218 347						
200cc.	People S 200i DD	2007-2008	(D12000)	H1088	222 953				218 347	H1052	222 929	220 480			
250cc.	Bet & Win 250	2000-2006	(S7000)	H1052	222 929	220 480				H1052	222 929	220 480			

Poj. [cc.]	Model	Rok	Specyfikacja modelu	PRZÓD						TYŁ					
				NHC				M-LINE	Siffert	NHC				M-LINE	Siffert
				Symbol	AM-300	AK-150	CU-1			Symbol	AM-300	AK-150	CU-1		
KYMCO															
250cc.	KXR 250	2004-2007	Mongoose Quad	H1085		220 493				H1086					218 558
250cc.	MXU 250	2004-2007		H1085		220 493				H1086					218 558
250cc.	People 250	2003-2006	(BC50AA)	H1052	222 929	220 480				H1052	222 929	220 480			
250cc.	People 250 Si DD	2007-2008	lewa str.	H1070	222 937					H1048	222 925	220 479	222 926	221 767	218 594
250cc.	People 250 Si DD	2007-2008	prawa str.	H1052	222 929	220 480									
250cc.	Urban Quad 250	2006-2006		H1085		220 493				H1086					218 558
250cc.	Venox 250	2000-2008	(Custom) (RA50AA/R2)	H1048	222 925	220 479	222 926	221 767	218 594	MBS1111		220 574			
250cc.	Xciting 250 (T71000)	2005-2005		H1045	216 662	220 477	222 924	221 743	215 191	H1048	222 925	220 479	222 926	221 767	218 594
250cc.	Xciting 250 i (T71010)	2006-2008		H1045	216 662	220 477	222 924	221 743	215 191	H1052	222 929	220 480			
250cc.	Yup 250 (W2000)	2003-2006		H1052	222 929	220 480				H1052	222 929	220 480			
300cc.	Maxxer 300	2006-2008		H1085		220 493				H1086					218 558
300cc.	MXU 300	2006-2008		H1085		220 493				H1085		220 493			
300cc.	MXU 500	2006-2008	(4x4)	H1085		220 493				H1085		220 493			
500cc.	Xciting 500	2005-2005	(T70000)	H1045	216 662	220 477	222 924	221 743	215 191	H1048	222 925	220 479	222 926	221 767	218 594
500cc.	Xciting 500 I	2006-2008	(T70020)	H1045	216 662	220 477	222 924	221 743	215 191	H1048	222 925	220 479	222 926	221 767	218 594
500cc.	Xciting 500i R	2007-2007	(T70030)	H1045	216 662	220 477	222 924	221 743	215 191	H1048	222 925	220 479	222 926	221 767	218 594
LAVERDA															
50cc.	CR 50	1987-	Atlas	O7006	223 041	223 042	220 517		218 300	O7006	223 041	223 042	220 517		218 300
125cc.	GS 125	1986-1989	Lesmo	H1066		220 485									
125cc.	LB 125	1985-1987	Custom/Sabbia Strada/ Sport	O7012	223 045	223 046	220 518		218 303						
125cc.	LZ 125	1980-1982	Sport, Brembo	O7006	223 041	223 042	220 517		218 300						
125cc.	Phoenix 125	2001-2004							218 545	H1088	222 953				218 347
150cc.	Phoenix 150	2001-2004							218 545	H1088	222 953				218 347
200cc.	Phoenix 200	2001-2004							218 545	H1088	222 953				218 347
500cc.	Alpino 500	1976-1976		H1066		220 485				O7006	223 041	223 042	220 517		218 300
500cc.	Montjuic 500	1976-1976		H1066		220 485				O7006	223 041	223 042	220 517		218 300
650cc.	650	1994-1995		O7029A						O7006	223 041	223 042	220 517		218 300
670cc.	668	1996-1998		O7029A						O7006	223 041	223 042	220 517		218 300
750cc.	750	1998-2001		O7029A						O7006	223 041	223 042	220 517		218 300
750cc.	SF2 750	1974-1974		H1044		220 476	222 923	221 757	218 563						
750cc.	SF3 750	1976-1977		H1044		220 476	222 923	221 757	218 563	O7005		220 516			218 295
750cc.	SFC 750	1974-1974		H1044		220 476	222 923	221 757	218 563	O7005		220 516			218 295
1000cc.	3C 1000	1974-1975		H1044		220 476	222 923	221 757	218 563	O7005		220 516			218 295
1000cc.	3CL 1000	1976-1978		H1044		220 476	222 923	221 757	218 563	O7005		220 516			218 295
1000cc.	3CL 1000	1979-1981	Jarama/Jota	H1044		220 476	222 923	221 757	218 563	O7005		220 516			218 295
1000cc.	RGA 1000	1983-1983		H1044		220 476	222 923	221 757	218 563	O7005		220 516			218 295
1000cc.	RGS 1000	1984-1984	Corsa	O7028		223 051			218 297	O7005		220 516			218 295
1000cc.	RGS 1000	1983-1983	Exec	H1044		220 476	222 923	221 757	218 563	O7005		220 516			218 295
1000cc.	RGS 1000	1982-1982		H1044		220 476	222 923	221 757	218 563	O7005		220 516			218 295
1000cc.	SFC 1000	1985-1986		H1044		220 476	222 923	221 757	218 563	O7005		220 516			218 295
1000cc.	SFC 1000	2003-2004		O7078		223 071	223 072		218 555	O7053	223 064	220 529	223 065		218 328
LEM															
50cc.	CX 2/3	-		O7070			220 535			O7070			220 535		
50cc.	Four X Pro	-		Y2031	222 969	220 645			218 352	O7022	223 049	223 048	220 520		218 305
50cc.	RX 2/3	-		O7070			220 535			O7070			220 535		
65cc.	RX 65	-		O7070			220 535			O7070			220 535		
LIFAN															
50cc.	LF 50 QGY	-		Y2031	222 969	220 645			218 352						
50cc.	Smart 50	-		H1083		220 492				MBS1106					
100cc.	LF 100 A	-		H1022	222 914	220 471			218 358	MBS1106					
125cc.	LT 125 3A	-		S3010						MBS3301			220 584		
125cc.	Smart 125	-		H1083		220 492				MBS1106					
LINHAI															
50cc.	LH 50 Prince	2007-2008	(Scooter)	Y2015		222 964	220 556		218 317						
125cc.	Eggy 125	2007-2008	(Scooter)	Y2015		222 964	220 556		218 317						
125cc.	Monarch 125 T	2006-2007		Y2039		220 565	222 972		218 314	Y2043		222 974	220 569		218 332
150cc.	Monarch 150 T	2006-2007		Y2039		220 565	222 972		218 314	Y2043		222 974	220 569		218 332
300cc.	Main Street 300	2007-2008	(Scooter)	Y2039		220 565	222 972		218 314	Y2043		222 974	220 569		218 332
LML															
125cc.	Star 125 DLX	-	(tarcza)	O7044	223 061	220 527			218 298						
MAGNI															
1200cc.	Sport 1200 S	2001-2001		Y2042		222 973	220 568		218 343	S3019	216 660	216 671	222 991	221 795	218 322
MAICO															
	Wszystkie modele	1989-1993		O7026		223 050	220 522			O7026		223 050	220 522		
	Wszystkie modele	1985-1985		O7006	223 041	223 042	220 517		218 300						
	Wszystkie modele	1986-1988		S3026	222 993	222 992	220 542		218 357	S3026	222 993	222 992	220 542		218 357
250cc.	250 MX	1994-1998		O7026		223 050	220 522			O7026		223 050	220 522		
500cc.	500 MX	1994-1998		O7026		223 050	220 522			S3017		222 990	220 540		218 289
500cc.	500 MX/Enduro	1999-1999		O7031		223 054	216 674			O7032		223 055	216 675		218 340
MALAGUTI															
50cc.	50 Enduro Dune	1987-		O7011	223 043	223 044			218 292	O7011	223 043	223 044			218 292
50cc.	50 Enduro MEX	1985-1986		O7006	223 041	223 042	220 517		218 300						
50cc.	50 Enduro MLX	1987-		O7017		220 519									
50cc.	50 Enduro RCX-W/Sahib	1983-		O7011	223 043	223 044			218 292						
50cc.	50 Evolution	1991-		O7011	223 043	223 044			218 292						
50cc.	50 Fifty Full/CX	1983-		O7011	223 043	223 044			218 292						

Poj. [cc.]	Model	Rok	Specyfikacja modelu	PRZÓD						TYŁ					
				NHC				M-LINE	Siffert	NHC				M-LINE	Siffert
				Symbol	AM-300	AK-150	CU-1			Symbol	AM-300	AK-150	CU-1		
MALAGUTI															
50cc.	50 Fifty Top	1985-		O7011	223 043	223 044			218 292						
50cc.	50 MXR	1989-		O7012	223 045	223 046	220 518		218 303						
50cc.	50 Raid	1991-		O7011	223 043	223 044			218 292						
50cc.	50 RGT Sport	1985-		O7011	223 043	223 044			218 292						
50cc.	50 RGT Strada	1983-		O7011	223 043	223 044			218 292						
50cc.	50 RST Sport	1987-		O7011	223 043	223 044			218 292	O7011	223 043	223 044			218 292
50cc.	Centro 50 SL	1994-2000		O7017		220 519									
50cc.	Centro 50 SL Cat	1994-2000		O7017		220 519									
50cc.	Centro Base	-	(przednia tarcza)	O7017		220 519									
50cc.	Ciak 50	2000-2005	(Electric Power)	O7034	223 058	220 524			206 789						
50cc.	Ciak 50	2000-2004		O7034	223 058	220 524			206 789						
50cc.	Ciak 50 Master	2004-2008	(4T)	O7034	223 058	220 524			206 789						
50cc.	Ciak 50 Twin	2000-2003	(tarcza)	O7034	223 058	220 524			206 789	O7034	223 058	220 524			206 789
50cc.	Crosser 50 CR1	1995-1998		O7011	223 043	223 044			218 292						
50cc.	Crosser 50 CR1	1995-1998		O7017		220 519									
50cc.	Drakon 50 S	2006-2006		O7053	223 064	220 529	223 065		218 328	O7022	223 049	223 048	220 520		218 305
50cc.	Firefox 50 F15	1998-2000		O7017		220 519				O7034	223 058	220 524			206 789
50cc.	Firefox 50 F15	2001-2008	All liquid cooled models	O7034	223 058	220 524			206 789	O7034	223 058	220 524			206 789
50cc.	Firefox 50 F15	1996-1998		O7017		220 519									
50cc.	Firefox F15	1999-2008	All air cooled models	O7034	223 058	220 524			206 789						
50cc.	Jet Line 50 F10	1994-2007		O7034	223 058	220 524			206 789						
50cc.	Jet Line 50 WAP	1994-2007		O7034	223 058	220 524			206 789						
50cc.	NKD 50	2005-2008	Drakon	O7053	223 064	220 529	223 065		218 328	O7034	223 058	220 524			206 789
50cc.	Phantom 50 F12	1994-1998		O7011	223 043	223 044			218 292						
50cc.	Phantom 50 F12	2002-2008	All air cooled models	O7034	223 058	220 524			206 789						
50cc.	Phantom 50 F12	1994-2003		O7017		220 519									
50cc.	Phantom 50 F12	2000-2008	All liquid cooled models	O7034	223 058	220 524			206 789	O7034	223 058	220 524			206 789
50cc.	Phantom 50 F12	1998-2003		O7017		220 519				O7034	223 058	220 524			206 789
50cc.	Phantom 50 F12 R	2007-2008	L/C, A/C	O7034	223 058	220 524			206 789	O7034	223 058	220 524			206 789
50cc.	XSM 50	2003-2007	Super Motard	O7042	223 060	220 526			218 306	O7022	223 049	223 048	220 520		218 305
50cc.	XTM 50	2003-2007		O7022	223 049	223 048	220 520		218 305	O7022	223 049	223 048	220 520		218 305
50cc.	Yesterday 50	1998-2003		O7017		220 519									
70cc.	Phantom 70 F69	1998-1998		O7034	223 058	220 524			206 789						
80cc.	MDX 80	1984-	Enduro	O7006	223 041	223 042	220 517		218 300						
100cc.	Ciak 100	1999-2003		O7034	223 058	220 524			206 789	O7034	223 058	220 524			206 789
100cc.	Phantom 100 F12	1999-2003		O7034	223 058	220 524			206 789	O7034	223 058	220 524			206 789
125cc.	Centro 125 ie	2007-2008		H1070	222 937					Y2015		222 964	220 556		218 317
125cc.	Ciak 125	2001-2008		O7006	223 041	223 042	220 517		218 300						
125cc.	Madison 125 R	2003-2007		O7042	223 060	220 526			218 306	O7060		220 532			218 312
125cc.	Madison 125 T	1999-2003		O7042	223 060	220 526			218 306	O7060		220 532			218 312
125cc.	Madison 125-3	2006-2008		O7042	223 060	220 526			218 306	O7060		220 532			218 312
125cc.	Phantom 125 Max	2004-2008		O7042	223 060	220 526			218 306	O7060		220 532			218 312
125cc.	Warrior 125 F18	2000-2003		O7006	223 041	223 042	220 517		218 300	O7060		220 532			218 312
150cc.	Ciak 150	2001-2008		O7006	223 041	223 042	220 517		218 300						
150cc.	Madison 150 T	1999-2003		O7042	223 060	220 526			218 306	O7060		220 532			218 312
150cc.	Warrior 150 F18	2000-2003		O7006	223 041	223 042	220 517		218 300	O7060		220 532			218 312
160cc.	Centro 160 ie	2007-2008		H1070	222 937					Y2015		222 964	220 556		218 317
180cc.	Madison 180 T	1999-2003		O7042	223 060	220 526			218 306	O7060		220 532			218 312
200cc.	Ciak 200	2006-2008		O7006	223 041	223 042	220 517		218 300						
200cc.	Madison S 200	2004-2004		O7042	223 060	220 526			218 306	O7060		220 532			218 312
200cc.	Phantom 200 Max	2004-2008		O7042	223 060	220 526			218 306	O7060		220 532			218 312
250cc.	Madison 250 3 ie	2006-2008		O7042	223 060	220 526			218 306	O7060		220 532			218 312
250cc.	Madison 250 RS	2004-2007		O7042	223 060	220 526			218 306	O7060		220 532			218 312
250cc.	Madison S 250	1999-2003							218 348	O7060		220 532			218 312
250cc.	Password 250	2005-2008		O7042	223 060	220 526			218 306	O7060		220 532			218 312
250cc.	Phantom 250 Max	2004-2008		O7042	223 060	220 526			218 306	O7060		220 532			218 312
400cc.	Madison 400 K	2002-2006							218 348	O7060		220 532			218 312
500cc.	Spider Max 500 GT	2004-2007		O7016	223 047	220 498			218 301	O7060		220 532			218 312
MALANCA															
50cc.	GT 5	-		O7007											
50cc.	ST 54	-		O7007											
80cc.	E2 80 C	-		H1066		220 485				O7006	223 041	223 042	220 517		218 300
80cc.	E2 80 CS	-		H1066		220 485				O7006	223 041	223 042	220 517		218 300
125cc.	125	-		O7007											
125cc.	125 Mark Enduro	1985-		O7012	223 045	223 046	220 518		218 303						
125cc.	125 ob one M6	1985-		O7012	223 045	223 046	220 518		218 303	O7012	223 045	223 046	220 518		218 303
125cc.	125 ob one M6 Racing	1985-		O7012	223 045	223 046	220 518		218 303	O7012	223 045	223 046	220 518		218 303
125cc.	GTI 125	-		H1066		220 485				O7006	223 041	223 042	220 517		218 300
125cc.	Mark 125	-1984	Enduro	O7006	223 041	223 042	220 517		218 300						
MASAI															
150cc.	L 150	2005-2007								K5017	223 017	223 016	220 501		218 315
300cc.	A 300 Quad	2005-2007		H1013	222 912		220 468			H1086					218 558
450cc.	A 450 Quad	2005-2007		H1013	222 912		220 468			H1086					218 558
MBK															
50cc.	CR 50 Z	1991-1995	Target	Y2031	222 969	220 645			218 352	MBS2206			220 580		218 369
50cc.	CS 50 G	2002-2008	Mach	O7034	223 058	220 524			206 789	MBS2206			220 580		218 369
50cc.	CT 50 S	1991-1992	Sorriso	MBS2206			220 580		218 369	MBS2206			220 580		218 369
50cc.	CT 50 SS	1993-1995	Sorriso	MBS2206			220 580		218 369	MBS2206			220 580		218 369

KLOCKI I SZCZĘKI HAMULCOWE

Poj. [cc.]	Model	Rok	Specyfikacja modelu	PRZÓD						TYŁ					
				NHC				M-LINE	Siffert	NHC				M-LINE	Siffert
				Symbol	AM-300	AK-150	CU-1			Symbol	AM-300	AK-150	CU-1		
MBK															
50cc.	CV 50	1997-1997	Evolis	O7034	223 058	220 524			206 789	MBS2206			220 580		218 369
50cc.	CW 50	1993-1997	Fizz	O7034	223 058	220 524			206 789	MBS2206			220 580		218 369
50cc.	CW 50	1996-1998	Booster Spirit	O7034	223 058	220 524			206 789	MBS2206			220 580		218 369
50cc.	CW 50	2006-2006	Power Rocket	O7034	223 058	220 524			206 789	MBS2206			220 580		218 369
50cc.	CW 50	1990-1994	Booster	MBS2206			220 580		218 369	MBS2206			220 580		218 369
50cc.	CW 50	2006-2008	Booster, (12"koła)	O7034	223 058	220 524			206 789	MBS2206			220 580		218 369
50cc.	CW 50	2006-2008	Booster Naked	O7034	223 058	220 524			206 789	MBS2206			220 580		218 369
50cc.	CW 50 R	1994-1995	Booster Road	O7034	223 058	220 524			206 789						
50cc.	CW 50 RS	1995-2006	Booster NG, Spirit, Naked	O7034	223 058	220 524			206 789	MBS2206			220 580		218 369
50cc.	CW 50 RSP	1997-1998	Rocket	O7034	223 058	220 524			206 789	MBS2206			220 580		218 369
50cc.	CW 50 RSX	1996-1998	Booster Track	O7034	223 058	220 524			206 789	MBS2206			220 580		218 369
50cc.	CY 50	1996-1997	Forte	Y2031	222 969	220 645			218 352	MBS2206			220 580		218 369
50cc.	CY 50	1996-1997	Forte Mufa	Y2031	222 969	220 645			218 352	MBS2206			220 580		218 369
50cc.	EW 50	2005-2008	Stunt Naked	O7045	223 062	223 063			218 310	MBS2206			220 580		218 369
50cc.	EW 50	2000-2006	Stunt	O7045	223 062	223 063			218 310	MBS2206			220 580		218 369
50cc.	GCS 50 Z	2002-2008		O7034	223 058	220 524			206 789	MBS2206			220 580		218 369
50cc.	TZR 50	2003-2008	X-Power	O7042	223 060	220 526			218 306	O7022	223 049	223 048	220 520		218 305
50cc.	TZR 50	2000-2000	X-Power	Y2032		220 561			218 331	Y2015		222 964	220 556		218 317
50cc.	X 50	2003-2006	Limit Supermoto	O7042	223 060	220 526			218 306						218 543
50cc.	YA 50 R	1994-1995	Forte	O7034	223 058	220 524			206 789	MBS2206			220 580		218 369
50cc.	YA 50 TA	1995-1996	Sorriso	MBS2206			220 580		218 369	MBS2206			220 580		218 369
50cc.	YE 50	1992-1995	Evolis	O7034	223 058	220 524			206 789	MBS2206			220 580		218 369
50cc.	YH 50	1998-2008	Flipper	O7034	223 058	220 524			206 789	MBS2206			220 580		218 369
50cc.	YM 50	1994-1995	Fizz	O7034	223 058	220 524			206 789	MBS2206			220 580		218 369
50cc.	YN 50 R	1998-2008	Oveo	O7034	223 058	220 524			206 789	MBS2206			220 580		218 369
50cc.	YQ 50	1997-2008	Nitro, Nitro Naked	O7034	223 058	220 524			206 789	O7045	223 062	223 063			218 310
80cc.	CV 80	1997-1997	Evolis	O7034	223 058	220 524			206 789	MBS2206			220 580		218 369
100cc.	YN 100	1999-2002	Oveto	O7034	223 058	220 524			206 789	MBS2220			220 583		218 382
100cc.	YQ 100	2001-2003	Nitro	O7034	223 058	220 524			206 789	MBS2220			220 583		218 382
100cc.	YW 100	1999-2002	Booster	Y2031	222 969	220 645			218 352	MBS2220			220 583		218 382
125cc.	XC 125	1996-2003	Flame	Y2015		222 964	220 556		218 317	MBS2206			220 580		218 369
125cc.	XC 125 T	1995-1996	Flame	MBS2220			220 583		218 382	MBS2206			220 580		218 369
125cc.	XN 125	2000-2005		O7034	223 058	220 524			206 789	MBS2220			220 583		218 382
125cc.	XQ 125	2001-2003	Thunder	O7031		223 054	216 674			O7053	223 064	220 529	223 065		218 328
125cc.	XQ 150	2001-2003		O7031		223 054	216 674			O7053	223 064	220 529	223 065		218 328
125cc.	YP 125	2006-2008	Skycruiser							O7053	223 064	220 529	223 065		218 328
125cc.	YP 125 D	2001-2008	Skyliner	O7031		223 054	216 674			O7053	223 064	220 529	223 065		218 328
125cc.	YP 125 D	1998-2000	Skyliner	O7031		223 054	216 674			MBS2220			220 583		218 382
150cc.	XC 150	1997-1997	Vertex	O7031		223 054	216 674			MBS2220			220 583		218 382
150cc.	XN 150	2000-2005	Doo Do	O7034	223 058	220 524			206 789	MBS2220			220 583		218 382
250cc.	YP 250	2000-2002	Skyliner	Y2039		220 565	222 972		218 314	Y2043		222 974	220 569		218 332
250cc.	YP 250	1996-1998	Skyliner	Y2039		220 565	222 972		218 314	MBS2217					
250cc.	YP 250	1998-1999	Skyliner	Y2039		220 565	222 972		218 314	Y2043		222 974	220 569		218 332
300cc.	VP 300 R	2003-2004	Kilibre	O7031		223 054	216 674			O7031		223 054	216 674		
400cc.	YP 400	2004-2004	Skyliner	Y2039		220 565	222 972		218 314	Y2056					219 089
MEGELLI															
125cc.	125 M	2008-2008		H1022	222 914	220 471			218 358	H1078		220 489	216 682		218 550
125cc.	125 S	2008-2008		H1022	222 914	220 471			218 358	H1078		220 489	216 682		218 550
MH/MOTOR HISPANIA															
50cc.	Furia 50 Max	2006-2008	Enduro	O7022	223 049	223 048	220 520		218 305	O7022	223 049	223 048	220 520		218 305
50cc.	Furia 50 Max	2007-2008	Supermoto	O7022	223 049	223 048	220 520		218 305	O7022	223 049	223 048	220 520		218 305
50cc.	RYZ 50	2006-2008	Supermotard	O7042	223 060	220 526			218 306	O7022	223 049	223 048	220 520		218 305
50cc.	RYZ 50	2006-2008	Pro Racing Supermotard, Urban Bike	O7042	223 060	220 526			218 306	O7022	223 049	223 048	220 520		218 305
50cc.	RYZ 50	2006-2008	Urban Bike	O7056		223 066	220 530		218 307	O7022	223 049	223 048	220 520		218 305
50cc.	RYZ 50	2006-2008	Pro Racing Enduro	O7056		223 066	220 530		218 307	O7022	223 049	223 048	220 520		218 305
50cc.	RYZ 50	2006-2008	Enduro	O7022	223 049	223 048	220 520		218 305	O7022	223 049	223 048	220 520		218 305
50cc.	RX 50	2006-2007	Super Racing	O7056		223 066	220 530		218 307	O7022	223 049	223 048	220 520		218 305
MONDENAS															
115cc.	Kriss 115	-		Y2032		220 561			218 331	MBS3304					
MONDIAL															
1000cc.	Piega 1000	2003-2004		O7078		223 071	223 072		218 555	O7053	223 064	220 529	223 065		218 328
1000cc.	Piega 1000 Evo	2004-2004		O7078		223 071	223 072		218 555	O7053	223 064	220 529	223 065		218 328
MONTESA/HONDA															
260cc.	Honda 311	1992-1993		O7022	223 049	223 048	220 520		218 305	O7006	223 041	223 042	220 517		218 300
300cc.	Cota 307	1988-1988		O7022	223 049	223 048	220 520		218 305	O7022	223 049	223 048	220 520		218 305
300cc.	Honda 314 R	1994-1996		O7022	223 049	223 048	220 520		218 305	O7006	223 041	223 042	220 517		218 300
330cc.	Cota 335	1988-1988		O7022	223 049	223 048	220 520		218 305	O7022	223 049	223 048	220 520		218 305
350cc.	Honda 315 R	1997-2000		O7022	223 049	223 048	220 520		218 305	O7006	223 041	223 042	220 517		218 300
MOTO GUZZI															
50cc.	V 50 C	1982-1986		H1066		220 485				O7006	223 041	223 042	220 517		218 300
50cc.	V 500 50	1977-1984		H1066		220 485				O7006	223 041	223 042	220 517		218 300
50cc.	V 500 50 III	1977-1984		H1066		220 485				O7006	223 041	223 042	220 517		218 300
350cc.	350 Nevada	1992-1997		H1066		220 485				O7006	223 041	223 042	220 517		218 300
350cc.	350 Nevada Club	1998-1999		H1066		220 485				O7006	223 041	223 042	220 517		218 300
350cc.	NTX 350	1987-1990		O7006	223 041	223 042	220 517		218 300	O7006	223 041	223 042	220 517		218 300
350cc.	V 35 C	1982-1986		H1066		220 485				O7006	223 041	223 042	220 517		218 300
350cc.	V 35 Florida	1986-1990		H1066		220 485				O7006	223 041	223 042	220 517		218 300

Poj. [cc.]	Model	Rok	Specyfikacja modelu	PRZÓD						TYŁ					
				NHC				M-LINE	Siffert	NHC				M-LINE	Siffert
				Symbol	AM-300	AK-150	CU-1			Symbol	AM-300	AK-150	CU-1		
MOTO GUZZI															
350cc.	V 350 35	1977-1987		H1066		220 485				O7006	223 041	223 042	220 517		218 300
350cc.	V 350 35 II	1977-1987		H1066		220 485				O7006	223 041	223 042	220 517		218 300
350cc.	V 350 35 III	1977-1987		H1066		220 485				O7006	223 041	223 042	220 517		218 300
650cc.	NTX 650	1987-1990		O7006	223 041	223 042	220 517		218 300	O7006	223 041	223 042	220 517		218 300
650cc.	V 650 65	1986-1992	Florida	H1066		220 485				O7006	223 041	223 042	220 517		218 300
650cc.	V 650 65 C	1982-1985		H1066		220 485				O7006	223 041	223 042	220 517		218 300
740cc.	V7 740	2008-2008	Classic	Y2042		222 973	220 568		218 343						
750cc.	750 SP	1990-1992		H1066		220 485				O7006	223 041	223 042	220 517		218 300
750cc.	750 Targa	1990-1992		H1066		220 485				O7006	223 041	223 042	220 517		218 300
750cc.	Nevada 750	1998-2001	Club	H1066		220 485				O7053	223 064	220 529	223 065		218 328
750cc.	Nevada 750	2003-2008	Club, Classic ie, Touring	Y2042		222 973	220 568		218 343	O7053	223 064	220 529	223 065		218 328
750cc.	Nevada 750	1991-1992		H1066		220 485				O7006	223 041	223 042	220 517		218 300
750cc.	V 750 75	1992-1996		H1066		220 485				O7006	223 041	223 042	220 517		218 300
750cc.	V 750 ie	2003-2008	Breva	Y2042		222 973	220 568		218 343	O7053	223 064	220 529	223 065		218 328
850cc.	850 T	1979-1988	T3/T4/T5	H1044		220 476	222 923	221 757	218 563	O7005		220 516			218 295
850cc.	Breva 850	2007-2007		Y2042		222 973	220 568		218 343	O7031		223 054	216 674		
850cc.	Griso 850	2007-2007		Y2042		222 973	220 568		218 343	O7031		223 054	216 674		
850cc.	Le Mans 850	1978-1984	II/III	H1044		220 476	222 923	221 757	218 563	O7005		220 516			218 295
850cc.	Norge 850	2007-2007		Y2042		222 973	220 568		218 343	O7031		223 054	216 674		
940cc.	Bellagio 940	2007-2008		Y2042		222 973	220 568		218 343	O7031		223 054	216 674		
1000cc.	California 1000	1983-1993	II/III	H1044		220 476	222 923	221 757	218 563	O7005		220 516			218 295
1000cc.	Daytona 1000	1992-1995		O7029A						O7006	223 041	223 042	220 517		218 300
1000cc.	Daytona 1000 RS	1997-1998		O7029A						O7006	223 041	223 042	220 517		218 300
1000cc.	GT 1000	1987-1991		H1044		220 476	222 923	221 757	218 563	O7005		220 516			218 295
1000cc.	Le-Mans 1000	1984-1993		H1044		220 476	222 923	221 757	218 563	O7005		220 516			218 295
1000cc.	MGS-01 1000	2003-2004		O7078		223 071	223 072		218 555	O7053	223 064	220 529	223 065		218 328
1000cc.	Quota 1000	1992-1997		O7035	223 059	220 525			218 562						
1000cc.	S 1000	1989-1994		H1044		220 476	222 923	221 757	218 563	O7005		220 516			218 295
1000cc.	SP 1000	1983-1994	II/III	H1044		220 476	222 923	221 757	218 563	O7005		220 516			218 295
1000cc.	Strada 1000	1993-1994		H1044		220 476	222 923	221 757	218 563	O7005		220 516			218 295
1000cc.	V10 Centauro	1997-1999		O7029A						O7006	223 041	223 042	220 517		218 300
1100cc.	Breva 1100	2007-2007	(ABS)							O7031		223 054	216 674		
1100cc.	Breva 1100	2005-2006		Y2042		222 973	220 568		218 343	O7031		223 054	216 674		
1100cc.	Breva V 1100	2005-2005		Y2042		222 973	220 568		218 343	O7031		223 054	216 674		
1100cc.	Breva V 1100	2004-2005		Y2042		222 973	220 568		218 343	O7053	223 064	220 529	223 065		218 328
1100cc.	California 1100	2001-2008	Stone, Vintage, EV, Sport, Metal, Aluminium, Titanium Handlebar, Classic, Touring	Y2042		222 973	220 568		218 343	O7061		220 533	223 068		218 339
1100cc.	California 1100	1999-2001	Jackal, Special	O7029A						O7061		220 533	223 068		218 339
1100cc.	California 1100	1994-1997		H1044		220 476	222 923	221 757	218 563	O7005		220 516			218 295
1100cc.	Fionda 1100	2005-2005		O7078		223 071	223 072		218 555	O7053	223 064	220 529	223 065		218 328
1100cc.	Griso 1100	2007-2008	(8V), (zacisk radialny)	Y2042		222 973	220 568		218 343	O7031		223 054	216 674		
1100cc.	Griso 1100	2004-2004		O7078		223 071	223 072		218 555	O7006	223 041	223 042	220 517		218 300
1100cc.	Griso 1100	2005-2007		Y2042		222 973	220 568		218 343	O7031		223 054	216 674		
1100cc.	Le Mans 1100 V11	2001-2004	(Wszystkie modele)	Y2042		222 973	220 568		218 343	O7006	223 041	223 042	220 517		218 300
1100cc.	Quota 1100 ES	1999-2001		O7061		220 533	223 068		218 339	O7031		223 054	216 674		
1100cc.	Sport 1100	1994-1999		O7029A						O7006	223 041	223 042	220 517		218 300
1100cc.	Sport 1100	1998-1999	Corsa	O7029A						O7006	223 041	223 042	220 517		218 300
1200cc.	1200 Sport	2006-2007	(ABS)	Y2042		222 973	220 568		218 343	O7031		223 054	216 674		
1200cc.	1200 Sport	2006-2008		Y2042		222 973	220 568		218 343	O7031		223 054	216 674		
1200cc.	Breva 1200	2008-2008		Y2042		222 973	220 568		218 343	O7031		223 054	216 674		
1200cc.	Corsa 1200 MGS-01	2007-2007		O7078		223 071	223 072		218 555	O7053	223 064	220 529	223 065		218 328
1200cc.	Norge 1200	2006-2008	(ABS) All models	Y2042		222 973	220 568		218 343	O7031		223 054	216 674		
1200cc.	Stelvio 1200	2008-2008	(zacisk radialny)	Y2042		222 973	220 568		218 343	O7031		223 054	216 674		
MOTO MORINI															
350cc.	350 Coguaro	1990-		O7025			220 521			O7006	223 041	223 042	220 517		218 300
350cc.	350 K2	-								O7006	223 041	223 042	220 517		218 300
350cc.	350 Kanguro	1987-1987		O7016	223 047	220 498			218 301	O7006	223 041	223 042	220 517		218 300
350cc.	Dart 350	1987-1987		O7025			220 521			O7006	223 041	223 042	220 517		218 300
350cc.	Excaliber 350	1993-1993		O7025			220 521			O7006	223 041	223 042	220 517		218 300
500cc.	Excaliber 501 RLX	1993-1993		O7025			220 521			O7006	223 041	223 042	220 517		218 300
1000cc.	91/2 1000	2006-2008		Y2042		222 973	220 568		218 343	O7053	223 064	220 529	223 065		218 328
1200cc.	Corsaro 1200	2007-2008	Veloce	Y2042		222 973	220 568		218 343	O7053	223 064	220 529	223 065		218 328
1200cc.	Corsaro 1200	2005-2008		Y2042		222 973	220 568		218 343	O7053	223 064	220 529	223 065		218 328
1200cc.	Corsaro Avio 1200	2008-2008		Y2042		222 973	220 568		218 343	O7053	223 064	220 529	223 065		218 328
1200cc.	Granpasso 1200	2008-2008		O7061		220 533	223 068		218 339	O7031		223 054	216 674		
1200cc.	MM3 1200	2007-2007		Y2042		222 973	220 568		218 343	O7053	223 064	220 529	223 065		218 328
MOTO ROMA															
50cc.	Bee 50	2004-2005		Y2031	222 969	220 645			218 352						
50cc.	Go-Go 50	1997-2005		Y2031	222 969	220 645			218 352	MBS2206			220 580		218 369
50cc.	Grand Prix 50	1999-2003		H1013	222 912		220 468			MBS2206			220 580		218 369
50cc.	Road Runner 50	2001-2002		Y2031	222 969	220 645			218 352	MBS2206			220 580		218 369
50cc.	Scrambler 50	2001-2001		Y2031	222 969	220 645			218 352	MBS2206			220 580		218 369
50cc.	Stinger 50	1999-2005		Y2031	222 969	220 645			218 352	MBS2206			220 580		218 369
50cc.	Wasp 50	1999-2005								MBS2206			220 580		218 369
100cc.	Grand Prix 100	1999-2003		H1013	222 912		220 468			MBS2206			220 580		218 369
100cc.	Road Runner 100	2001-2002		Y2031	222 969	220 645			218 352	MBS2206			220 580		218 369
110cc.	Go-Go 110	2001-2002		Y2031	222 969	220 645			218 352	MBS3304					

KLOCKI I SZCZĘKI HAMULCOWE

Poj. [cc.]	Model	Rok	Specyfikacja modelu	PRZÓD						TYŁ					
				NHC				M-LINE	Siffert	NHC				M-LINE	Siffert
				Symbol	AM-300	AK-150	CU-1			Symbol	AM-300	AK-150	CU-1		
MOTO ROMA															
125cc.	Grand Prix 125	2002-2002		K5017	223 017	223 016	220 501		218 315	K5017	223 017	223 016	220 501		218 315
125cc.	Grand Prix 125	2001-2001		Y2031	222 969	220 645			218 352						
125cc.	MXR 125	2003-2003		S3010						MBS3301			220 584		
125cc.	Road Runner 125	2002-2004		S3031		222 995	220 544		218 330						
125cc.	SMX 125	2004-2006		O7056		223 066	220 530		218 307	O7022	223 049	223 048	220 520		218 305
125cc.	Virage 125	2001-2001		S3021						MBS3301			220 584		
300cc.	Geko 300 Quad	2004-2006		H1013	222 912		220 468			Y2032		220 561			218 331
MOTOBECANE															
50cc.	Wszystkie modele 50.	1988-	(Atom hub/ Leleu hub)	MBS1132		220 653									
MOTRON															
50cc.	50 Sting	1998-1998		O7034	223 058	220 524			206 789						
50cc.	50 Syncro	1998-1998		O7034	223 058	220 524			206 789						
50cc.	50 Thunder	1998-1998		O7034	223 058	220 524			206 789						
MV (AGUSTA)															
1000cc.	Brutale 989 R	2008-2008		Y2042		222 973	220 568		218 343						
MZ/MUZ															
50cc.	50	2002-2002	Moskito	K5017	223 017	223 016	220 501		218 315						
50cc.	FB 50	1997-2003	Moskito	Y2031	222 969	220 645			218 352	MBS2206			220 580		218 369
50cc.	SX 50 JP	2000-2003	Moskito	Y2031	222 969	220 645			218 352	MBS2206			220 580		218 369
125cc.	ETZ 125	1985-1992		O7005		220 516			218 295						
125cc.	Mantizz 125 S	2005-2007		H1077	222 943				218 565						
125cc.	Moskito 125	2002-2002		K5017	223 017	223 016	220 501		218 315						
125cc.	RT 125	2002-2007		H1052	222 929	220 480				H1052	222 929	220 480			
125cc.	Saxon 125	1993-1997		O7005		220 516			218 295						
125cc.	SM 125	2002-2007		H1070	222 937					H1052	222 929	220 480			
125cc.	SX 125	2002-2007		H1070	222 937					H1052	222 929	220 480			
125cc.	VRT 125 Quad	2005-2005								H1052	222 929	220 480			
150cc.	ETZ 150	1985-1992		O7005		220 516			218 295						
150cc.	Saxon 150	1995-1995		O7005		220 516			218 295						
150cc.	VRS 150 Quad	2005-2005								K5017	223 017	223 016	220 501		218 315
175cc.	VRT 175 Quad	2005-2005								H1052	222 929	220 480			
250cc.	251 Fun	1995-1996		O7005		220 516			218 295						
250cc.	ETZ 250	1985-1992		O7005		220 516			218 295						
250cc.	Saxon Tour 251	1993-1998		O7005		220 516			218 295						
300cc.	ETZ 300	1985-1992		O7005		220 516			218 295						
300cc.	Saxon Tour 301	1993-1998		O7005		220 516			218 295						
500cc.	Saxon 500	1993-1998		O7005		220 516			218 295						
500cc.	Skorpion 500	1995-2002	Tour/Traveller/Sport/Cup/ Replica	O7029A						O7006	223 041	223 042	220 517		218 300
1000cc.	1000 S	2003-2007		S3033		220 545	222 997		218 335	K5039	223 031	220 511			218 585
1000cc.	1000 SF	2005-2007		S3033		220 545	222 997		218 335	K5039	223 031	220 511			218 585
1000cc.	1000 SFX	2007-2007		S3033		220 545	222 997		218 335	K5039	223 031	220 511			218 585
1000cc.	1000 ST	2007-2007		S3033		220 545	222 997		218 335	K5039	223 031	220 511			218 585
NORTON															
590cc.	Commander 590	1990-1990		Y2013	216 665	216 673	222 963	221 809	218 321	Y2013	216 665	216 673	222 963	221 809	218 321
590cc.	Formula One 590	1990-1990		O7029A						O7006	223 041	223 042	220 517		218 300
OSSA															
500cc.	500	1992-1992		O7026		223 050	220 522			S3017		222 990	220 540		218 289
560cc.	560	1992-1992		S3017		222 990	220 540		218 289	S3017		222 990	220 540		218 289
PETRONAS															
50cc.	FP1 50	2005-2005		O7078		223 071	223 072		218 555	O7053	223 064	220 529	223 065		218 328
PEUGEOT															
50cc.	Buxy 50 M	1994-1997								MBS1101		220 572			218 368
50cc.	Buxy 50 RM	1994-1997								MBS1101		220 572			218 368
50cc.	Elyseo 50	1998-2002								MBS1101		220 572			218 368
50cc.	Elyseo 50	2003-2003		O7022	223 049	223 048	220 520		218 305	O7022	223 049	223 048	220 520		218 305
50cc.	Elystar 50	2002-2007	(TSDi)/Advantage	O7022	223 049	223 048	220 520		218 305						218 543
50cc.	Fox 50	1994-1998		MBS1132		220 653				MBS1101		220 572			218 368
50cc.	Fox 50 L	1994-1998		MBS1132		220 653				MBS1101		220 572			218 368
50cc.	Jet Force 50	2003-2008		O7022	223 049	223 048	220 520		218 305	O7022	223 049	223 048	220 520		218 305
50cc.	Jet-C 50	2003-2008		O7022	223 049	223 048	220 520		218 305	O7022	223 049	223 048	220 520		218 305
50cc.	LooXoR 50	2001-2006		O7022	223 049	223 048	220 520		218 305	MBS1101		220 572			218 368
50cc.	LooXoR 50 TSDI	2006-2006		O7022	223 049	223 048	220 520		218 305	O7022	223 049	223 048	220 520		218 305
50cc.	Ludix 2 50	2007-2008	Biplace, (2T), 10" koła	MBS1101		220 572			218 368	MBS1101		220 572			218 368
50cc.	Ludix 2 50	2007-2008	Trend, (2T), 12" koła	O7022	223 049	223 048	220 520		218 305	MBS1101		220 572			218 368
50cc.	Ludix 50	2004-2005	Classic, (14"koła)	MBS1101		220 572			218 368	MBS1101		220 572			218 368
50cc.	Ludix 50	2004-2008	Snake, Bullet, Trend (10"koła)	O7022	223 049	223 048	220 520		218 305	MBS1101		220 572			218 368
50cc.	Ludix 50	2005-2008	Urban Track, Red Zone, Acid, Blaster	O7022	223 049	223 048	220 520		218 305	MBS1101		220 572			218 368
50cc.	Ludix 50	2004-2007	Elegance, (14"koła)	O7022	223 049	223 048	220 520		218 305	MBS1101		220 572			218 368
50cc.	Ludix 50	2004-2008	One, (10"koła)	MBS1101		220 572			218 368	MBS1101		220 572			218 368
50cc.	Metal-X 50	2002-2003	(All models)	O7022	223 049	223 048	220 520		218 305	MBS1101		220 572			218 368
50cc.	New Vivacity 50	2008-2008	(2T)	H1081	222 947				218 356						
50cc.	Speedake 50	1995-2001								MBS1101		220 572			218 368
50cc.	Speedfight 50	1997-2008	(Air/LC)	O7022	223 049	223 048	220 520		218 305	O7022	223 049	223 048	220 520		218 305
50cc.	Speedfight 50	1997-2008	(Air/LC)	O7022	223 049	223 048	220 520		218 305	MBS1101		220 572			218 368
50cc.	Squab 50	1995-2001								MBS1101		220 572			218 368

Poj. [cc.]	Model	Rok	Specyfikacja modelu	PRZÓD						TYŁ					
				NHC				M-LINE	Siffert	NHC				M-LINE	Siffert
				Symbol	AM-300	AK-150	CU-1			Symbol	AM-300	AK-150	CU-1		
PEUGEOT															
50cc.	SV 50	1991-	(Geo)							MBS1101		220 572			218 368
50cc.	SV 50 J	1991-1995	(Geo), (przedni ham. bembo)	MBS1101		220 572			218 368	MBS1101		220 572			218 368
50cc.	TKR-Trekker 50	2000-2008	(2T)	O7022	223 049	223 048	220 520		218 305	MBS1101		220 572			218 368
50cc.	V-Clic 50	2008-2008	(4T)	Y2031	222 969	220 645			218 352	MBS1101		220 572			218 368
50cc.	Vivacity 50	1999-2008								MBS1101		220 572			218 368
50cc.	XP6 50	2003-2008	Top Road, (17" przednie koło)	O7022	223 049	223 048	220 520		218 305	O7022	223 049	223 048	220 520		218 305
50cc.	XP6 50	2003-2008	Track, (21" przednie koło)	O7022	223 049	223 048	220 520		218 305	O7022	223 049	223 048	220 520		218 305
50cc.	XPS 50	2003-2008	Top Road, (17" przednie koło)	O7042	223 060	220 526			218 306	O7022	223 049	223 048	220 520		218 305
50cc.	XPS 50	2003-2008	Track, (21" przednie koło)	O7022	223 049	223 048	220 520		218 305	O7022	223 049	223 048	220 520		218 305
50cc.	XR6 50	2003-2007	(2T)	O7056		223 066	220 530		218 307	O7022	223 049	223 048	220 520		218 305
50cc.	XR7 50	2008-2008	(2T)							O7022	223 049	223 048	220 520		218 305
50cc.	Zenith 50	1996-2000	M/N	MBS1101		220 572			218 368	MBS1101		220 572			218 368
50cc.	Zenith 50 LS	1996-1999								MBS1101		220 572			218 368
80cc.	SV 80	1991-	(Geo)							MBS1101		220 572			218 368
100cc.	Elyseo 100	2003-2003		O7022	223 049	223 048	220 520		218 305	O7022	223 049	223 048	220 520		218 305
100cc.	Elyseo 100	1998-2002		O7022	223 049	223 048	220 520		218 305	MBS1101		220 572			218 368
100cc.	LooXoR 100	2001-2004		O7022	223 049	223 048	220 520		218 305	O7022	223 049	223 048	220 520		218 305
100cc.	Pro 100 SP3	-		MBS1132		220 653				MBS1132		220 653			
100cc.	Pro 103	-		MBS1132		220 653				MBS1132		220 653			
100cc.	Speedfight 100	1997-2000		O7022	223 049	223 048	220 520		218 305	O7022	223 049	223 048	220 520		218 305
100cc.	SV 100 L	-		O7017		220 519				MBS1101		220 572			218 368
100cc.	Vivacity 100	1999-2008								MBS1101		220 572			218 368
125cc.	Elyseo 125	2003-2003	z tarczą tyłu	O7042	223 060	220 526			218 306						218 543
125cc.	Elystar 125	2002-2007		O7042	223 060	220 526			218 306						218 543
125cc.	Geopolis 125	2007-2008	(AJP Caliper/ABS)	O7042	223 060	220 526			218 306						218 543
125cc.	Geopolis 125	2007-2008	(AJP CAliper/bez ABS)	O7042	223 060	220 526			218 306						218 543
125cc.	Geopolis 125 RS	2007-2008	(AJP Caliper/bez ABS)	O7042	223 060	220 526			218 306						218 543
125cc.	Jet Force 125	2003-2007	(Wszystkie modele)	O7042	223 060	220 526			218 306						218 543
125cc.	LooXoR 125	2003-2006							218 348	O7022	223 049	223 048	220 520		218 305
125cc.	Ludix Ambition 125	2004-2004	(14" koła)	O7022	223 049	223 048	220 520		218 305	MBS1101		220 572			218 368
125cc.	Satelis 125	2006-2008	Compressor	O7042	223 060	220 526			218 306						218 543
125cc.	Satelis 125 4V	2006-2008	Executive/Premium/City	O7042	223 060	220 526			218 306						218 543
125cc.	Satelis 125 RS	2007-2008		O7042	223 060	220 526			218 306						218 543
125cc.	Sum-Up 125	2008-2008		H1081	222 947				218 356						
125cc.	SV 125	1991-	(Geo)							MBS1101		220 572			218 368
125cc.	WTR 125	2008-2008		H1052	222 929	220 480									
125cc.	XP 125	2005-2005	Street Evo 2	O7056		223 066	220 530		218 307	O7022	223 049	223 048	220 520		218 305
125cc.	XPS 125 CT	2005-2007		O7022	223 049	223 048	220 520		218 305	O7022	223 049	223 048	220 520		218 305
150cc.	Elyseo 150	2003-2003	z tarczą tyłu	O7042	223 060	220 526			218 306						218 543
150cc.	Elystar 150	2002-2007		O7042	223 060	220 526			218 306						218 543
150cc.	LooXoR 150	2003-2006							218 348	O7022	223 049	223 048	220 520		218 305
250cc.	Geopolis 250	2006-2008	(Nissin) bez ABS	H1070	222 937					H1070	222 937				
250cc.	Geopolis 250	2006-2008	(Nissin/ABS)	H1070	222 937					H1070	222 937				
250cc.	Geopolis 250	2006-2008	(AJP) bez ABS	O7042	223 060	220 526			218 306						218 543
250cc.	Geopolis 250	2006-2008	(AJP/ABS)	O7042	223 060	220 526			218 306						218 543
250cc.	Satelis 250	2007-2008	(AJP)	O7042	223 060	220 526			218 306						218 543
250cc.	Satelis 250	2006-2008	(NIssin)	H1070	222 937					H1070	222 937				
250cc.	SV 250	2001-2002		H1074	222 940	220 488			218 349	H1043	222 921	220 475	222 922		218 320
400cc.	Geopolis 400	2007-2008	(AJP)	O7042	223 060	220 526			218 306						218 543
400cc.	Geopolis 400	2008-2008	(Nissin ABS)	H1070	222 937					H1070	222 937				
400cc.	Geopolis 400	2007-2008	(Nissin)	H1070	222 937					H1070	222 937				
400cc.	Satelis 400	2007-2008		H1045	216 662	220 477	222 924	221 743	215 191	H1070	222 937				
500cc.	Satelis 500	2007-2008		H1045	216 662	220 477	222 924	221 743	215 191	H1070	222 937				
PGO															
25cc.	Galaxy 25	1994-		K5017	223 017	223 016	220 501		218 315						
50cc.	Big Max 50 R	1994-2006		Y2031	222 969	220 645			218 352						
50cc.	Big Max 50 S	2003-2004		H1079	222 944	220 490			218 344						
50cc.	Bugrider 50	2006-2006	(Buggie)	O7080						H1012	222 908	222 907	220 467	221 791	218 351
50cc.	EPS	1997-1997		Y2031	222 969	220 645			218 352						
50cc.	G-Max 50	2005-2008		H1079	222 944	220 490			218 344						
50cc.	Galaxy 50	1994-		K5017	223 017	223 016	220 501		218 315						
50cc.	Mega 50	1994-		K5017	223 017	223 016	220 501		218 315						
50cc.	My Bubu 50	2003-2003		O7034	223 058	220 524			206 789	MBS2206			220 580		218 369
50cc.	PMX 50	2000-2007		H1079	222 944	220 490			218 344						
50cc.	Rodo Show 50	2000-2006		O7034	223 058	220 524			206 789						
50cc.	T-Rex 50	1999-2006		H1079	222 944	220 490			218 344	MBS3321					218 363
50cc.	Tornado 50	1997-1997		Y2031	222 969	220 645			218 352						
50cc.	TR-3 50	2003-2004	(True)	H1079	222 944	220 490			218 344						
50cc.	X Rider 50	2004-2005								K5017	223 017	223 016	220 501		218 315
50cc.	XL-Rider 50	2007-2008								K5017	223 017	223 016	220 501		218 315
90cc.	Big Max 90 R	1994-2006		Y2031	222 969	220 645			218 352						
90cc.	Galaxy 90	1994-		K5017	223 017	223 016	220 501		218 315						
90cc.	Rodo Show 90	2000-2006		O7034	223 058	220 524			206 789						
90cc.	X Rider 90	2004-2005								K5017	223 017	223 016	220 501		218 315
100cc.	Bubu 100	2003-2008		H1079	222 944	220 490			218 344	MBS3301			220 584		
100cc.	My Bubu 100	2003-2005		H1079	222 944	220 490			218 344	MBS3301			220 584		

Poj. [cc.]	Model	Rok	Specyfikacja modelu	PRZÓD						TYŁ					
				NHC				M-LINE	Siffert	NHC				M-LINE	Siffert
				Symbol	AM-300	AK-150	CU-1			Symbol	AM-300	AK-150	CU-1		
PGO															
110cc.	PMX 110	2000-2007		H1079	222 944	220 490			218 344						
110cc.	T-Rex 110	1999-2006		H1079	222 944	220 490			218 344	MBS3321					218 363
110cc.	X Rider 110	2004-2005								K5017	223 017	223 016	220 501		218 315
125cc.	Bubu 125	2003-2008		H1079	222 944	220 490			218 344	MBS3301			220 584		
125cc.	Charge 125	2001-2002	A/B	H1079	222 944	220 490			218 344	MBS3321					218 363
125cc.	G-Max 125	2006-2008		O7029A						H1052	222 929	220 480			
125cc.	i-Charge 125	2003-2005		H1079	222 944	220 490			218 344	MBS3301			220 584		
125cc.	Ligero 125	2006-2008		H1079	222 944	220 490			218 344	MBS3321					218 363
125cc.	My Bubu 125	2003-2005		H1079	222 944	220 490			218 344	MBS3301			220 584		
125cc.	T-Rex 125	1999-2006		H1079	222 944	220 490			218 344	MBS3301			220 584		
125cc.	Tornado 125	1997-1997		Y2031	222 969	220 645			218 352						
125cc.	X Rider 150	2004-2005		MBS1138						K5017	223 017	223 016	220 501		218 315
150cc.	Bugxter 150 BRA	2005-2007		O7080						H1012	222 908	222 907	220 467	221 791	218 351
150cc.	T-Rex 150	1999-2006		H1079	222 944	220 490			218 344	MBS3301			220 584		
250cc.	G-Max 250	2006-2008		O7029A						H1052	222 929	220 480			
500cc.	BR 500i Racer	2007-2008								H1085		220 493			
PHB															
500cc.	500	1992-1992		O7026		223 050	220 522			S3017		222 990	220 540		218 289
560cc.	560	1992-1992		S3017		222 990	220 540		218 289	S3017		222 990	220 540		218 289
PIAGGIO															
50cc.	Boss 50	1988-1989		MBS6601		220 595									
50cc.	Bravo 3 50	1987-1990		MBS6601		220 595									
50cc.	Bravo 50	1973-1981		MBS6601		220 595									
50cc.	Ciao 50	1999-2005	Catalitico	MBS6601		220 595									
50cc.	Ciao 50	1971-1999		MBS6601		220 595									
50cc.	Diesis 50	2001-2005		O7022	223 049	223 048	220 520		218 305	MBS6617		220 598			218 370
50cc.	Fly 50	2005-2007	(2T)	O7086		223 074									
50cc.	Fly 50	2005-2008	(4T)	O7044	223 061	220 527			218 298						
50cc.	Free 50	2002-2002		O7034	223 058	220 524			206 789	MBS6617		220 598			218 370
50cc.	Free 50	1995-2000	(ham. Tarczaowy)	O7017		220 519				MBS6614		220 597			218 366
50cc.	Free 50	2000-2001	Delivery	O7017		220 519				MBS6617		220 598			218 370
50cc.	Free 50	1992-2000		MBS6616						MBS6614		220 597			218 366
50cc.	Grillo 50	1989-1993		MBS6601		220 595									
50cc.	Liberty 50	2000-2008	(HengTong) (4T)	O7044	223 061	220 527			218 298						
50cc.	Liberty 50	1997-2008	(Heng Tong) (2T)	O7044	223 061	220 527			218 298						
50cc.	Liberty 50	2000-2008	(Grimeca) (4T)	O7044	223 061	220 527			218 298						
50cc.	Liberty 50	1997-2008	(Grimeca) (2T)	O7044	223 061	220 527			218 298						
50cc.	Liberty 50 S	2007-2008	(2T)	O7044	223 061	220 527			218 298						
50cc.	Liberty 50 S	2007-2008	(4T)	O7044	223 061	220 527			218 298						
50cc.	N 50	1995-1996		O7034	223 058	220 524			206 789	MBS6614		220 597			218 366
50cc.	NRG 50	2004-2008	Power DD, Power Pure Jet	H1013	222 912		220 468			O7044	223 061	220 527			218 298
50cc.	NRG 50	1994-1996		O7034	223 058	220 524			206 789	MBS6614		220 597			218 366
50cc.	NRG 50	1999-2001	Extreme, (bęben tył)	O7034	223 058	220 524			206 789	MBS6617		220 598			218 370
50cc.	NRG 50	2005-2007	Power DT	H1013	222 912		220 468			MBS6617		220 598			218 370
50cc.	NRG 50	2001-2005		O7034	223 058	220 524			206 789	O7044	223 061	220 527			218 298
50cc.	NRG 50	1999-2001	Extreme, (tarcza tył)	O7034	223 058	220 524			206 789	O7044	223 061	220 527			218 298
50cc.	NRG 50 DT	2001-2005	MC3	O7034	223 058	220 524			206 789	MBS6617		220 598			218 370
50cc.	NRG 50 RST	1998-1998	(DD/DT) MC2	O7034	223 058	220 524			206 789	O7044	223 061	220 527			218 298
50cc.	NRG 50 RST	1996-1998	(DT/DD) MC2	O7034	223 058	220 524			206 789	MBS6614		220 597			218 366
50cc.	Quartz 50	1992-1996		O7033	223 056	223 057			218 302	MBS6602					218 365
50cc.	S1 50	1979-1988		MBS6601		220 595									
50cc.	S1 50 FL2	1991-1997		MBS6601		220 595									
50cc.	Sefera 50	1994-1994	Maquillage 2							MBS6614		220 597			218 366
50cc.	Sefera 50 RST	1995-1997							218 299	MBS6614		220 597			218 366
50cc.	Sefera Base 50	1991-1993								MBS6614		220 597			218 366
50cc.	Typhoon 50	2001-2005		O7034	223 058	220 524			206 789	MBS6617		220 598			218 370
50cc.	Typhoon 50	2006-2008	(4T)	H1013	222 912		220 468								
50cc.	Typhoon 50	1994-1997		O7034	223 058	220 524			206 789	MBS6614		220 597			218 366
50cc.	Typhoon 50 X	1998-1999		O7034	223 058	220 524			206 789	MBS6614		220 597			218 366
50cc.	Typhoon 50 XR	2000-2000		O7034	223 058	220 524			206 789	MBS6617		220 598			218 370
50cc.	Velofax 50	1996-1999		MBS6617		220 598			218 370						
50cc.	Zip & Zip 50	1994-1997	Bimodale							MBS6614		220 597			218 366
50cc.	Zip 50	2000-2008	(Grimeca)/(Heng Tong) (A/C) 4T	O7044	223 061	220 527			218 298	MBS6617		220 598			218 370
50cc.	Zip 50	1992-1996	Base	MBS6601		220 595				MBS6614		220 597			218 366
50cc.	Zip 50	1995-1996	Base (tarcze)	O7034	223 058	220 524			206 789	MBS6614		220 597			218 366
50cc.	Zip 50	1993-1997	Fast Rider	O7034	223 058	220 524			206 789	MBS6614		220 597			218 366
50cc.	Zip 50	2002-2002	Elerico	O7034	223 058	220 524			206 789	MBS6614		220 597			218 366
50cc.	Zip 50 RST	1996-1999		O7044	223 061	220 527			218 298	MBS6617		220 598			218 370
50cc.	Zip 50 RST	1996-1999								MBS6617		220 598			218 370
50cc.	Zip 50 SP	2001-2006	(Liquid Cooled)	O7044	223 061	220 527			218 298	MBS6617		220 598			218 370
50cc.	Zip 50 SP	1996-2000		O7044	223 061	220 527			218 298	MBS6617		220 598			218 370
80cc.	SKR 80	1999-1999	City							MBS6614		220 597			218 366
100cc.	Diesis 100	2001-2003		O7022	223 049	223 048	220 520		218 305	MBS3321					218 363
100cc.	Fly 100	2007-2008	(4T)	O7086		223 074									
100cc.	Free 100	2002-2002		O7034	223 058	220 524			206 789						
100cc.	Zip 100	2007-2007		O7044	223 061	220 527			218 298	MBS6617		220 598			218 370
125cc.	Beverley 125	2007-2007		O7086		223 074									

Poj. [cc.]	Model	Rok	Specyfikacja modelu	PRZÓD						TYŁ					
				NHC				M-LINE	Siffert	NHC				M-LINE	Siffert
				Symbol	AM-300	AK-150	CU-1			Symbol	AM-300	AK-150	CU-1		
PIAGGIO															
125cc.	Beverley 125	2008-2008	Tourer	O7086		223 074				O7086		223 074			
125cc.	Beverley B 125	2002-2006	(Grimeca)	O7042	223 060	220 526			218 306	O7042	223 060	220 526			218 306
125cc.	Beverley S 125	2007-2007		O7086		223 074				O7086		223 074			
125cc.	Beverly B 125	2002-2006	(Heng Tong)	O7086		223 074				O7086		223 074			
125cc.	Carnaby 125	2007-2008		O7086		223 074				O7086		223 074			
125cc.	Fly 125	2005-2008		O7086		223 074									
125cc.	Hexagon 125	-		O7034	223 058	220 524			206 789	MBS6617		220 598			218 370
125cc.	Hexagon 125 LX4	1998-1999		O7042	223 060	220 526			218 306						
125cc.	Liberty 125	1998-2008		O7044	223 061	220 527			218 298						
125cc.	Liberty S 125	2007-2008		O7044	223 061	220 527			218 298						
125cc.	MP3 125	2006-2008		O7044	223 061	220 527			218 298						
125cc.	Sefera 125	1995-1997							218 299	MBS6617		220 598			218 370
125cc.	Skipper 125	1994-1997		O7033	223 056	223 057			218 302	MBS6617		220 598			218 370
125cc.	Skipper LX 125	1998-1999		O7042	223 060	220 526			218 306						
125cc.	Skipper ST 125	2000-2004	4T (Grimeca)	O7042	223 060	220 526			218 306						
125cc.	Skipper ST 125	2000-2004	4T (Heng Tong)	O7086		223 074									
125cc.	Super Hexagon GTX 125	2000-2000		O7042	223 060	220 526			218 306	O7059		220 531			218 334
125cc.	Super Hexagon GTX 125	2000-2000	11" koła	O7086		223 074				O7059		220 531			218 334
125cc.	Super Hexagon GTX 125	2001-2003	12" koła	O7086		223 074				O7059		220 531			218 334
125cc.	Typhoon 125	1999-2003		O7034	223 058	220 524			206 789						
125cc.	Typhoon 125	1995-1998		O7034	223 058	220 524			206 789	MBS6617		220 598			218 370
125cc.	Typhoon 125 X-XR	1999-2000		O7034	223 058	220 524			206 789	MBS6617		220 598			218 370
125cc.	X7 125	2008-2008		O7086		223 074									
125cc.	X8 125	2004-2005		O7086		223 074				O7053	223 064	220 529	223 065		218 328
125cc.	X8 125	2006-2007	Street	O7086		223 074									
125cc.	X8 125	2005-2006		O7086		223 074									
125cc.	X8 125 ie	2007-2007		O7086		223 074									
125cc.	X9 125	2003-2005	Evolution	O7053	223 064	220 529	223 065		218 328	O7053	223 064	220 529	223 065		218 328
125cc.	X9 125	2006-2007		O7086		223 074									
125cc.	X9 125	2000-2002		O7053	223 064	220 529	223 065		218 328	O7053	223 064	220 529	223 065		218 328
125cc.	Xevo 125	2007-2008		O7086		223 074									
125cc.	Zip 125	2000-2004		O7044	223 061	220 527			218 298	MBS6617		220 598			218 370
150cc.	Fly 150	2005-2008	(4T)	O7086		223 074									
150cc.	Hexagon 150	-		O7034	223 058	220 524			206 789	MBS6617		220 598			218 370
150cc.	Skipper 150	1994-1997		O7033	223 056	223 057			218 302	MBS6617		220 598			218 370
150cc.	Skipper LX 150	1998-1999		O7042	223 060	220 526			218 306						
150cc.	Skipper ST 150	2000-2004	4T (Grimeca)	O7042	223 060	220 526			218 306						
150cc.	Skipper ST 150	2000-2004	4T (Heng Tong)	O7086		223 074									
150cc.	X8 150	2006-2008	Street	O7086		223 074									
180cc.	Amalfi 180 X9	2000-2003		O7053	223 064	220 529	223 065		218 328	O7053	223 064	220 529	223 065		218 328
180cc.	Hexagon 180 LX	1998-1999		O7042	223 060	220 526			218 306						
180cc.	Hexagon 180 LXT	1998-1999		O7042	223 060	220 526			218 306						
180cc.	Super Hexagon GTX 180	2001-2003	12" koła	O7086		223 074				O7059		220 531			218 334
180cc.	Super Hexagon GTX 180	2000-2000		O7042	223 060	220 526			218 306	O7059		220 531			218 334
180cc.	Super Hexagon GTX 180	2000-2000	11" koła	O7086		223 074				O7059		220 531			218 334
200cc.	Beverley B 200	2002-2006	(Grimeca)	O7042	223 060	220 526			218 306	O7042	223 060	220 526			218 306
200cc.	Beverly B 200	2002-2006	(Heng Tong)	O7086		223 074				O7086		223 074			
200cc.	Carnaby 200	2007-2008		O7086		223 074				O7086		223 074			
200cc.	Liberty 200	1998-2007		O7044	223 061	220 527			218 298						
200cc.	Liberty 200 S	2007-2008		O7044	223 061	220 527			218 298						
200cc.	X8 200	2004-2005		O7086		223 074				O7053	223 064	220 529	223 065		218 328
200cc.	X9 200	2002-2003		O7053	223 064	220 529	223 065		218 328	O7053	223 064	220 529	223 065		218 328
200cc.	X9 200	2003-2004	Evolution	O7053	223 064	220 529	223 065		218 328	O7053	223 064	220 529	223 065		218 328
250cc.	Beverley 250	2004-2007	(Carb Model)	O7086		223 074				O7086		223 074			
250cc.	Beverley 250 ie	2006-2007		O7086		223 074				O7086		223 074			
250cc.	Beverley 250 S ie	2007-2007		O7086		223 074				O7086		223 074			
250cc.	Beverley Cruiser 250 ie	2007-2008		O7086		223 074				O7086		223 074			
250cc.	Beverley Tourer 250 ie	2008-2008		O7086		223 074				O7086		223 074			
250cc.	Hexagon 250 GT	1998-1999		O7042	223 060	220 526			218 306	MBS1139					218 371
250cc.	MP3 250 ie	2006-2008		O7044	223 061	220 527			218 298						
250cc.	Super Hexagon 250 GTX	2000-2002		O7042	223 060	220 526			218 306	O7059		220 531			218 334
250cc.	X7 250 ie	2008-2008		O7086		223 074									
250cc.	X8 250 ie	2005-2006		O7086		223 074									
250cc.	X8 250 ie	2007-2007		O7086		223 074									
250cc.	X9 250	2004-2004	(14" koła)	O7031		223 054	216 674			O7053	223 064	220 529	223 065		218 328
250cc.	X9 250	2005-2006		O7086		223 074									
250cc.	X9 250	2000-2004	(13" koła)	O7053	223 064	220 529	223 065		218 328	O7053	223 064	220 529	223 065		218 328
250cc.	Xevo 250 ie	2007-2008		O7086		223 074									
400cc.	Beverley 400 ie	2007-2007		O7031		223 054	216 674			O7086		223 074			
400cc.	Beverley Tourer 400 ie	2008-2008		O7053	223 064	220 529	223 065		218 328	O7053	223 064	220 529	223 065		218 328
400cc.	MP3 400 ie	2007-2008		O7044	223 061	220 527			218 298	O7086		223 074			
400cc.	Trackmaster 400 Quad	2006-2006		O7088		223 076				O7088		223 076			
400cc.	X8 400 ie	2006-2008		O7086		223 074				O7086		223 074			
400cc.	Xevo 400 ie	2007-2008		O7086		223 074				O7086		223 074			
500cc.	Beverley 500	2006-2006		O7053	223 064	220 529	223 065		218 328						
500cc.	Beverley B 500	2002-2005		O7053	223 064	220 529	223 065		218 328	O7053	223 064	220 529	223 065		218 328
500cc.	Beverley Cruiser 500 ie	2007-2008		O7053	223 064	220 529	223 065		218 328	O7053	223 064	220 529	223 065		218 328
500cc.	X9 500	2000-2002		O7053	223 064	220 529	223 065		218 328	O7053	223 064	220 529	223 065		218 328

Poj. [cc.]	Model	Rok	Specyfikacja modelu	PRZÓD						TYŁ					
				NHC				M-LINE	Siffert	NHC				M-LINE	Siffert
				Symbol	AM-300	AK-150	CU-1			Symbol	AM-300	AK-150	CU-1		
PIAGGIO															
500cc.	X9 500 Evolution	2003-2006	(z ABS)	O7031		223 054	216 674			O7053	223 064	220 529	223 065		218 328
500cc.	X9 500 ie	2007-2007		O7031		223 054	216 674			O7053	223 064	220 529	223 065		218 328
500cc.	X9 500 SL	2000-2002		O7053	223 064	220 529	223 065		218 328	O7053	223 064	220 529	223 065		218 328
POLARIS															
200cc.	Phoenix 200	2006-2008	(Bębny z tyłu)	H1013	222 912		220 468			MBS1112					
200cc.	Phoenix 200	2005-2008	(Tarcze z tyłu)	H1013	222 912		220 468			K5017	223 017	223 016	220 501		218 315
200cc.	Phoenix 200	2005-2005	(Bębny z tyłu)	H1013	222 912		220 468			MBS1112					
200cc.	Sawtooth 200	2006-2007		H1013	222 912		220 468			MBS1112					
200cc.	Sawtooth 200 Quad	2006-2006	Tarcze z tyłu	H1013	222 912		220 468			K5017	223 017	223 016	220 501		218 315
200cc.	Scrambler 200	1985-1986	(3 kołowiec)	MBS2206			220 580		218 369	H1004					
250cc.	250	1990-1990	2x4 / 4x4	O7036		220 660				O7037					
250cc.	250	1993-1993	2x4 / 4x4	O7036		220 660				O7037					
250cc.	Big Boss 250	1992-1993	Middle Axle Brake 6x6	O7036		220 660				O7037					
250cc.	Big Boss 250	1991-1992	Middle Axle Brake 4x6	O7036		220 660				O7037					
250cc.	Big Boss 250	1991-1991	Middle Axle Brake 6x6	O7036		220 660				O7037					
250cc.	Big Boss 250	1989-1990	Middle Axle Brake 4x6	O7036		220 660				O7037					
250cc.	Trail Blazer 250	2005-2006		O7036		220 660									
250cc.	Trail Blazer 250	1990-1998		O7036		220 660				O7037					
250cc.	Trail Blazer 250	2001-2004		O7036		220 660				O7047		220 662			
250cc.	Trail Boss	1987-1987	4x4	H1012	222 908	222 907	220 467	221 791	218 351	O7037					
250cc.	Trail Boss	1988-1990		O7036		220 660				O7037					
250cc.	Trail Boss 250	1991-1999		O7036		220 660				O7037					
250cc.	Trail Boss 250	1991-1992	2x4 / 4x4	O7036		220 660				O7037					
250cc.	Trail Boss 250	1988-1989	2x4 / 4x4	O7036		220 660				O7037					
250cc.	Xplorer 250	2000-2000	4x4	O7036		220 660				O7047		220 662			
300cc.	300	1994-1995	2x4 / 4x4	O7036		220 660				O7037					
300cc.	Big Boss 300	1994-1994	Middle Axle Brake 6x6	O7036		220 660				O7037					
300cc.	Hawkeye 300	2006-2006	4x4	O7088		223 076				O7088		223 076			
300cc.	Hawkeye 300	2007-2007	2x4 / 4x4	O7036		220 660				O7036		220 660			
300cc.	Hawkeye 300	2006-2006	2x4	O7088		223 076				O7088		223 076			
300cc.	Sportsman 300 (4x4)	2008-2008		O7036		220 660				O7036		220 660			
300cc.	Xplorer 300	1996-2000	4x4	O7036		220 660				O7037					
300cc.	Xpress 300	1998-2000	2x4	O7036		220 660				O7037					
300cc.	Xpress 300	1996-1997		O7036		220 660				O7037					
325cc.	Magnum 325	2000-2001	2x4 / 4x4	O7036		220 660				O7047		220 662			
325cc.	Magnum 325	2002-2002	4x4 HDS (A02CD32FB)	O7036		220 660									
325cc.	Magnum 325	2002-2002	2x4 HDS	O7036		220 660									
325cc.	Magnum 325	2002-2002	4x4	O7036		220 660									
325cc.	Trail Boss 325	2001-2002		O7036		220 660				O7047		220 662			
325cc.	Trail Boss 325	2000-2000		O7036		220 660				O7047		220 662			
325cc.	Xpedition 325	2002-2002		O7036		220 660									
325cc.	Xpedition 325	2000-2000		O7036		220 660				O7047		220 662			
330cc.	ATP 330	2004-2005	4x4	O7036		220 660				O7036		220 660			
330cc.	Magnum 330	2003-2006	4x4 HDS	O7036		220 660									
330cc.	Trail Blazer 330	2008-2008		O7036		220 660									
330cc.	Trail Boss 330	2003-2004		O7036		220 660				O7047		220 662			
330cc.	Trail Boss 330	2005-2008		O7036		220 660									
335cc.	Sportsman 335	1999-2000	4x4	O7036		220 660				O7047		220 662			
335cc.	Sportsman 335	1999-2000	4x4	O7036		220 660				O7047		220 662			
335cc.	Worker 335	1999-2000	4x4	O7036		220 660				O7047		220 662			
350cc.	350 L	1990-1990	4x4	O7036		220 660				O7037					
350cc.	350 L	1993-1993	4x4	O7036		220 660				O7037					
350cc.	350 L	1990-1990	2x4	O7036		220 660				O7037					
350cc.	Big Boss 350 L	1993-1993	Middle Axle Brake	O7036		220 660				O7037					
350cc.	Sportsman 350	1993-1993	4x4	O7036		220 660				O7037					
350cc.	Trail Boss 350 L	1991-1993	2x4	O7036		220 660				O7037					
400cc.	400 L	1994-1995	2x4	O7036		220 660				O7037					
400cc.	400 L	1994-1994	4x4	O7036		220 660				O7037					
400cc.	Big Boss 400 L	1996-1996	6x6	O7036		220 660				O7037					
400cc.	Big Boss 400 L	1997-1997	6x6	O7036		220 660				O7037					
400cc.	Big Boss 400 L	1994-1995	Middle Axle Brake 6x6	O7036		220 660				O7037					
400cc.	Scrambler 400	2002-2002	2x4	O7036		220 660				O7047		220 662			
400cc.	Scrambler 400	2000-2000	2x4 / 4x4	O7036		220 660				O7047		220 662			
400cc.	Scrambler 400	1998-2002	4x4	O7036		220 660				O7047		220 662			
400cc.	Scrambler 400 L	1995-1997	4x4	O7036		220 660				O7037					
400cc.	Sport 400	1999-2000		O7036		220 660				O7047		220 662			
400cc.	Sport 400 L	1994-1998		O7036		220 660				O7037					
400cc.	Sportsman 400	2001-2002		O7036		220 660				O7047		220 662			
400cc.	Sportsman 400	2003-2005		O7036		220 660									
400cc.	Sportsman 400 HO	2008-2008	4x4	O7036		220 660				O7036		220 660			
400cc.	Sportsman 400 L	1994-1997	4x4	O7036		220 660				O7037					
400cc.	Trail Blazer 400	2003-2003		O7036		220 660				O7047		220 662			
400cc.	Xplorer 400	2001-2002	4x4	O7036		220 660				O7047		220 662			
400cc.	Xplorer 400	2001-2002		O7036		220 660				O7047		220 662			
400cc.	Xplorer 400 L	1999-2000	4x4	O7036		220 660				O7047		220 662			
400cc.	Xplorer 400 L	1995-1998	4x4	O7036		220 660				O7037					
400cc.	Xpress 400 L	1996-1997		O7036		220 660				O7037					
425cc.	Magnum 425	1995-1998	2x4	O7036		220 660				O7037					

Poj. [cc.]	Model	Rok	Specyfikacja modelu	PRZÓD						TYŁ					
				NHC				M-LINE	Siffert	NHC				M-LINE	Siffert
				Symbol	AM-300	AK-150	CU-1			Symbol	AM-300	AK-150	CU-1		
POLARIS															
425cc.	Magnum 425	1997-1997	6x6	O7036		220 660				O7037					
425cc.	Magnum 425	1995-1998	4x4	O7036		220 660				O7037					
425cc.	Magnum 425	1996-1996	6x6	O7036		220 660				O7037					
425cc.	Xpedition 425	2000-2000	4x4	O7036		220 660				O7047		220 662			
450cc.	450 S	2008-2008	Outlaw							O7036		220 660			
450cc.	Sportsman 450	2006-2006		O7036		220 660									
450cc.	Sportsman 450	2007-2007		O7036		220 660									
455cc.	Diesel 455	1999-2000	4x4 EBS	O7036		220 660				O7047		220 662			
455cc.	Diesel 455	2001-2001		O7036		220 660				O7047		220 662			
500cc.	ATP 500 H0	2004-2005	4x4	O7036		220 660				O7036		220 660			
500cc.	ATV Pro 500 PPS	2002-2002	4x4	O7036		220 660									
500cc.	Big Boss 500	1998-1999	6x6	O7036		220 660				O7037					
500cc.	Magnum 500	2002-2002	2x4 / 4x4 HDS	O7036		220 660									
500cc.	Magnum 500	1999-2000	4x4	O7036		220 660				O7047		220 662			
500cc.	Magnum 500	2002-2003	4x4 HDS	O7036		220 660									
500cc.	Magnum 500	2001-2001		O7036		220 660				O7047		220 662			
500cc.	Outlaw 500	2006-2007		O7036		220 660				O7036		220 660			
500cc.	Predator 500	2003-2007		O7036		220 660				O7036		220 660			
500cc.	Predator 500 TLD	2003-2007		O7036		220 660				O7036		220 660			
500cc.	Scrambler 500	1997-1997	4x4	O7036		220 660				O7037					
500cc.	Scrambler 500	2005-2008	4x4	O7036		220 660									
500cc.	Scrambler 500	1998-2004	4x4	O7036		220 660				O7047		220 662			
500cc.	Scrambler 500	2007-2008	2x4	O7036		220 660									
500cc.	Scrambler 500	2001-2002	2x4	O7036		220 660				O7047		220 662			
500cc.	Sportsman 500	1996-1997	4x4	O7036		220 660				O7037					
500cc.	Sportsman 500	2003-2006	HO/EFI	O7036		220 660									
500cc.	Sportsman 500	1998-2002	4x4 EBS	O7036		220 660				O7047		220 662			
500cc.	Sportsman 500	2000-2008	6x6	O7036		220 660									
500cc.	Sportsman 500	2007-2008	EFI/HO	O7036		220 660									
500cc.	Sportsman 500 Touring	2008-2008		O7036		220 660				O7036		220 660			
500cc.	Sportsman 500 Touring	2008-2008	EFI Quad	O7036		220 660									
500cc.	Sportsman 500 X2	2007-2008	EFI Quad	O7036		220 660									
500cc.	Sportsman 500 X2	2006-2008		O7036		220 660									
500cc.	Worker 500	1998-2002	4x4 EBS, RSE	O7036		220 660				O7047		220 662			
500cc.	Xplorer 500	1997-1997	4x4	O7036		220 660				O7037					
525cc.	Outlaw 525 IRS	2008-2008								O7036		220 660			
525cc.	Outlaw 525 S	2008-2008								O7036		220 660			
600cc.	Sportsman 600	2003-2005	4x4	O7036		220 660									
700cc.	Sportsman 700	2007-2007	EFI	O7036		220 660									
700cc.	Sportsman 700	2002-2006	4x4/EFI	O7036		220 660									
700cc.	Sportsman 700 MV	2005-2006		O7036		220 660									
700cc.	Sportsman 700 X 2	2008-2008		O7036		220 660				O7036		220 660			
800cc.	PPS 800	-		O7036		220 660									
800cc.	PPS 800 LUH 6x6	2002-2002		O7036		220 660									
800cc.	PPS/PTV 4x4/Series 10	-		O7036		220 660									
800cc.	PTV 800	-	6x6/Series 10	O7036		220 660									
800cc.	Ranger 800	1999-1999		O7036		220 660									
800cc.	Ranger 800 Razor	2008-2008								O7036		220 660			
800cc.	Sportsman 800	2007-2008	EFI Intl/HO	O7036		220 660									
800cc.	Sportsman 800	2005-2007	EFI	O7036		220 660									
800cc.	Sportsman 800 Touring	2008-2008	EFI	O7036		220 660				O7036		220 660			
800cc.	Sportsman 800 X2	2007-2007	EFI	O7036		220 660				O7036		220 660			
PRAGA															
250cc.	Enduro 250	2003-2003		O7031		223 054	216 674			O7032		223 055	216 675		218 340
610cc.	Enduro 610	2003-2003		O7031		223 054	216 674			O7032		223 055	216 675		218 340
610cc.	Supermotard 610	2003-2003		O7029A						O7032		223 055	216 675		218 340
PUCH															
50cc.	Imola 50 GX	-		O7007						MBS1132		220 653			
50cc.	Imola 50 X	-		O7007						MBS1132		220 653			
50cc.	Monza 50 4	-	SL/GP	MBS1132		220 653				MBS1132		220 653			
80cc.	Cobra 80	-		O7007						MBS1132		220 653			
80cc.	Cobra 80-6 GT	-		O7007						MBS1132		220 653			
80cc.	Cobra 80-6 GTL	-		O7007						MBS1132		220 653			
80cc.	Cobra 80-8	-		O7007						MBS1132		220 653			
80cc.	Maxi 80	-		MBS1132		220 653				MBS1132		220 653			
QUADZILLA															
50cc.	Ram 50 R	2003-2005								K5017	223 017	223 016	220 501		218 315
50cc.	X 50	2006-2007		MBS2206			220 580		218 369	K5017	223 017	223 016	220 501		218 315
100cc.	Black Max 100 M	2006-2006	(S.E.)	MBS2206			220 580		218 369	K5017	223 017	223 016	220 501		218 315
100cc.	Magmax 100	2003-2005								K5017	223 017	223 016	220 501		218 315
100cc.	Pro Shark 100	2006-2008		MBS2206			220 580		218 369	K5017	223 017	223 016	220 501		218 315
100cc.	Pro Shark 100 E	2006-2006		MBS2206			220 580		218 369	K5017	223 017	223 016	220 501		218 315
100cc.	Pro Shark 100 R	2006-2006		MBS2206			220 580		218 369	K5017	223 017	223 016	220 501		218 315
100cc.	Pro Shark 100 RMX	2006-2006		MBS2206			220 580		218 369	K5017	223 017	223 016	220 501		218 315
100cc.	Pro Shark 100 RMX	2007-2008		S3017		222 990	220 540		218 289	K5017	223 017	223 016	220 501		218 315
100cc.	R 100	2006-2007		MBS2220			220 583		218 382	K5017	223 017	223 016	220 501		218 315
100cc.	Ram R 100	2003-2005								K5017	223 017	223 016	220 501		218 315
100cc.	Ram R 100 E	2003-2005								K5017	223 017	223 016	220 501		218 315

KLOCKI I SZCZĘKI HAMULCOWE

Poj. [cc.]	Model	Rok	Specyfikacja modelu	PRZÓD						TYŁ					
				NHC				M-LINE	Siffert	NHC				M-LINE	Siffert
				Symbol	AM-300	AK-150	CU-1			Symbol	AM-300	AK-150	CU-1		
QUADZILLA															
100cc.	Shark 100	2003-2005	(X100)							K5017	223 017	223 016	220 501		218 315
100cc.	X 100 E	2006-2007	(XLC)	MBS2206			220 580		218 369	K5017	223 017	223 016	220 501		218 315
110cc.	WK 110	2005-2006		Y2031	222 969	220 645			218 352	H1022	222 914	220 471			218 358
125cc.	WK 125	2006-2006		Y2031	222 969	220 645			218 352	H1022	222 914	220 471			218 358
150cc.	BR 150 E	2004-2006	Bugrider	O7080						H1012	222 908	222 907	220 467	221 791	218 351
150cc.	RV 150	2007-2008	Midi Buggie	O7080						H1012	222 908	222 907	220 467	221 791	218 351
170cc.	Ram R 170	2003-2005								S3031		222 995	220 544		218 330
170cc.	Ram R 170 E	2003-2005	Stinger							S3031		222 995	220 544		218 330
170cc.	Stinger R 170 E	2006-2006		MBS2206			220 580		218 369	S3031		222 995	220 544		218 330
200cc.	Cross 200 E	2006-2007	4 SUV	H1013	222 912		220 468			S3017		222 990	220 540		218 289
200cc.	ST 200 E	2006-2007	(Automatic)	MBS2206			220 580		218 369	S3031		222 995	220 544		218 330
200cc.	ST 200 E	2006-2007	(5 speed manual)	H1013	222 912		220 468			S3017		222 990	220 540		218 289
250cc.	250 E	2006-2008		S3017		222 990	220 540		218 289	S3017		222 990	220 540		218 289
250cc.	R 250 E	2006-2006	Stinger	H1013	222 912		220 468			S3017		222 990	220 540		218 289
250cc.	Ram R 250	2003-2005								S3031		222 995	220 544		218 330
250cc.	Ram R 250 E	2003-2005	Stinger							S3031		222 995	220 544		218 330
300cc.	300 E	2006-2006	SUV (Automatic)							O7047		220 662			
300cc.	300 E	2006-2007	(4x4) (Auto)							O7047		220 662			
300cc.	300 E SUV	2006-2007	(Manual)							O7047		220 662			
300cc.	300 E XLC	2006-2007		H1013	222 912		220 468			S3017		222 990	220 540		218 289
300cc.	300 E XLC	2007-2008	Stinger	S3017		222 990	220 540		218 289	S3017		222 990	220 540		218 289
300cc.	300 SE	2006-2007	4 Valve	H1013	222 912		220 468			S3017		222 990	220 540		218 289
300cc.	Quadzilla 300	2004-2005								O7047		220 662			
300cc.	WK 300	2006-2006		S3031		222 995	220 544		218 330	Y2032		220 561			218 331
450cc.	450 RS	2006-2008		S3017		222 990	220 540		218 289	S3017		222 990	220 540		218 289
500cc.	500	2006-2007	4x4							O7047		220 662			
500cc.	500 E	2007-2008	4x4							Y2047		222 976			
RIEJU															
50cc.	MRX 50	2004-2008	Pro/Top	O7042	223 060	220 526			218 306	O7022	223 049	223 048	220 520		218 305
50cc.	MRX 50	2001-2002	Castrol	O7056		223 066	220 530		218 307	O7022	223 049	223 048	220 520		218 305
50cc.	MRX 50	2003-2008		O7022	223 049	223 048	220 520		218 305	O7022	223 049	223 048	220 520		218 305
50cc.	NKD 50	2007-2007		O7077					218 560	O7022	223 049	223 048	220 520		218 305
50cc.	Pacific 50	2008-2008	(4T)	H1081	222 947				218 356						
50cc.	RR 50	2003-2006	Sport	O7022	223 049	223 048	220 520		218 305	O7022	223 049	223 048	220 520		218 305
50cc.	RR 50	1997-2002	Thunderfire	O7022	223 049	223 048	220 520		218 305	O7022	223 049	223 048	220 520		218 305
50cc.	RR 50	2000-2002	Castrol	O7056		223 066	220 530		218 307	O7022	223 049	223 048	220 520		218 305
50cc.	RRX 50	2006-2008		O7022	223 049	223 048	220 520		218 305	O7022	223 049	223 048	220 520		218 305
50cc.	RRX 50 Spike	2006-2008	(odlewane koła)	O7022	223 049	223 048	220 520		218 305	O7022	223 049	223 048	220 520		218 305
50cc.	RS1 50	2001-2004		O7056		223 066	220 530		218 307	O7022	223 049	223 048	220 520		218 305
50cc.	RS1 50	1997-2000		O7022	223 049	223 048	220 520		218 305	O7022	223 049	223 048	220 520		218 305
50cc.	RS2 50	2002-2008	Matrix, (zaciski AJP)	O7077					218 560	O7022	223 049	223 048	220 520		218 305
50cc.	RS2 50	2006-2008	Pro, (zacisk AJP)	O7042	223 060	220 526			218 306	O7022	223 049	223 048	220 520		218 305
50cc.	RS2 50	2007-2008	Matrix, Pro, (zaciski J. Juan)	H1083		220 492				S3021					
50cc.	RS2 NKD	2005-2005		O7042	223 060	220 526			218 306	O7022	223 049	223 048	220 520		218 305
50cc.	SMX 50	2002-2006		O7022	223 049	223 048	220 520		218 305	O7022	223 049	223 048	220 520		218 305
50cc.	SMX 50	2007-2008	(odlewane koła)	O7022	223 049	223 048	220 520		218 305	O7022	223 049	223 048	220 520		218 305
50cc.	SMX 50	2004-2007	Pro Supermotard/Top	O7042	223 060	220 526			218 306	O7022	223 049	223 048	220 520		218 305
50cc.	SMX 50	2006-2008	Pro Street, (odlewane koła)	O7042	223 060	220 526			218 306	O7022	223 049	223 048	220 520		218 305
50cc.	Spike 50	2004-2006		O7022	223 049	223 048	220 520		218 305	O7022	223 049	223 048	220 520		218 305
50cc.	Spike 50 Pro	2004-2004		O7056		223 066	220 530		218 307	O7022	223 049	223 048	220 520		218 305
50cc.	Spike X 50	2006-2007		O7022	223 049	223 048	220 520		218 305	O7022	223 049	223 048	220 520		218 305
50cc.	Tangoo 50	2007-2008		O7053	223 064	220 529	223 065		218 328	O7022	223 049	223 048	220 520		218 305
50cc.	Toreo 50	2007-2008	(4T)	H1081	222 947				218 356						
125cc.	125 NKD	2006-2007		O7077					218 560	O7022	223 049	223 048	220 520		218 305
125cc.	MRX 125	2002-2008		O7056		223 066	220 530		218 307	O7022	223 049	223 048	220 520		218 305
125cc.	Pacific 125	2008-2008	(4T)	H1081	222 947				218 356						
125cc.	RS2 125	2006-2008	(zaciski AJP)	O7077					218 560	O7022	223 049	223 048	220 520		218 305
125cc.	RS2 125	2007-2008	(zaciski J. Juan)	H1083		220 492				S3021					
125cc.	RS2 125 Pro	2007-2008	(zaciski J. Juan)	H1083		220 492				S3021					
125cc.	SMX 125	2007-2008	(odlew. koła)	O7053	223 064	220 529	223 065		218 328	O7022	223 049	223 048	220 520		218 305
125cc.	SMX 125	2002-2007		O7056		223 066	220 530		218 307	O7022	223 049	223 048	220 520		218 305
125cc.	Tango 125	2006-2008		O7053	223 064	220 529	223 065		218 328	O7022	223 049	223 048	220 520		218 305
125cc.	Tango Pro 125	2007-2008		O7053	223 064	220 529	223 065		218 328	O7022	223 049	223 048	220 520		218 305
250cc.	Tango 250	2008-2008		O7053	223 064	220 529	223 065		218 328	O7022	223 049	223 048	220 520		218 305
ROXON															
50cc.	Duel 50	2006-2006		O7022	223 049	223 048	220 520		218 305	O7022	223 049	223 048	220 520		218 305
50cc.	Duel 50 SM	2006-2006		O7022	223 049	223 048	220 520		218 305	O7022	223 049	223 048	220 520		218 305
150cc.	RX 150	2004-2006	(Quad)							K5017	223 017	223 016	220 501		218 315
150cc.	Sport Spirit 150 NFS	2004-2006	(Quad)							K5017	223 017	223 016	220 501		218 315
ROYAL ENFIELD															
50cc.	Bullet Electra 50 X	2005-2008	(wszystkie ham. Tarcz.)	H1070	222 937										
SACHS (HERCULES)															
	Mad Ass 50	2006-2008	(4T)	H1022	222 914	220 471			218 358	H1012	222 908	222 907	220 467	221 791	218 351
50cc.	Bee 50	2008-2008		Y2015		222 964	220 556		218 317						
50cc.	ER 49 12	2008-2008		H1081	222 947				218 356						
50cc.	Madass 50	2004-2005	(2 stroke)	H1022	222 914	220 471			218 358	O7022	223 049	223 048	220 520		218 305
50cc.	Speedforce 50	2008-2008	(2T)	H1081	222 947				218 356						
50cc.	Speedjet 50	2008-2008	(2T)	H1081	222 947				218 356						

Poj. [cc.]	Model	Rok	Specyfikacja modelu	PRZÓD						TYŁ					
				NHC				M-LINE	Siffert	NHC				M-LINE	Siffert
				Symbol	AM-300	AK-150	CU-1			Symbol	AM-300	AK-150	CU-1		
SACHS (HERCULES)															
50cc.	SX-1 50	2008-2008	(2T)	H1081	222 947				218 356						
80cc.	80 CV	-		MBS2206			220 580		218 369	MBS2206			220 580		218 369
125cc.	Bee 125	2008-2008		Y2015		222 964	220 556		218 317						
125cc.	Enduro 125 ZX	2001-2002		O7042	223 060	220 526			218 306						218 326
125cc.	Funbike 125 ZZ	2002-2002		O7034	223 058	220 524			206 789						218 326
125cc.	Mad Ass 125	2006-2008	(4T)	H1022	222 914	220 471			218 358	H1012	222 908	222 907	220 467	221 791	218 351
125cc.	Madass 125	2005-2005		H1022	222 914	220 471			218 358	H1022	222 914	220 471			218 358
125cc.	Roadster 125 V2	2000-2003		O7056		223 066	220 530		218 307	MBS2204					
125cc.	X Road 125	2007-2007		O7029A						H1012	222 908	222 907	220 467	221 791	218 351
125cc.	X-Road 125	2008-2008		Y2042		222 973	220 568		218 343	H1012	222 908	222 907	220 467	221 791	218 351
125cc.	XTC 125	2008-2008		Y2042		222 973	220 568		218 343	H1012	222 908	222 907	220 467	221 791	218 351
400cc.	Quarocento 400	2008-2008		H1045	216 662	220 477	222 924	221 743	215 191	O7044	223 061	220 527			218 298
505cc.	Madass 50	2004-2005		H1022	222 914	220 471			218 358						
650cc.	Roadster 650	2005-2005		O7029A						Y2015		222 964	220 556		218 317
800cc.	B 805	2003-2004		O7029A						MBS3307		220 589			
800cc.	Roadster 800	2002-2005		O7029A						MBS3307		220 589			
SCORPA															
125cc.	TY-S 125 F	2003-2005	Enduro	O7022	223 049	223 048	220 520		218 305	O7022	223 049	223 048	220 520		218 305
125cc.	TY-S 125 F	2006-2008	Long Ride	O7022	223 049	223 048	220 520		218 305						
125cc.	TY-S 175 F	2006-2006		O7022	223 049	223 048	220 520		218 305						
250cc.	250 Easy	1996-1999		O7022	223 049	223 048	220 520		218 305	O7022	223 049	223 048	220 520		218 305
660cc.	Raidster 660	2007-2007		Y2042		222 973	220 568		218 343						
SHERCO															
50cc.	Black Panter SM 50	2008-2008		O7042	223 060	220 526			218 306						218 543
50cc.	EN 50	2008-2008	Champion Replica	O7042	223 060	220 526			218 306						218 543
50cc.	Enduro 50	2008-2008	(EN50)	O7042	223 060	220 526			218 306						218 543
50cc.	Enduro 50	2003-2007	(50EN)	O7056		223 066	220 530		218 307	O7022	223 049	223 048	220 520		218 305
50cc.	Replica Cup 50 SM	2008-2008		O7042	223 060	220 526			218 306						218 543
50cc.	SM 50	2003-2008	Supermotard	O7056		223 066	220 530		218 307	O7022	223 049	223 048	220 520		218 305
50cc.	Supermotard 50	2008-2008		O7042	223 060	220 526			218 306						218 543
50cc.	Trials 0.8	2001-2005		O7022	223 049	223 048	220 520		218 305						
125cc.	125	2001-2005		O7022	223 049	223 048	220 520		218 305	O7022	223 049	223 048	220 520		218 305
125cc.	SM 125	2003-2006	City Corp	O7056		223 066	220 530		218 307	O7022	223 049	223 048	220 520		218 305
200cc.	200	2001-2005		O7022	223 049	223 048	220 520		218 305	O7022	223 049	223 048	220 520		218 305
250cc.	2.5i 250	2006-2008	Enduro, (4T)	O7031		223 054	216 674			Y2048		222 977	216 678		218 593
250cc.	Sherco 250	1999-2000		O7022	223 049	223 048	220 520		218 305	O7022	223 049	223 048	220 520		218 305
450cc.	4.5i 450	2006-2008	Enduro/SM, (4T)	O7031		223 054	216 674			Y2048		222 977	216 678		218 593
500cc.	5.1i 500	2006-2008	Enduro, Supermoto	O7031		223 054	216 674			Y2048		222 977	216 678		218 593
SIAMOTO															
50cc.	Birdie 50	2002-2004		Y2031	222 969	220 645			218 352						
125cc.	Favorite 125	2002-2004		Y2031	222 969	220 645			218 352						
125cc.	KD 125	2000-2004		Y2015		222 964	220 556		218 317						
125cc.	SX1 125	2004-2004		O7042	223 060	220 526			218 306	O7022	223 049	223 048	220 520		218 305
250cc.	Geco 250	2004-2004		S3026	222 993	222 992	220 542		218 357	MBS3301			220 584		
SUPERBYKE															
50cc.	CQ 50	-	Road Classic	H1083		220 492				H1022	222 914	220 471			218 358
50cc.	M-Ped 50	-	Road Classic	Y2031	222 969	220 645			218 352						
125cc.	CU 125	-	Road Classic	H1083		220 492				H1022	222 914	220 471			218 358
125cc.	M-Ped 125	-	Road Classic	H1022	222 914	220 471			218 358						
125cc.	RMX 125	2007-2008		H1022	222 914	220 471			218 358	H1022	222 914	220 471			218 358
250cc.	R-SR 250	-		H1022	222 914	220 471			218 358	H1022	222 914	220 471			218 358
SUZUKI															
50cc.	A 50	1971-1976		MBS3304						MBS3304					
50cc.	AD 50	1988-1988	T/Tune/V-Tune	K5017	223 017	223 016	220 501		218 315	MBS3319					
50cc.	AE 50 R	-		K5017	223 017	223 016	220 501		218 315	MBS3319					
50cc.	AJ 50	1992-	ZZ/RS Sepia	K5017	223 017	223 016	220 501		218 315	MBS3321					218 363
50cc.	AP 50	1996-2002	R/S/T/V/W	O7034	223 058	220 524			206 789	MBS3321					218 363
50cc.	AY 50	2001-2005	(zacisk AJP)	O7022	223 049	223 048	220 520		218 305	O7022	223 049	223 048	220 520		218 305
50cc.	AY 50	1999-2004	Katana (zacisk Grimeca)	O7034	223 058	220 524			206 789	O7022	223 049	223 048	220 520		218 305
50cc.	AZ 50	2000-2002	RY/RK2 (ZZ Inch Up Sport)	S3047	223 004		220 551		218 342						
50cc.	CL 50 D	1983-1983	Suzi/Love	MBS3313						MBS3309			220 590		
50cc.	CP 50 C	-		K5017	223 017	223 016	220 501		218 315						
50cc.	CR 50 DC	-		K5017	223 017	223 016	220 501		218 315	MBS3319					
50cc.	CS 50	1983-1984	Z/D Roadie	MBS3309			220 590			MBS3309			220 590		
50cc.	GS 50 K5	2005-2005	(NA41A)	MBS3306			220 588			MBS3306			220 588		
50cc.	JR 50	1978-2007		MBS3309			220 590			MBS3309			220 590		
50cc.	LT 50	1986-2002								MBS3309			220 590		
50cc.	LT-A 50	2002-2005	Quadmaster	MBS3313						MBS3306			220 588		
50cc.	LT-Z 50	2006-2008	Quadsport	MBS3313						MBS3306			220 588		
50cc.	OR 50 ET	1980-1980		S3017		222 990	220 540		218 289	MBS3306			220 588		
50cc.	RB 50 H	1987-1987	GSXR 50	S3017		222 990	220 540		218 289	MBS3306			220 588		
50cc.	RG 50 EW	-		S3017		222 990	220 540		218 289	MBS3312					
50cc.	RM 50	1981-1982	X/Z	MBS3306			220 588			MBS3306			220 588		
50cc.	RMX 50	-		O7022	223 049	223 048	220 520		218 305	O7022	223 049	223 048	220 520		218 305
50cc.	TR 50	1998-2000	SW/SX Street Magic	S3047	223 004		220 551		218 342						
50cc.	TS 50	1980-1983	ERKT/X/Z/D	MBS3304						MBS3306			220 588		
50cc.	UF 50 Y	2000-2002	Estilete	O7022	223 049	223 048	220 520		218 305	MBS3321					218 363

Poj. [cc.]	Model	Rok	Specyfikacja modelu	PRZÓD						TYŁ					
				NHC				M-LINE	Siffert	NHC				M-LINE	Siffert
				Symbol	AM-300	AK-150	CU-1			Symbol	AM-300	AK-150	CU-1		
SUZUKI															
50cc.	UX 50	1999-2002	WX/WY Zillion	O7034	223 058	220 524			206 789	MBS3321					218 363
50cc.	ZR 50	1981-1981	SLKX	S3017		222 990	220 540		218 289	MBS3306			220 588		
50cc.	ZR 50	1983-1987	SKX/SKE/SKH	S3017		222 990	220 540		218 289	MBS3306			220 588		
60cc.	RM 60	2003-2003	K3	MBS4413			220 594			MBS4413			220 594		
65cc.	RM 65	2003-2005	K3/K4/K5	K5041			220 513		218 546	H1012	222 908	222 907	220 467	221 791	218 351
80cc.	AH 80	1992-1994	Address	K5017	223 017	223 016	220 501		218 315	MBS3321					218 363
80cc.	DS 80	1980-2000		MBS3306			220 588			MBS3306			220 588		
80cc.	JR 80	2001-2007		MBS3306			220 588			MBS3306			220 588		
80cc.	LT 80	1987-2006		MBS3313						MBS3315		220 591			
80cc.	RM 80	1996-2001		S3047	223 004		220 551		218 342	K5017	223 017	223 016	220 501		218 315
80cc.	RM 80	1986-1989	(RC12A)	H1013	222 912		220 468			MBS2218					
80cc.	RM 80	1980-1981	XT/XX	MBS3306			220 588			MBS3306			220 588		
80cc.	RM 80	1990-1995	(RC12A)	K5017	223 017	223 016	220 501		218 315	K5017	223 017	223 016	220 501		218 315
80cc.	RM 80	1983-1985	HD/HF	MBS3301			220 584			MBS3306			220 588		
85cc.	RM 85	2002-2004		S3047	223 004		220 551		218 342	K5017	223 017	223 016	220 501		218 315
85cc.	RM 85	2005-2008		K5042			220 514		218 346	S3054					
85cc.	XN 85	1983-1983	Turbo	S3016		220 539				S3005		220 537		221 789	
90cc.	FB 90 K1	2001-2001	(BD42A)	MBS3301			220 584			MBS3301			220 584		
90cc.	LT-Z 90	2007-2008	K7/K8 Quadsport	MBS3306			220 588			MBS3315		220 591			
90cc.	TS 90	1971-1973	R/J	MBS3304						MBS3301			220 584		
100cc.	ACC 100	1970-1972		MBS3301			220 584			MBS3301			220 584		
100cc.	AH 100	1992-1994	Address	K5017	223 017	223 016	220 501		218 315	MBS3321					218 363
100cc.	AH 100 P	1995-1996	Address (CE12A)	K5017	223 017	223 016	220 501		218 315	MBS3321					218 363
100cc.	ASS 100	1969-1971		MBS3301			220 584			MBS3304					
100cc.	GP 100	1979-1992	UN/UX/UD/UL	MBS3301			220 584			MBS3304					
100cc.	RM 100	1976-1978	A/B/C	MBS3304						MBS3301			220 584		
100cc.	RM 100	2003-2003	K3	K5042			220 514		218 346	S3030		222 994	220 543	221 801	218 568
100cc.	TS 100	1973-1975		MBS3304						MBS3301			220 584		
100cc.	TS 100	1975-1987		MBS3301			220 584			MBS3301			220 584		
110cc.	DR-Z 110	2003-2005		MBS4413			220 594			MBS3304					
110cc.	UG 110	1998-2002	Hokuto/Address	S3047	223 004		220 551		218 342						
112cc.	Shogun 112 RFD	2004-2004		H1052	222 929	220 480				MBS3304					
120cc.	B 120	1971-1977		MBS3301			220 584			MBS3301			220 584		
125cc.	125 II	1969-1971		MBS3301			220 584			MBS3301			220 584		
125cc.	125 R	1969-1971	Stinger	MBS3301			220 584			MBS3301			220 584		
125cc.	AN 125	1995-2000		S3047	223 004		220 551		218 342	MBS3321					218 363
125cc.	DF 125	-		H1012	222 908	222 907	220 467	221 791	218 351	MBS3301			220 584		
125cc.	DR 125	1999-2001		H1012	222 908	222 907	220 467	221 791	218 351	MBS3301			220 584		
125cc.	DR 125	1982-1984		MBS3301			220 584			MBS3301			220 584		
125cc.	DR 125	2008-2008	SMK8	H1054	222 930		216 677	221 757	218 341	H1037	222 919	222 920	216 679	221 739	218 319
125cc.	DR 125	1985-1994		H1012	222 908	222 907	220 467	221 791	218 351	MBS3301			220 584		
125cc.	DR-Z 125	2003-2008		MBS3306			220 588			MBS3306			220 588		
125cc.	DR-Z 125	2003-2008		S3047	223 004		220 551		218 342	MBS3306			220 588		
125cc.	EN 125-2	2005-2005		S3031		222 995	220 544		218 330	MBS3301			220 584		
125cc.	EN 125-2A	2005-2005		S3031		222 995	220 544		218 330	MBS3301			220 584		
125cc.	FL 125	2007-2008	Address/Underbone	H1052	222 929	220 480				MBS1137					
125cc.	FX 125	-		H1052	222 929	220 480				MBS3304					
125cc.	GN 125	1994-2001	(NF41A)	S3017		222 990	220 540		218 289	MBS3301			220 584		
125cc.	GP 125	1978-1984	C/N/X/D	S3010						MBS3301			220 584		
125cc.	GS 125	1983-1994		S3021						MBS3301			220 584		
125cc.	GS 125	1995-2000	ESR/ESX	S3017		222 990	220 540		218 289	MBS3301			220 584		
125cc.	GS 125	1982-1984	Z/D	MBS3301			220 584			MBS3301			220 584		
125cc.	GS 125	1982-1982	ESZ	S3017		222 990	220 540		218 289	MBS3301			220 584		
125cc.	GT 125	1980-1982	C/EC/N	S3009						MBS3301			220 584		
125cc.	GT 125	1976-1979	L/M/A/B	K5001						MBS3301			220 584		
125cc.	GX 125	2003-2003	(SJ 125)	S3021						MBS3301			220 584		
125cc.	GZ 125	1998-2008	Marauder	S3026	222 993	222 992	220 542		218 357	MBS3301			220 584		
125cc.	LT 125 E	1984-1984								MBS3303			220 586		
125cc.	RG 125	1992-1994	Wolf	K5026	216 659	443 527	223 023	221 737	218 576	S3040		222 999	220 547		218 566
125cc.	RG 125	1992-1996	Gamma NF13A	S3032		216 668	222 996	221 747	218 336	S3040		222 999	220 547		218 566
125cc.	RG 125	1985-1991	Gamma	S3028						MBS3301			220 584		
125cc.	RM 125	1975-1978	M/A/B/C	MBS3301			220 584			MBS3301			220 584		
125cc.	RM 125	1989-1991	K/L/M	S3031		222 995	220 544		218 330	K5029		223 024	220 507		218 337
125cc.	RM 125	1985-1986	F/G	S3026	222 993	222 992	220 542		218 357						
125cc.	RM 125	1979-1980	N/T	MBS3301			220 584			MBS3308					
125cc.	RM 125	1992-1995	N/P/R/S (RF14A)	S3031		222 995	220 544		218 330	S3045		223 002	220 549		
125cc.	RM 125	1987-1988	H/J	S3031		222 995	220 544		218 330						
125cc.	RM 125	1981-1983	X/Z/D	MBS3301			220 584								
125cc.	RM 125	1996-2008	T/V/W/K6/K7/K8	H1054	222 930		216 677	221 757	218 341	H1037	222 919	222 920	216 679	221 739	218 319
125cc.	RV 125	2002-2008	Van-Van	K5038	223 029	220 510	223 030		218 552	MBS3304					
125cc.	RV 125	1974-1976	L/M/A	MBS3301			220 584			MBS3301			220 584		
125cc.	RV 125 K	1973-1973		MBS3304						MBS3301			220 584		
125cc.	T 125	1969-1971		MBS3301			220 584			MBS3301			220 584		
125cc.	TF 125	1978-2005	Farm Bike	MBS3301			220 584			MBS3301			220 584		
125cc.	TS 125	1982-1982		MBS3301			220 584			MBS3306			220 588		
125cc.	TS 125	1986-1990		H1012	222 908	222 907	220 467	221 791	218 351						
125cc.	TS 125	1973-1981		MBS3301			220 584			MBS3301			220 584		
125cc.	TS 125	1990-1996	(SF15A)	S3031		222 995	220 544		218 330	K5029		223 024	220 507		218 337

Poj. [cc.]	Model	Rok	Specyfikacja modelu	PRZÓD						TYŁ					
				NHC				M-LINE	Siffert	NHC				M-LINE	Siffert
				Symbol	AM-300	AK-150	CU-1			Symbol	AM-300	AK-150	CU-1		
SUZUKI															
125cc.	TS 125 K	1972-1972		MBS3304						MBS3301			220 584		
125cc.	TS 125 N	1984-1984		MBS3301			220 584			MBS3301			220 584		
125cc.	TS 125 XE	1984-1984		MBS3301			220 584								
125cc.	TU 125 X	1999-1999	Super Classic	S3026	222 993	222 992	220 542		218 357	MBS3301			220 584		
125cc.	UC 125	1999-2002	X/Y Epicuro	S3047	223 004		220 551		218 342						
125cc.	UE 125	2001-2003	CTK1	K5017	223 017	223 016	220 501		218 315	MBS3321					218 363
125cc.	UH 125	2002-2006	Burgman	O7031		223 054	216 674			O7053	223 064	220 529	223 065		218 328
125cc.	UH 125	2007-2008	K7/K8 Burgman							S3058			223 011		
125cc.	UX 125	2008-2008	K8 SIXteen							Y2049		222 978	222 979		
125cc.	UZ 125	2005-2005	(CF46A) (V 125 G)	S3047	223 004		220 551		218 342						
125cc.	VL 125	2000-2008	Y/K1-K7 Intruder	S3026	222 993	222 992	220 542		218 357	MBS3301			220 584		
125cc.	X4 125	-		S3017		222 990	220 540		218 289	MBS3301			220 584		
150cc.	UE 150	2001-2001	CTKI	K5017	223 017	223 016	220 501		218 315	MBS3321					218 363
160cc.	LT 160	1989-1992	EK/EL/EM/EN	MBS3321					218 363	MBS3303			220 586		
160cc.	LT 160	2003-2004	K3/K4 Quadsport	MBS3321					218 363	MBS3303			220 586		
160cc.	LT-F 160	1990-2003		MBS3321					218 363	MBS3303			220 586		
175cc.	PE 175	1978-1979	C/N	MBS3301			220 584			MBS3301			220 584		
175cc.	PE 175	1980-1981	T/X	MBS3301			220 584								
175cc.	PE 175 Z	1982-1982		MBS3315		220 591									
185cc.	GT 185	1973-1979		K5001						MBS3301			220 584		
185cc.	LT 185	1984-1985	E/F							MBS3303			220 586		
185cc.	TS 185	1974-1981		MBS3301			220 584			MBS3301			220 584		
185cc.	TS 185 K	1973-1973		MBS3304						MBS3301			220 584		
200cc.	DF 200	1998-2000	(SH42A)	H1012	222 908	222 907	220 467	221 791	218 351	MBS3301			220 584		
200cc.	DR 200	1986-1989	G/H/J	H1012	222 908	222 907	220 467	221 791	218 351	MBS3301			220 584		
200cc.	DR 200	-	SE Trojan	H1012	222 908	222 907	220 467	221 791	218 351	MBS3301			220 584		
200cc.	DR 200	1993-1999	(SH42A)	H1012	222 908	222 907	220 467	221 791	218 351	MBS3301			220 584		
200cc.	DR 200	2001-2008	SEK1-SEK8	H1012	222 908	222 907	220 467	221 791	218 351	MBS3301			220 584		
200cc.	GT 200 X5	1979-1982		S3009						MBS3301			220 584		
200cc.	RV 200	2002-2003	K2/K3	K5038	223 029	220 510	223 030		218 552	MBS3304					
200cc.	SB 200	1979-1981	N/X	MBS3303			220 586			MBS3301			220 584		
200cc.	SX 200	1990-1991	(SH41A)	H1012	222 908	222 907	220 467	221 791	218 351	MBS3303			220 586		
200cc.	T 200	1966-1968	Super Six	MBS3314						MBS3302		220 585			
200cc.	TS 200	1989-1994		S3031		222 995	220 544		218 330	K5029		223 024	220 507		218 337
200cc.	UH 200	2007-2008	Burgman							S3058			223 011		
230cc.	LT 230	1985-1986		MBS3311						MBS3303			220 586		
230cc.	LTF 230	1986-1987		MBS3311						MBS3303			220 586		
250cc.	AN 250	2007-2008	lewa str., Skywave Type M	H1070	222 937										
250cc.	AN 250	1998-2002	Burgman/Skywave	S3050		220 553			218 329	S3049		220 552			218 345
250cc.	AN 250	2007-2008	prawa str., Skywave Type S	H1052	222 929	220 480									
250cc.	AN 250	2007-2008	prawa str., Skywave Type M	H1052	222 929	220 480									
250cc.	AN 250	2001-2002	Burgman/Skywave	S3050		220 553			218 329						
250cc.	AN 250	2007-2008	lewa str., Skywave Type S	H1070	222 937										
250cc.	AN 250 8	2008-2008	prawa str., Skywave SS	H1052	222 929	220 480									
250cc.	AN 250 8	2008-2008	lewa str., Skywave SS	H1070	222 937										
250cc.	DR 250	1996-1998	Dejbel 250 XC/GPS (SJ45A)	H1054	222 930		216 677	221 757	218 341	K5029		223 024	220 507		218 337
250cc.	DR 250	1990-1995		S3031		222 995	220 544		218 330	K5029		223 024	220 507		218 337
250cc.	DR 250	1995-2000		H1054	222 930		216 677	221 757	218 341	S3045		223 002	220 549		
250cc.	DR-Z 250	2001-2007	K1-K7	H1054	222 930		216 677	221 757	218 341	S3045		223 002	220 549		
250cc.	GN 250	1985-1997	F/J/M/R/T (NJ41A)	S3015		220 538				MBS3301			220 584		
250cc.	GS 250 TX	1980-1981		S3015		220 538				MBS3305		220 587			
250cc.	GSF 250	1997-1997	VS/S Bandit	K5037	223 028	223 027	220 509		218 553	S3019	216 660	216 671	222 991	221 795	218 322
250cc.	GSF 250	1992-1996	Bandit (GJ74A)	K5026	216 659	443 527	223 023	221 737	218 576	S3019	216 660	216 671	222 991	221 795	218 322
250cc.	GSX 250	1987-1987	RCH/H (GJ72A)	S3020	216 681	220 499		221 731		S3019	216 660	216 671	222 991	221 795	218 322
250cc.	GSX 250	1991-1991	SSM Katana (GJ76A)	K5026	216 659	443 527	223 023	221 737	218 576	S3019	216 660	216 671	222 991	221 795	218 322
250cc.	GSX 250	1980-1982	ET/EX/EZ	S3015		220 538				MBS3305		220 587			
250cc.	GSX 250	2002-2002	FXK2 (ZR 250 C)	K5038	223 029	220 510	223 030		218 552	S3017		222 990	220 540		218 289
250cc.	GSXR 250	1988-1988	CJ, CK (GJ72A)	S3020	216 681	220 499		221 731		S3019	216 660	216 671	222 991	221 795	218 322
250cc.	GSXR 250	1989-1989	RK (GJ73A)	S3032		216 668	222 996	221 747	218 336	S3019	216 660	216 671	222 991	221 795	218 322
250cc.	GT 250	1978-1981	EN/ET/EX X7	S3009						MBS3305		220 587			
250cc.	GT 250	1973-1978	K/L/M/N/A/B/C	K5001						MBS3302		220 585			
250cc.	GZ 250	2002-2008	K2-K8 Marauder	S3026	222 993	222 992	220 542		218 357	MBS3301			220 584		
250cc.	LT 250	1987-1990	RH/RJ/RK/RL	S3023		220 541				S3036					
250cc.	LT-F 250	2002-2008	Ozark	H1012	222 908	222 907	220 467	221 791	218 351	MBS3326					
250cc.	LX 250 L	2002-2002	(250 SBK2)	H1054	222 930		216 677	221 757	218 341	H1037	222 919	222 920	216 679	221 739	218 319
250cc.	PE 250	1977-1979	B/C/N	MBS3303			220 586			MBS3303			220 586		
250cc.	PE 250	1980-1982	T/X/Z	MBS3303			220 586			MBS3303			220 586		
250cc.	RG 250	1985-1988	Gamma (GJ21B)	S3029						S3019	216 660	216 671	222 991	221 795	218 322
250cc.	RG 250 WD	1983-1983	Gamma	S3019	216 660	216 671	222 991	221 795	218 322	S3019	216 660	216 671	222 991	221 795	218 322
250cc.	RG 250 WE	1984-1984		S3029						S3019	216 660	216 671	222 991	221 795	218 322
250cc.	RGV 250	1991-1995	M/N/P/R/S (VJ22A)	S3032		216 668	222 996	221 747	218 336	K5025	223 021	220 504			
250cc.	RGV 250	1989-1990	K/L (VJ21A)	S3032		216 668	222 996	221 747	218 336	S3019	216 660	216 671	222 991	221 795	218 322
250cc.	RGV 250 J	1988-1988		S3032		216 668	222 996	221 747	218 336	S3019	216 660	216 671	222 991	221 795	218 322
250cc.	RGV 250 T	1996-1996	(RGVR 250 SP VJ23A)	K5034						K5025	223 021	220 504			
250cc.	RL 250	1974-1975	L/M	MBS3304						MBS3301			220 584		
250cc.	RL 250	1978-1982	Beamish, Reed Valve Engine	MBS3304						MBS3301			220 584		
250cc.	RM 250	1996-2008	T/V/W/K6/K7/K8	H1054	222 930		216 677	221 757	218 341	H1037	222 919	222 920	216 679	221 739	218 319

Poj. [cc.]	Model	Rok	Specyfikacja modelu	PRZÓD						TYŁ					
				NHC				M-LINE	Siffert	NHC				M-LINE	Siffert
				Symbol	AM-300	AK-150	CU-1			Symbol	AM-300	AK-150	CU-1		
SUZUKI															
250cc.	RM 250	1989-1991	K/L/M	S3031		222 995	220 544		218 330	K5029		223 024	220 507		218 337
250cc.	RM 250	1985-1986	F/G	S3026	222 993	222 992	220 542		218 357	MBS3301			220 584		
250cc.	RM 250	1992-1995	N/P/R/S (RJ16A)	S3031		222 995	220 544		218 330	S3045		223 002	220 549		
250cc.	RM 250	1976-1978	A/B/C	MBS3301			220 584			MBS3303			220 586		
250cc.	RM 250	1987-1988	H/J	S3031		222 995	220 544		218 330						
250cc.	RM 250 E	1984-1984								MBS3301			220 584		
250cc.	RM 250 N	1979-1979		MBS3303			220 586								
250cc.	RM 250 T	1980-1980		MBS3315		220 591									
250cc.	RM-Z 250	2004-2006	K4/K5/K6	H1054	222 930		216 677	221 757	218 341	Y2048		222 977	216 678		218 593
250cc.	RM-Z 250	2007-2008	K7/K8	H1054	222 930		216 677	221 757	218 341	Y2048		222 977	216 678		218 593
250cc.	RMX 250	1996-1999	ST/SV/SW/SX (SJ14A)	H1054	222 930		216 677	221 757	218 341	H1037	222 919	222 920	216 679	221 739	218 319
250cc.	RMX 250	1989-1995	K/M/N/P/R/S	S3031		222 995	220 544		218 330	K5029		223 024	220 507		218 337
250cc.	RMX 250	-	SN/SR/SS (SJ13A)	S3031		222 995	220 544		218 330	S3045		223 002	220 549		
250cc.	RMX 250	1996-1998	T/V/W	H1054	222 930		216 677	221 757	218 341	K5029		223 024	220 507		218 337
250cc.	SW-1 250	1992-1992	(NJ45A)	K5026	216 659	443 527	223 023	221 737	218 576	MBS3305		220 587			
250cc.	T 250	1970-1972	II/R/J	MBS3314						MBS3302		220 585			
250cc.	TS 250	1974-1982		MBS3303			220 586			MBS3303			220 586		
250cc.	TS 250	1985-1989	lewa str., XE/XG/XH/XJ/XK (NJ47A)	H1012	222 908	222 907	220 467	221 791	218 351						
250cc.	TS 250	1992-1997	prawa str., XE/XG/XH/XJ/XK (NJ47A)	S3026	222 993	222 992	220 542		218 357	MBS3301			220 584		
250cc.	TU 250	2000-2001	(NJ47A-117/123) Big Boy	K5037	223 028	223 027	220 509		218 553	MBS3301			220 584		
250cc.	TU 250	1997-2000	XV/XW	S3026	222 993	222 992	220 542		218 357	MBS3301			220 584		
250cc.	TU 250	1999-2000	(NJ47A-115-) Volty	K5038	223 029	220 510	223 030		218 552	MBS3301			220 584		
250cc.	TV 250	1988-1990	J/K/AK/L (VJ21A) Wolf	S3032		216 668	222 996	221 747	218 336	S3019	216 660	216 671	222 991	221 795	218 322
250cc.	VL 250	-	Y/K1/K5 Intruder	S3026	222 993	222 992	220 542		218 357	MBS3301			220 584		
300cc.	LT-F 300	2002-2002	lewa str., FK2	S3031		222 995	220 544		218 330	MBS3325					
300cc.	LT-F 300	2002-2002	prawa str., FK2	Y2032		220 561			218 331						
325cc.	RL 325	-		MBS3304						MBS3301			220 584		
350cc.	DR 350	1991-1999	(SK42A)	S3031		222 995	220 544		218 330	K5029		223 024	220 507		218 337
350cc.	DR 350	1996-1999		S3031		222 995	220 544		218 330	K5029		223 024	220 507		218 337
350cc.	SG 350 N	1992-1992	Goose	S3032		216 668	222 996	221 747	218 336	S3019	216 660	216 671	222 991	221 795	218 322
370cc.	SP 370	1977-1980	C/N	MBS3303			220 586			MBS3303			220 586		
370cc.	T 350	1969-1972	1/2/R/J	MBS3314						MBS3302		220 585			
380cc.	GT 380	1973-1977	K/L/M/A/B	K5001						MBS3302		220 585			
380cc.	GT 380 J	1972-1972		MBS3314						MBS3302		220 585			
400cc.	AN 400	2007-2008	lewa str., Burgman/Skywave	H1070	222 937										
400cc.	AN 400	1999-2000	X/Y Burgman	S3050		220 553			218 329	S3049		220 552			218 345
400cc.	AN 400	2007-2008	prawa str., Burgman/ Skywave	H1052	222 929	220 480									
400cc.	AN 400	2001-2006	K1/K2/K3-K6	S3050		220 553			218 329						
400cc.	DR 400	1979-1981	ST/SX	MBS3303			220 586			MBS3303			220 586		
400cc.	DR-Z 400	2000-2008		H1054	222 930		216 677	221 757	218 341	H1037	222 919	222 920	216 679	221 739	218 319
400cc.	DR-Z 400 SM	2005-2008		H1054	222 930		216 677	221 757	218 341	H1037	222 919	222 920	216 679	221 739	218 319
400cc.	GN 400	1980-1980		S3015		220 538				MBS3305		220 587			
400cc.	GS 400	1977-1978	B/C	S3004						MBS3302		220 585			
400cc.	GS 400 LX	1981-1981		S3015		220 538				MBS3305		220 587			
400cc.	GS 400 TX	1981-1981		S3015		220 538				MBS3302		220 585			
400cc.	GSF 400	1991-1995	M/N/P Bandit	K5026	216 659	443 527	223 023	221 737	218 576	S3019	216 660	216 671	222 991	221 795	218 322
400cc.	GSF 400	1989-1997	Bandit (GK75A/GK7AA)	S3032		216 668	222 996	221 747	218 336	S3019	216 660	216 671	222 991	221 795	218 322
400cc.	GSR 400	2006-2006	K6	S3032		216 668	222 996	221 747	218 336	S3059		223 012	223 013		
400cc.	GSX 400	1981-1983	ET/EX/EZ	S3015		220 538				MBS3305		220 587			
400cc.	GSX 400	1988-1990	FJ/FK/FAK/FL (GK74A)	S3043		220 548				S3019	216 660	216 671	222 991	221 795	218 322
400cc.	GSX 400	2000-2000	FSV/FSK1 (GK7B) Inazuma	Y2042		222 973	220 568		218 343	S3019	216 660	216 671	222 991	221 795	218 322
400cc.	GSX 400	-	R3 (GK 7IF)	S3020	216 681	220 499		221 731		S3019	216 660	216 671	222 991	221 795	218 322
400cc.	GSX 400	1994-1996	Impulse Type S (GK79A)	H1045	216 662	220 477	222 924	221 743	215 191	S3019	216 660	216 671	222 991	221 795	218 322
400cc.	GSX 400	-	FW/FWS/FWS-2	S3019	216 660	216 671	222 991	221 795	218 322	S3019	216 660	216 671	222 991	221 795	218 322
400cc.	GSX 400	-	Impulse	S3020	216 681	220 499		221 731		S3019	216 660	216 671	222 991	221 795	218 322
400cc.	GSX 400	1981-1983	FX/FZ/FD	S3017		222 990	220 540		218 289	S3005		220 537		221 789	
400cc.	GSX 400	-	R2 (GK 7IB)	S3029						S3019	216 660	216 671	222 991	221 795	218 322
400cc.	GSX 400	1992-1992	(GK77A) Katana	S3032		216 668	222 996	221 747	218 336	S3019	216 660	216 671	222 991	221 795	218 322
400cc.	GSX 400 X	1999-1999	(GK79A) Impulse	Y2042		222 973	220 568		218 343	S3019	216 660	216 671	222 991	221 795	218 322
400cc.	GSXR 400	1988-1990	(GK73A)	S3032		216 668	222 996	221 747	218 336	S3019	216 660	216 671	222 991	221 795	218 322
400cc.	GSXR 400	1990-1995	(GK76A)	S3033		220 545	222 997		218 335	S3019	216 660	216 671	222 991	221 795	218 322
400cc.	GSXR 400 H	1987-1987		S3020	216 681	220 499		221 731		S3019	216 660	216 671	222 991	221 795	218 322
400cc.	LT-A 400	2008-2008	prawa str., FK8 King Quad	S3057			223 010								
400cc.	LT-A 400	2002-2004	K2/K3/K4 Eiger	H1012	222 908	222 907	220 467	221 791	218 351	MBS3305		220 587			
400cc.	LT-A 400	2008-2008	lewa str., FK8 King Quad	S3058			223 011			MBS3307		220 589			
400cc.	LT-A 400	2002-2007	FK2-FK7 Eiger 4WD	H1012	222 908	222 907	220 467	221 791	218 351	MBS3305		220 587			
400cc.	LT-F 400	2002-2007	(Eiger 4WD)	H1012	222 908	222 907	220 467	221 791	218 351	MBS3305		220 587			
400cc.	LT-F 400	2008-2008	lewa str., FK8 King Quad	S3058			223 011			MBS3307		220 589			
400cc.	LT-F 400	2002-2004	K2/K3/K4 Eiger	H1012	222 908	222 907	220 467	221 791	218 351	MBS3305		220 587			
400cc.	LT-F 400	2008-2008	prawa str., FK8 King Quad	S3057			223 010								
400cc.	PE 400	1979-1981	T/X	MBS3303			220 586			MBS3303			220 586		
400cc.	RF 400	1993-1997	(GK78A)	H1045	216 662	220 477	222 924	221 743	215 191	S3019	216 660	216 671	222 991	221 795	218 322
400cc.	RG 400	1985-1987	lewa str., Walter Wolf (TYP1&2)	S3020	216 681	220 499		221 731		S3019	216 660	216 671	222 991	221 795	218 322
400cc.	RM 400 C	1978-1978		MBS3301			220 584			MBS3303			220 586		
400cc.	RM 400 N	1979-1979		MBS3303			220 586								

Poj. [cc.]	Model	Rok	Specyfikacja modelu	PRZÓD						TYŁ					
				NHC				M-LINE	Siffert	NHC				M-LINE	Siffert
				Symbol	AM-300	AK-150	CU-1			Symbol	AM-300	AK-150	CU-1		
SUZUKI															
400cc.	RM 400 T	1980-1980		MBS3315		220 591									
400cc.	SP 400 T	1980-1980		MBS3303			220 586			MBS3303			220 586		
400cc.	VS 400	1994-		S3020	216 681	220 499		221 731		MBS3307		220 589			
425cc.	GS 425 EN	1978-1980		S3004						MBS3305		220 587			
450cc.	GS 450	1980-1988	ET/EG/EJ	S3015		220 538				MBS3305		220 587			
450cc.	LT-A 450	2007-2008	lewa str., XCK7/XCK8	S3058			223 011								
450cc.	LT-A 450	2007-2008	prawa str., XCK7/XCK8	S3057			223 010								
450cc.	LT-R 450	2006-2008	prawa str., K6/K7/K8	Y2032		220 561			218 331						
450cc.	LT-R 450	2006-2008	lewa str., K6/K7/K8	S3031		222 995	220 544		218 330	S3036					
450cc.	RM-Z 450	2005-2008	K5/K6/K7/K8	H1054	222 930		216 677	221 757	218 341	Y2048		222 977	216 678		218 593
465cc.	RM 465	1981-1982	X/Z	MBS3318						MBS3301			220 584		
500cc.	DR 500	1981-1983	X/Z/D	MBS3301			220 584			MBS3303			220 586		
500cc.	DR 500	1984-1988	S/SA	MBS3303			220 586			MBS3303			220 586		
500cc.	GS 500	1996-2003		K5038	223 029	220 510	223 030		218 552	S3019	216 660	216 671	222 991	221 795	218 322
500cc.	GS 500	2004-2008		K5038	223 029	220 510	223 030		218 552	S3019	216 660	216 671	222 991	221 795	218 322
500cc.	GS 500	1989-1995	(GM51A)	K5026	216 659	443 527	223 023	221 737	218 576	S3019	216 660	216 671	222 991	221 795	218 322
500cc.	GT 500	1975-1978	A/B	K5001						MBS3302		220 585			
500cc.	LT 500 RL	1990-1990		S3023		220 541				S3036					
500cc.	LT-A 500	2000-2001	lewa str., FY/FK1	S3031		222 995	220 544		218 330	MBS3325					
500cc.	LT-A 500	2003-2007	prawa str., FK2 Vision 4WD	H1012	222 908	222 907	220 467	221 791	218 351						
500cc.	LT-A 500	2000-2001	prawa str., FY/FK1	Y2032		220 561			218 331						
500cc.	LT-A 500	2002-2002	lewa str., FK2 Vision 4WD	H1012	222 908	222 907	220 467	221 791	218 351	O7064					
500cc.	LT-F 500	1998-2002	prawa str.	Y2032		220 561			218 331						
500cc.	LT-F 500	2003-2007	prawa str., Vison Quadrunner	H1012	222 908	222 907	220 467	221 791	218 351	S3055					
500cc.	LT-F 500	1998-2002	lewa str.	S3031		222 995	220 544		218 330	MBS3325					
500cc.	RG 500	1985-1987	G/CH	S3020	216 681	220 499		221 731		S3019	216 660	216 671	222 991	221 795	218 322
500cc.	RM 500	1983-1984	D/E							MBS3301			220 584		
500cc.	T 500	1968-1974								MBS3302		220 585			
505cc.	AY 50	1997-2004	Katana	O7034	223 058	220 524			206 789	MBS3321					218 363
550cc.	GS 550	1980-1984		S3016		220 539				S3005		220 537		221 789	
550cc.	GS 550	1977-1978	DB/DC	H1054	222 930		216 677								
550cc.	GS 550	1978-1979	EC/EN	H1054	222 930		216 677			S3005		220 537		221 789	
550cc.	GSX 550	1984-1987	(GN71D)	S3019	216 660	216 671	222 991	221 795	218 322	S3019	216 660	216 671	222 991	221 795	218 322
550cc.	GT 550	1973-1975	K/L/M	K5001						MBS3302		220 585			
600cc.	DR 600	1985-1987	(SN41A)	S3025						MBS3301			220 584		
600cc.	GSF 600	2000-2004	prawa str.	K5038	223 029	220 510	223 030		218 552						
600cc.	GSF 600	1995-1999		H1045	216 662	220 477	222 924	221 743	215 191	S3019	216 660	216 671	222 991	221 795	218 322
600cc.	GSF 600	2000-2004	lewa str.	K5037	223 028	223 027	220 509		218 553	S3019	216 660	216 671	222 991	221 795	218 322
600cc.	GSR 600	2006-2008	K6/K7/K8	S3032		216 668	222 996	221 747	218 336	S3059		223 012	223 013		
600cc.	GSX 600	1998-2004	prawa str.	K5038	223 029	220 510	223 030		218 552						
600cc.	GSX 600	1989-1997	(GN72A)	S3043		220 548				S3019	216 660	216 671	222 991	221 795	218 322
600cc.	GSX 600	1998-2004	lewa str.	K5037	223 028	223 027	220 509		218 553	S3019	216 660	216 671	222 991	221 795	218 322
600cc.	GSX 600 FJ	1988-1988	(GN72A)	S3043		220 548				S3019	216 660	216 671	222 991	221 795	218 322
600cc.	GSXR 600	2004-2005	K4/K5	S3056		223 008	223 009		219 090	K5039	223 031	220 511			218 585
600cc.	GSXR 600	2006-2008	K6/K7/K8	S3056		223 008	223 009		219 090	S3059		223 012	223 013		
600cc.	GSXR 600	1997-2003		S3032		216 668	222 996	221 747	218 336	S3019	216 660	216 671	222 991	221 795	218 322
600cc.	RF 600	1993-1997	(GN76A)	H1045	216 662	220 477	222 924	221 743	215 191	S3019	216 660	216 671	222 991	221 795	218 322
600cc.	VS 600	1995-1996	GLS/GLT	S3020	216 681	220 499		221 731		MBS3307		220 589			
650cc.	AN 650	2004-2008	Burgman Skywave	H1045	216 662	220 477	222 924	221 743	215 191						
650cc.	AN 650	2003-2003	K3 Burgman	H1045	216 662	220 477	222 924	221 743	215 191						
650cc.	DL 650	2004-2006	lewa str., V-Strom/V-Strom ABS/K7/K8	K5037	223 028	223 027	220 509		218 553	H1057	222 933	216 667	220 483	221 755	218 338
650cc.	DL 650	2004-2006	prawa str., V-Strom/V-Strom ABS/K7/K8	K5038	223 029	220 510	223 030		218 552						
650cc.	DR 650	1992-1993	(SP44A/B)	S3039		222 998	220 546			S3040		222 999	220 547		218 566
650cc.	DR 650	1990-1991	RL/RM (SP41A)/RSL/RSM (SP42A)	S3039		222 998	220 546			S3040		222 999	220 547		218 566
650cc.	DR 650	1996-1997	SET/SEV (SP46A/B)	H1054	222 930		216 677	221 757	218 341	K5029		223 024	220 507		218 337
650cc.	DR 650	1991-1995	(SP43A)	S3039		222 998	220 546			S3040		222 999	220 547		218 566
650cc.	GR 650	1983-1983	D/XD Tempter	S3016		220 539				MBS3305		220 587			
650cc.	GS 650	1981-1983		S3016		220 539				S3005		220 537		221 789	
650cc.	GSF 650	2005-2006	prawa str.	K5038	223 029	220 510	223 030		218 552						
650cc.	GSF 650	2005-2006	prawa str., ABS	K5038	223 029	220 510	223 030		218 552						
650cc.	GSF 650	2007-2008		S3032		216 668	222 996	221 747	218 336	H1057	222 933	216 667	220 483	221 755	218 338
650cc.	GSF 650	2005-2006	lewa str.	K5037	223 028	223 027	220 509		218 553	K5039	223 031	220 511			218 585
650cc.	GSF 650	2007-2008	ABS	S3032		216 668	222 996	221 747	218 336	H1057	222 933	216 667	220 483	221 755	218 338
650cc.	GSF 650	2005-2006	lewa str., ABS	K5037	223 028	223 027	220 509		218 553	H1057	222 933	216 667	220 483	221 755	218 338
650cc.	GSX 650 F	2008-2008		S3032		216 668	222 996	221 747	218 336	H1057	222 933	216 667	220 483	221 755	218 338
650cc.	LS 650	1987-1999	Savage NP41A	S3026	222 993	222 992	220 542		218 357	MBS3305		220 587			
650cc.	SV 650	2007-2008	lewa str., ABS	K5037	223 028	223 027	220 509		218 553	H1057	222 933	216 667	220 483	221 755	218 338
650cc.	SV 650	2007-2008	prawa str., ABS	K5038	223 029	220 510	223 030		218 552						
650cc.	SV 650 N	1999-2002	prawa str.	K5038	223 029	220 510	223 030		218 552						
650cc.	SV 650 N	1999-2002	lewa str.	K5037	223 028	223 027	220 509		218 553	S3019	216 660	216 671	222 991	221 795	218 322
650cc.	SV 650 S	2003-2008	prawa str.	K5038	223 029	220 510	223 030		218 552						
650cc.	SV 650 S	1999-2002	prawa str.	K5038	223 029	220 510	223 030		218 552						
650cc.	SV 650 S	2003-2008	lewa str.	K5037	223 028	223 027	220 509		218 553	H1057	222 933	216 667	220 483	221 755	218 338
650cc.	SV 650 S	1999-2002	lewa str.	K5037	223 028	223 027	220 509		218 553	S3019	216 660	216 671	222 991	221 795	218 322
650cc.	XF 650	1997-2002	Freewind	K5038	223 029	220 510	223 030		218 552	H1043	222 921	220 475	222 922		218 320

Poj. [cc.]	Model	Rok	Specyfikacja modelu	PRZÓD						TYŁ					
				NHC				M-LINE	Siffert	NHC				M-LINE	Siffert
				Symbol	AM-300	AK-150	CU-1			Symbol	AM-300	AK-150	CU-1		
SUZUKI															
700cc.	GS 700	1985-1985	EF/ESF	S3015		220 538				S3005		220 537		221 789	
700cc.	LT-A 700 X	2005-2008	lewa str., King Quad	S3058			223 011								
700cc.	LT-A 700 X	2005-2008	prawa str., King Quad	S3057			223 010								
700cc.	VS 700	1986-1987	(koła szprychowane)	S3020	216 681	220 499		221 731		MBS3307		220 589			
700cc.	VS 700	1986-1987	(koła odlewane)	S3020	216 681	220 499		221 731		MBS3307		220 589			
750cc.	DR 750 SJ	1988-1988	(SR41A)	S3039		222 998	220 546			MBS3305		220 587			
750cc.	DR 750 SK	1989-1989	(SR41A)	S3039		222 998	220 546			S3040		222 999	220 547		218 566
750cc.	GS 750	1977-1980	DB/DC/EC/EN	H1086					218 558	S3005		220 537		221 789	
750cc.	GS 750 B	1977-1977		S3004						S3005		220 537		221 789	
750cc.	GSX 750	1984-1984	S/SS (GS75X-106815-)	S3016		220 539				S3005		220 537		221 789	
750cc.	GSX 750	1998-2003	prawa str., W/X/Y/K1	K5038	223 029	220 510	223 030		218 552						
750cc.	GSX 750	1980-1981	ET/EX	S3015		220 538				S3005		220 537		221 789	
750cc.	GSX 750	1984-1984	Katana (FS75X-114747-)	S3016		220 539				S3005		220 537		221 789	
750cc.	GSX 750	1989-1997	(GR78A)	S3043		220 548				S3019	216 660	216 671	222 991	221 795	218 322
750cc.	GSX 750	1982-1986	ESD/EFE/ESG	S3015		220 538				S3005		220 537		221 789	
750cc.	GSX 750	1998-2003	lewa str., W/X/Y/K1	K5037	223 028	223 027	220 509		218 553	S3019	216 660	216 671	222 991	221 795	218 322
750cc.	GSX 750 F	1998-2006	lewa str.	K5037	223 028	223 027	220 509		218 553	S3019	216 660	216 671	222 991	221 795	218 322
750cc.	GSX 750 F	1998-2006	prawa str.	K5038	223 029	220 510	223 030		218 552						
750cc.	GSX 750 SE	1985-1985	Katana (GR72A)	S3019	216 660	216 671	222 991	221 795	218 322	S3005		220 537		221 789	
750cc.	GSXR 750	1988-1993	J/K/L/M/WN/WP	S3033		220 545	222 997		218 335	S3019	216 660	216 671	222 991	221 795	218 322
750cc.	GSXR 750	1985-1987	F/G/H (GR75A)	S3020	216 681	220 499		221 731		S3019	216 660	216 671	222 991	221 795	218 322
750cc.	GSXR 750	2006-2008	K6/K7/K8	S3056		223 008	223 009		219 090	S3059		223 012	223 013		
750cc.	GSXR 750	1994-2003	WR/WS/T/V/W/X/Y/K1/ K2/K3	S3044		216 670	223 001	221 761	218 355	S3019	216 660	216 671	222 991	221 795	218 322
750cc.	GSXR 750	2004-2005	K4/K5	S3056		223 008	223 009		219 090	K5039	223 031	220 511			218 585
750cc.	GSXR 750 RG	1986-1986		S3033		220 545	222 997		218 335	S3019	216 660	216 671	222 991	221 795	218 322
750cc.	VS 750	1987-1987	GLPK/GLPL/GLPM/GLFH/ GLPH/GLEFH/GLEPH	S3020	216 681	220 499		221 731		MBS3307		220 589			
750cc.	VS 750	1985-1990	(koła szprychowane)	S3020	216 681	220 499		221 731		MBS3307		220 589			
800cc.	DR 800 SL	1990-1990	(SR43A)	S3039		222 998	220 546			S3040		222 999	220 547		218 566
800cc.	DR 800 SM	1991-1991	(SR43A)	K5026	216 659	443 527	223 023	221 737	218 576	H1052	222 929	220 480			
800cc.	VL 800	2001-2004	Intruder Volusia	K5038	223 029	220 510	223 030		218 552	MBS3307		220 589			
800cc.	VL 800	2005-2008		K5038	223 029	220 510	223 030		218 552	MBS3307		220 589			
800cc.	VS 800	1992-1999	(VS52A)	S3020	216 681	220 499		221 731		MBS3307		220 589			
800cc.	VX 800	1990-1996	L/M/N/P/R	K5026	216 659	443 527	223 023	221 737	218 576	S3043		220 548			
800cc.	VZ 800	1997-2003	V/W/X/Y/K1/K2 Marauder	K5038	223 029	220 510	223 030		218 552	MBS3307		220 589			
800cc.	VZ 800	2005-2008	Intruder M800	K5038	223 029	220 510	223 030		218 552	MBS3307		220 589			
850cc.	GS 850	1982-1985	GZ/GE/GG	S3015		220 538				S3005		220 537		221 789	
850cc.	GS 850	1979-1981	GN/GT/GX	H1054	222 930		216 677			S3005		220 537		221 789	
900cc.	RF 900	1996-1999	RT/RV/RW	S3033		220 545	222 997		218 335	S3019	216 660	216 671	222 991	221 795	218 322
900cc.	RF 900	1994-1995	RR/RS/RS2	S3033		220 545	222 997		218 335						
1000cc.	DL 1000	2002-2008	lewa str., V-Storm	K5037	223 028	223 027	220 509		218 553	H1057	222 933	216 667	220 483	221 755	218 338
1000cc.	DL 1000	2002-2008	prawa str., V-Storm	K5038	223 029	220 510	223 030		218 552						
1000cc.	GS 1000	1981-1982	GT/GX	S3015		220 538				S3005		220 537		221 789	
1000cc.	GS 1000	1978-1980	HC/EC/EN/SN	H1054	222 930		216 677			S3005		220 537		221 789	
1000cc.	GS 1000 ET	1981-1981		S3016		220 539				S3005		220 537		221 789	
1000cc.	GSX 1000 SZ	1982-1982		S3016		220 539				S3005		220 537		221 789	
1000cc.	GSXR 1000	2004-2009	K4/K5/K6/K7/K8	S3056		223 008	223 009		219 090						
1000cc.	GSXR 1000	2001-2006								K5039	223 031	220 512			218 585
1000cc.	GSXR 1000	2003-2004	K3	K5045		223 034	223 033		218 561	S3059					
1000cc.	GSXR 1000	2007-2008								S3059		223 012	223 013		
1000cc.	GSXR 1000	2001-2002	K1/K2	S3044		216 670	223 001	221 761	218 355	K5039	223 031	220 511			218 585
1000cc.	SV 1000	2003-2008	N/S/K7 Classic	S3032		216 668	222 996	221 747	218 336	H1057	222 933	216 667	220 483	221 755	218 338
1000cc.	TL 1000 R	1998-2002	RW/RX/RY/RK1	S3044		216 670	223 001	221 761	218 355	S3019	216 660	216 671	222 991	221 795	218 322
1000cc.	TL 1000 S	1997-2001	SV/SW/SX/SY/SK1	S3032		216 668	222 996	221 747	218 336	S3019	216 660	216 671	222 991	221 795	218 322
1100cc.	GS 1100	1982-1982	GZ	S3016		220 539				S3005		220 537		221 789	
1100cc.	GSX 1100	1984-1986	EFE/EFF/ESE	S3020	216 681	220 499		221 731		S3020	216 681	220 499		221 731	
1100cc.	GSX 1100	1991-1996	GM/GN/GR	K5026	216 659	443 527	223 023	221 737	218 576	S3043		220 548			
1100cc.	GSX 1100	1980-1983	ET/EX/EZ/ESD/SZ/SD	S3016		220 539				S3005		220 537		221 789	
1100cc.	GSX 1100	1988-1993	(GV72A)	S3043		220 548				S3020	216 681	220 499		221 731	
1100cc.	GSXR 1100	1986-1988	(GV74B)	S3020	216 681	220 499		221 731		S3019	216 660	216 671	222 991	221 795	218 322
1100cc.	GSXR 1100	1989-1992	(GV73B)	S3033		220 545	222 997		218 335	S3019	216 660	216 671	222 991	221 795	218 322
1100cc.	GSXR 1100	1993-1996	(GV75A)	S3044		216 670	223 001	221 761	218 355	S3019	216 660	216 671	222 991	221 795	218 322
1200cc.	GS 1200 S	2001-2001	SK1/ZK1 (GV78A)	S3044		216 670	223 001	221 761	218 355	K5039	223 031	220 511			218 585
1200cc.	GSF 1200	1996-2000	Bandit N/S	S3033		220 545	222 997		218 335	S3019	216 660	216 671	222 991	221 795	218 322
1200cc.	GSF 1200	2006-2006	SAK6/AK6/GTSAK6	S3032		216 668	222 996	221 747	218 336	H1057	222 933	216 667	220 483	221 755	218 338
1200cc.	GSF 1200	2001-2005	Bandit S/N	S3044		216 670	223 001	221 761	218 355	S3019	216 660	216 671	222 991	221 795	218 322
1200cc.	GSF 1200 SAV	1997-1997	ABS-Bandit	S3033		220 545	222 997		218 335	S3019	216 660	216 671	222 991	221 795	218 322
1200cc.	GSX 1200	1998-1999	FSW/FSX Inazuma	Y2042		222 973	220 568		218 343	S3019	216 660	216 671	222 991	221 795	218 322
1200cc.	GV 1200	1985-1986	Madura	S3015		220 538				S3005		220 537		221 789	
1250cc.	GSF 1250	2007-2008		S3032		216 668	222 996	221 747	218 336	H1057	222 933	216 667	220 483	221 755	218 338
1300cc.	GSX 1300 BK	2008-2008	B-King	K5047		223 038	223 037			S3059		223 012	223 013		
1300cc.	GSX 1300 R	2008-2008	K8 Hayabusa	S3056		223 008	223 009		219 090	S3059		223 012	223 013		
1300cc.	GSX 1300 R	1999-2007	Hayabusa	S3044		216 670	223 001	221 761	218 355	S3019	216 660	216 671	222 991	221 795	218 322
1400cc.	GSX 1400	2001-2007		S3044		216 670	223 001	221 761	218 355	K5039	223 031	220 511			218 585
1400cc.	GV 1400	1986-1986	Cavalcade	S3020	216 681	220 499		221 731		S3020	216 681	220 499		221 731	
1400cc.	GV 1400	1986-1988	Cavalcade	S3043		220 548				S3022					
1400cc.	VS 1400	1987-2003	Intruder (VX51L)	S3020	216 681	220 499		221 731		S3020	216 681	220 499		221 731	

Poj. [cc.]	Model	Rok	Specyfikacja modelu	PRZÓD						TYŁ					
				NHC				M-LINE	Siffert	NHC				M-LINE	Siffert
				Symbol	AM-300	AK-150	CU-1			Symbol	AM-300	AK-150	CU-1		
SUZUKI															
1500cc.	VL 1500	2002-2003	prawa str., Legendary Classic	K5038	223 029	220 510	223 030		218 552						
1500cc.	VL 1500	2000-2001	Intruder Legendary Classic	S3020	216 681	220 499		221 731		S3020	216 681	220 499		221 731	
1500cc.	VL 1500	2005-2008	lewa str., (C1500) Intruder	K5037	223 028	223 027	220 509		218 553	S3053					
1500cc.	VL 1500	2002-2003	lewa str.	K5037	223 028	223 027	220 509		218 553	S3053					
1500cc.	VL 1500	1998-1999	Intruder Legendry Classic	S3020	216 681	220 499		221 731		S3020	216 681	220 499		221 731	
1500cc.	VL 1500	2005-2008	prawa str., (C1500) Intruder	K5038	223 029	220 510	223 030		218 552						
1600cc.	VZ 1600	2004-2004	Marauder	S3044		216 670	223 001	221 761	218 355	K5038	223 029	220 510	223 030		218 552
1600cc.	VZ 1600	2005-2005	(M 1600 Intruder)	K5045		223 034	223 033		218 561	K5038	223 029	220 510	223 030		218 552
1800cc.	VLR 1800	2008-2008	(C 1800/C109R R Intruder)							K5038	223 029	220 510	223 030		218 552
1800cc.	VZR 1800	2006-2008	(M 1800 R Intruder/M109R)	S3056		223 008	223 009		219 090	K5038	223 029	220 510	223 030		218 552
1800cc.	VZR 1800	2008-2008	Intruder M1800 R2/ M109 R2	S3056		223 008	223 009		219 090	K5038	223 029	220 510	223 030		218 552
SVM (SWM)															
125cc.	125	1983-	S1/S2	O7006	223 041	223 042	220 517		218 300						
250cc.	250	1983-	S1/S2	O7006	223 041	223 042	220 517		218 300						
250cc.	OR 250	-		O7006	223 041	223 042	220 517		218 300						
350cc.	XP 350	1983-	Sahara	O7005		220 516			218 295						
SYM															
50cc.	Cinderella 50	1999-2000		H1040						MBS1101		220 572			218 368
50cc.	City Hopper 50	1999-2002		H1055	222 932	222 931			218 324	MBS1101		220 572			218 368
50cc.	DD 50	2002-2008	City Trek	H1040						MBS1120		220 576			218 364
50cc.	Fiddle 50	1999-2005		MBS1101		220 572			218 368	MBS1115					218 373
50cc.	Jet 50	1999-2005		H1079	222 944	220 490			218 344	MBS1101		220 572			218 368
50cc.	Jet Basix 50	2006-2008		H1079	222 944	220 490			218 344	MBS1101		220 572			218 368
50cc.	Jet Euro 100 X	2006-2008		H1079	222 944	220 490			218 344	MBS1101		220 572			218 368
50cc.	Jet Euro 50 X	2006-2008		H1079	222 944	220 490			218 344	MBS1101		220 572			218 368
50cc.	Jet Euro 50 XS	1999-2005		H1079	222 944	220 490			218 344	MBS1101		220 572			218 368
50cc.	Jet Sport 50 X	2006-2008	(R/S/SR)	H1079	222 944	220 490			218 344	H1075					
50cc.	Jungle 50	1999-2002		H1079	222 944	220 490			218 344	MBS1101		220 572			218 368
50cc.	Mask 50	2000-2005		H1079	222 944	220 490			218 344	MBS1101		220 572			218 368
50cc.	MIO 50	2005-2008		H1040						MBS1101		220 572			218 368
50cc.	Red Devil 50	1999-2005		H1079	222 944	220 490			218 344	MBS1101		220 572			218 368
50cc.	Super Fancy 50	1996-2006		H1055	222 932	222 931			218 324	MBS1101		220 572			218 368
50cc.	Symply 50	2007-2008		H1079	222 944	220 490			218 344	MBS1101		220 572			218 368
100cc.	Cinderella 100	1999-2000		H1040						MBS1101		220 572			218 368
100cc.	Jet 100	1999-2000	(G100P-6)	H1079	222 944	220 490			218 344	MBS1101		220 572			218 368
100cc.	Jungle 100	1999-2002		H1079	222 944	220 490			218 344	MBS1101		220 572			218 368
100cc.	MIO 100	2005-2008		H1040						MBS1101		220 572			218 368
125cc.	Aila 125	1999-2000		H1079	222 944	220 490			218 344	MBS1119					
125cc.	HD 125	2004-2007		H1088	222 953				218 347						
125cc.	HD 125 S Evo	2007-2007		H1079	222 944	220 490			218 344						
125cc.	HD Evo 125 I	2007-2008		H1079	222 944	220 490			218 344	H1089					
125cc.	Joyride 125	2001-2006							218 545	H1088	222 953				218 347
125cc.	Megalo 125	2000-2007		H1079	222 944	220 490			218 344						
125cc.	Shark 4VR 125 R	2000-2002							218 545	H1052	222 929	220 480			
125cc.	SK 125	2003-2004							218 545	H1088	222 953				218 347
125cc.	Super Duke 125	1999-2000		H1079	222 944	220 490			218 344	MBS1119					
125cc.	Symply 125	2007-2008		H1079	222 944	220 490			218 344						
125cc.	XS 125 K	2007-2008		H1052	222 929	220 480									
150cc.	Joyride 150	2001-2006							218 545	H1088	222 953				218 347
150cc.	RS 150	2006-2006							218 545	H1070	222 937				
150cc.	Shark 4VR 150 R	2000-2002							218 545	H1052	222 929	220 480			
150cc.	Super Duke 150	1999-2000		H1079	222 944	220 490			218 344	MBS1119					
150cc.	Wolf Legend 150	2004-2005		H1022	222 914	220 471			218 358						
200cc.	H 200 SE	2006-2006		H1079	222 944	220 490			218 344	H1089					
200cc.	HD 200	2004-2007		H1088	222 953				218 347						
200cc.	HD 200 Evo I	2007-2008		H1079	222 944	220 490			218 344	H1089					
200cc.	HD 200 Evo S	2007-2007		H1079	222 944	220 490			218 344	H1089					
200cc.	Joyride 200	2003-2007							218 545	H1088	222 953				218 347
200cc.	Trackrunner 200 Quad	2005-2008		H1085		220 493				H1089					
250cc.	GTS 250	2007-2007	Joymax	S3050		220 553			218 329	H1089					
250cc.	Quadlander 250	2005-2007		H1085		220 493				H1089					
300cc.	Citycom 300i	2008-2008		H1079	222 944	220 490			218 344	H1089					
300cc.	Citymax 300 Quad	2006-2006		H1085		220 493				H1089					
300cc.	Outlander 300 S	2007-2008		H1085		220 493				H1085		220 493			
500cc.	GT 500	2004-2004		S3050		220 553			218 329	H1088	222 953				218 347
600cc.	Quadraider 600	2006-2008		H1012	222 908	222 907	220 467	221 791	218 351	H1085		220 493			
T.M.															
80cc.	80	2002-2004	(Big wheel)	O7031		223 054	216 674			O7032		223 055	216 675		218 340
80cc.	80 Cross	1996-2001		O7031		223 054	216 674			O7032		223 055	216 675		218 340
80cc.	80 Enduro	1996-2000		O7031		223 054	216 674			O7032		223 055	216 675		218 340
80cc.	Junior 80	2005-2007		O7031		223 054	216 674			H1037	222 919	222 920	216 679	221 739	218 319
80cc.	Junior 80 Cross	2002-2004	(Small wheel)	O7031		223 054	216 674			O7032		223 055	216 675		218 340
80cc.	Minicross 80	1996-2000		K5017	223 017	223 016	220 501		218 315	H1018					
85cc.	85	2002-2004	(Big wheel)	O7031		223 054	216 674			O7032		223 055	216 675		218 340
85cc.	85 Cross	1996-2001		O7031		223 054	216 674			O7032		223 055	216 675		218 340
85cc.	Junior 85	2005-2007		O7031		223 054	216 674			H1037	222 919	222 920	216 679	221 739	218 319

KLOCKI I SZCZĘKI HAMULCOWE

Poj. [cc.]	Model	Rok	Specyfikacja modelu	PRZÓD						TYŁ					
				NHC				M-LINE	Siffert	NHC				M-LINE	Siffert
				Symbol	AM-300	AK-150	CU-1			Symbol	AM-300	AK-150	CU-1		
T.M.															
85cc.	Junior 85	1996-2000		K5017	223 017	223 016	220 501		218 315	H1018					
85cc.	Junior 85 Cross	2002-2004	(Small wheel)	O7031		223 054	216 674			O7032		223 055	216 675		218 340
85cc.	Minicross 85	1996-2000		K5017	223 017	223 016	220 501		218 315	H1018					
100cc.	100	2002-2004	(Big wheel)	O7031		223 054	216 674			O7032		223 055	216 675		218 340
100cc.	Junior 100	2005-2007		O7031		223 054	216 674			H1037	222 919	222 920	216 679	221 739	218 319
100cc.	Junior 100 Cross	2002-2004	(Small wheel)	O7031		223 054	216 674			O7032		223 055	216 675		218 340
125cc.	125 Cross	1995-2000		O7031		223 054	216 674			O7032		223 055	216 675		218 340
125cc.	125 Enduro	1995-2000		O7031		223 054	216 674			O7032		223 055	216 675		218 340
125cc.	EN 125 Enduro	2001-2008	(2T)	O7031		223 054	216 674			H1037	222 919	222 920	216 679	221 739	218 319
125cc.	MX 125 Cross	2001-2007	(2T)	O7031		223 054	216 674			H1037	222 919	222 920	216 679	221 739	218 319
125cc.	SMM 125	2004-2007	Black Dream, (Rim brake)							O7006	223 041	223 042	220 517		218 300
125cc.	SMM 125	2008-2008	(2T), 320 mm przedni tarcza, Black Dream	O7078		223 071	223 072		218 555	O7006	223 041	223 042	220 517		218 300
125cc.	SMR 125	2005-2008	(2T)	O7029A						H1037	222 919	222 920	216 679	221 739	218 319
144cc.	EN 144	2008-2008	(2T)	O7031		223 054	216 674			H1037	222 919	222 920	216 679	221 739	218 319
144cc.	MX 144	2008-2008	(2T)	O7031		223 054	216 674			H1037	222 919	222 920	216 679	221 739	218 319
250cc.	250 Cross	1995-2000		O7031		223 054	216 674			O7032		223 055	216 675		218 340
250cc.	250 Enduro	1995-2000		O7031		223 054	216 674			O7032		223 055	216 675		218 340
250cc.	EN 250 Enduro	2001-2008	(2T)	O7031		223 054	216 674			H1037	222 919	222 920	216 679	221 739	218 319
250cc.	EN 250 F Enduro	2004-2008	(4T)	O7031		223 054	216 674			H1037	222 919	222 920	216 679	221 739	218 319
250cc.	MX 250 Cross	2001-2007	(2T)	O7031		223 054	216 674			H1037	222 919	222 920	216 679	221 739	218 319
250cc.	MX 250 Cross	2002-2008	(4T)	O7031		223 054	216 674			H1037	222 919	222 920	216 679	221 739	218 319
250cc.	SM 250	2002-2002		O7029A						H1037	222 919	222 920	216 679	221 739	218 319
250cc.	SME 250	2004-2004	(4T)	O7029A						H1037	222 919	222 920	216 679	221 739	218 319
250cc.	SMM 250	2005-2008	(2T)	O7029A						H1037	222 919	222 920	216 679	221 739	218 319
250cc.	SMR 250	2005-2008	(2T)	O7029A						H1037	222 919	222 920	216 679	221 739	218 319
300cc.	300 Cross	1995-2000		O7031		223 054	216 674			O7032		223 055	216 675		218 340
300cc.	300 Enduro X	1995-2000	(2T)	O7031		223 054	216 674			O7032		223 055	216 675		218 340
300cc.	EN 300 Enduro	2001-2008	(2T)	O7031		223 054	216 674			H1037	222 919	222 920	216 679	221 739	218 319
300cc.	MX 300 Cross	2001-2007	(2T)	O7031		223 054	216 674			H1037	222 919	222 920	216 679	221 739	218 319
300cc.	SMM 300	2005-2008	(2T)	O7029A						H1037	222 919	222 920	216 679	221 739	218 319
300cc.	SMR 300	2005-2008	(2T)	O7029A						H1037	222 919	222 920	216 679	221 739	218 319
400cc.	400 Cross	1995-2000	(4T)	O7031		223 054	216 674			O7032		223 055	216 675		218 340
400cc.	400 MX Cross	2002-2003	(4T)	O7031		223 054	216 674			H1037	222 919	222 920	216 679	221 739	218 319
400cc.	SM 400	2002-2003		O7029A						H1037	222 919	222 920	216 679	221 739	218 319
400cc.	SME 400	2004-2004	(4T)	O7029A						H1037	222 919	222 920	216 679	221 739	218 319
450cc.	EN 450 F	2004-2008	(4T)	O7031		223 054	216 674			H1037	222 919	222 920	216 679	221 739	218 319
450cc.	MX 450 F	2004-2008	(4T)	O7031		223 054	216 674			H1037	222 919	222 920	216 679	221 739	218 319
450cc.	SMM 450 F	2008-2008	Black Dream ES	O7078		223 071	223 072		218 555	O7006	223 041	223 042	220 517		218 300
450cc.	SMR 450 FES	2005-2008		O7029A						H1037	222 919	222 920	216 679	221 739	218 319
450cc.	SMX 450 F	2005-2008		O7078		223 071	223 072		218 555	H1037	222 919	222 920	216 679	221 739	218 319
500cc.	SMM 400	2004-2004	(4T), (Rim brake)							O7006	223 041	223 042	220 517		218 300
530cc.	530 Cross	2002-2003	(4T)	O7029A						H1037	222 919	222 920	216 679	221 739	218 319
530cc.	530 Cross	1998-2000	(4T)	O7031		223 054	216 674			O7032		223 055	216 675		218 340
530cc.	EN 530 F	2004-2008	(4T)	O7031		223 054	216 674			H1037	222 919	222 920	216 679	221 739	218 319
530cc.	MX 530 F	2005-2008		O7031		223 054	216 674			H1037	222 919	222 920	216 679	221 739	218 319
530cc.	SM 530	2002-2003		O7029A						H1037	222 919	222 920	216 679	221 739	218 319
530cc.	SME 530	2004-2004	(4T)	O7029A						H1037	222 919	222 920	216 679	221 739	218 319
530cc.	SMM 530 F	2004-2007	(Rim brake), Black Dream							O7006	223 041	223 042	220 517		218 300
530cc.	SMM 530 F	2008-2008	Black Dream ES	O7078		223 071	223 072		218 555	O7006	223 041	223 042	220 517		218 300
530cc.	SMR 530 F ES	2005-2008		O7029A						H1037	222 919	222 920	216 679	221 739	218 319
530cc.	SMX 530 F	2005-2007		O7078		223 071	223 072		218 555	H1037	222 919	222 920	216 679	221 739	218 319
660cc.	SMX 660 F	2005-2008		O7078		223 071	223 072		218 555	H1037	222 919	222 920	216 679	221 739	218 319
660cc.	SMX 660 F	2004-2004		O7029A						H1037	222 919	222 920	216 679	221 739	218 319
TAISHAN (Project Quads)															
50cc.	Commuter 50	2003-2005		MBS3319						MBS1101		220 572			218 368
50cc.	Panther 50 Quad	2003-2004		H1012	222 908	222 907	220 467	221 791	218 351						
50cc.	Sport 50	2003-2005		MBS3319						MBS1101		220 572			218 368
50cc.	XT 50	2003-2004		H1012	222 908	222 907	220 467	221 791	218 351						
125cc.	Hurricane 125 Quad	2004-2005								Y2032		220 561			218 331
125cc.	XT 125 Sport	2004-2005		H1012	222 908	222 907	220 467	221 791	218 351						
150cc.	Explorer 150 Quad	2004-2005								Y2032		220 561			218 331
200cc.	Tornado 200 Quad	2004-2004								Y2032		220 561			218 331
TERRA MOTO															
125cc.	TDX 125 F	2007-2007		Y2031	222 969	220 645			218 352	Y2031	222 969	220 645			218 352
125cc.	TDX 125 F Krusha	2007-2007		Y2031	222 969	220 645			218 352	Y2031	222 969	220 645			218 352
125cc.	TDX 125 F Street Rippa	2007-2007		Y2031	222 969	220 645			218 352	Y2031	222 969	220 645			218 352
TGB															
50cc.	202 Classic 50	2003-2007		H1079	222 944	220 490			218 344						
50cc.	303 R Laser 50	2004-2008		H1013	222 912		220 468								
50cc.	303 R Laser 50	2004-2008		H1013	222 912		220 468								
50cc.	303 Revolution 50	2002-2003		K5017	223 017	223 016	220 501		218 315						
50cc.	309 RS 50	2002-2003		K5017	223 017	223 016	220 501		218 315						
50cc.	Akros Tec 50	2003-2004		H1079	222 944	220 490			218 344						
50cc.	Delivery 50	2006-2007		K5017	223 017	223 016	220 501		218 315						
50cc.	Delivery 50 Scooter	2004-2006		H1079	222 944	220 490			218 344						
50cc.	Express 50	2006-2007		K5017	223 017	223 016	220 501		218 315						
50cc.	F409 Cruise 50	2002-2005		K5017	223 017	223 016	220 501		218 315						

Poj. [cc.]	Model	Rok	Specyfikacja modelu	PRZÓD						TYŁ					
				NHC				M-LINE	Siffert	NHC				M-LINE	Siffert
				Symbol	AM-300	AK-150	CU-1			Symbol	AM-300	AK-150	CU-1		
TGB															
50cc.	High Wheel 50	2002-2003		K5017	223 017	223 016	220 501		218 315						
50cc.	Hornet 50 Quad	2004-2005		MBS1138						K5017	223 017	223 016	220 501		218 315
50cc.	R 50 X	2006-2007		S3021						K5017	223 017	223 016	220 501		218 315
50cc.	Trigger 50	2002-2003		K5017	223 017	223 016	220 501		218 315						
90cc.	Hornet 90 Quad	2004-2005		MBS1138						K5017	223 017	223 016	220 501		218 315
100cc.	101 R	2004-2008		H1079	222 944	220 490			218 344						
125cc.	204 Classic 125	2003-2004		K5017	223 017	223 016	220 501		218 315						
125cc.	303 Revolution 125	2002-2003		K5017	223 017	223 016	220 501		218 315						
125cc.	F409 Cruise 125	2002-2005		K5017	223 017	223 016	220 501		218 315						
125cc.	X-Motion 125 ie	2008-2008								Y2039		220 565	222 972		218 314
250cc.	250 Blade ATV	2006-2007		S3017		222 990	220 540		218 289	K5017	223 017	223 016	220 501		218 315
250cc.	250 Congo ATV	2006-2007		S3017		222 990	220 540		218 289	K5017	223 017	223 016	220 501		218 315
250cc.	X-Motion 250 ie	2008-2008								Y2039		220 565	222 972		218 314
325cc.	Blade 325 Quad	2007-2008	(4x2)	S3017		222 990	220 540		218 289	K5017	223 017	223 016	220 501		218 315
400cc.	Avenger 400 Quad	2007-2008	(4x2)	H1085		220 493				H1085		220 493			
425cc.	Blade 425 Quad	2007-2008	(4x4)	H1085		220 493				H1085		220 493			
THUMPSTAR															
90cc.	Thumpstar Junior 90	2004-2006		Y2031	222 969	220 645			218 352	Y2031	222 969	220 645			218 352
100cc.	Thumpstar Supa 110	2004-2006		Y2031	222 969	220 645			218 352	Y2031	222 969	220 645			218 352
125cc.	Thumpstar 125 Road Ripper	2006-2006		Y2031	222 969	220 645			218 352	Y2031	222 969	220 645			218 352
125cc.	Thumpstar Expert 125	2006-2006		Y2031	222 969	220 645			218 352	Y2031	222 969	220 645			218 352
125cc.	Thumpstar Pro 125	2005-2006		Y2031	222 969	220 645			218 352	Y2031	222 969	220 645			218 352
TOMOS															
50cc.	MC 50 Senior	2005-2005		O7070			220 535			O7070			220 535		
50cc.	Revival 50	2003-2004		O7017		220 519									
50cc.	Revival 50 TS	2003-2004		O7017		220 519									
50cc.	Streetmate 50	2003-2004		O7017		220 519									
50cc.	Streetmate 50	2005-2005		O7022	223 049	223 048	220 520		218 305						
50cc.	Youngst R 50	2005-2008		O7022	223 049	223 048	220 520		218 305						
125cc.	SE 125 F	2005-2008		O7056		223 066	220 530		218 307	O7022	223 049	223 048	220 520		218 305
125cc.	SM 125 F	2005-2008		O7053	223 064	220 529	223 065		218 328	O7022	223 049	223 048	220 520		218 305
TRIUMPH															
600cc.	Daytona 600	2003-2004		S3033		220 545	222 997		218 335	H1043	222 921	220 475	222 922		218 320
600cc.	Daytona 600	2000-2003		S3033		220 545	222 997		218 335	H1043	222 921	220 475	222 922		218 320
600cc.	Daytona 650	2005-2005		S3033		220 545	222 997		218 335						
600cc.	Speedfour 600	2002-2005		S3033		220 545	222 997		218 335	H1043	222 921	220 475	222 922		218 320
675cc.	Daytona 675	2006-2008		K5047		223 038	223 037			H1043	222 921	220 475	222 922		218 320
675cc.	Street Triple 675	2007-2008	(Naked)	K5047		223 038	223 037			H1043	222 921	220 475	222 922		218 320
750cc.	Daytona 750	1992-1992	(3 cyl)	S3033		220 545	222 997		218 335						
790cc.	Bonneville 790	2001-2006		H1048	222 925	220 479	222 926	221 767	218 594						
790cc.	Bonneville 790 T100	2002-2004		H1048	222 925	220 479	222 926	221 767	218 594						
790cc.	Bonneville America 790	2002-2006	(szprychowane koła)	H1048	222 925	220 479	222 926	221 767	218 594						
800cc.	Speedmaster 800	2003-2004		H1048	222 925	220 479	222 926	221 767	218 594						
855cc.	Speed Triple 855	1994-1997	(carb models)	S3033		220 545	222 997		218 335						
855cc.	Speed Triple 885	1997-2001	(EFI) T509	S3033		220 545	222 997		218 335						
855cc.	Tiger 855i	1998-1999		H1048	222 925	220 479	222 926	221 767	218 594	H1048	222 925	220 479	222 926	221 767	218 594
865cc.	Bonneville 865	2007-2008		H1048	222 925	220 479	222 926	221 767	218 594						
865cc.	Bonneville 865 T100	2006-2007		H1048	222 925	220 479	222 926	221 767	218 594						
865cc.	Bonneville Black 865	2007-2008		H1048	222 925	220 479	222 926	221 767	218 594						
865cc.	Scrambler 865	2006-2007		H1048	222 925	220 479	222 926	221 767	218 594						
865cc.	Speedmaster 865	2005-2008		H1048	222 925	220 479	222 926	221 767	218 594						
870cc.	America 870	1985-1986	zaciski brembo	O7005		220 516			218 295	O7005		220 516			218 295
870cc.	America 870	2007-2008	(odlewane koła)	H1048	222 925	220 479	222 926	221 767	218 594						
880cc.	Adventurer 880	1996-2001		H1048	222 925	220 479	222 926	221 767	218 594	H1048	222 925	220 479	222 926	221 767	218 594
885cc.	Daytona Super III	1994-1997	(3 cyl)	Y2041		220 567		221 765							
900cc.	Daytona 900	1993-1996	(3 cyl)	S3033		220 545	222 997		218 335						
900cc.	Legend 900	1998-2001		H1048	222 925	220 479	222 926	221 767	218 594	H1048	222 925	220 479	222 926	221 767	218 594
900cc.	Thruxton 900	2004-2008		H1045	216 662	220 477	222 924	221 743	215 191						
900cc.	Trophy 900	1994-2001	(3 cyl)	S3033		220 545	222 997		218 335						
955cc.	Daytona 955i	1998-2000		S3033		220 545	222 997		218 335						
955cc.	Daytona 955i	2005-2006		S3033		220 545	222 997		218 335						
955cc.	Daytona 955i	2001-2004		S3033		220 545	222 997		218 335	H1043	222 921	220 475	222 922		218 320
955cc.	Speedtriple 955	2002-2004		S3033		220 545	222 997		218 335						
955cc.	T595 955 Daytona	1997-1997		S3033		220 545	222 997		218 335						
955cc.	Tiger 955	2004-2006		H1048	222 925	220 479	222 926	221 767	218 594						
955cc.	Tiger 955	2000-2004		H1048	222 925	220 479	222 926	221 767	218 594	H1048	222 925	220 479	222 926	221 767	218 594
995cc.	Sprint 955	1994-1998		S3033		220 545	222 997		218 335						
995cc.	Sprint 955 RS	1999-2008	wachacz jednostronny	S3033		220 545	222 997		218 335						
995cc.	Sprint 955 RS	1999-2004		S3033		220 545	222 997		218 335						
1000cc.	Daytona 1000	1992-1992	(4 cyl)	S3033		220 545	222 997		218 335						
1050cc.	Speed Triple 1050	2008-2008	(zacisk radialny Brembo)	O7078		223 071	223 072		218 555						
1050cc.	Speed Triple 1050	2006-2007	zacisk radialny	K5047		223 038	223 037								
1200cc.	Daytona 1200	1993-1998	(4 cyl)	S3033		220 545	222 997		218 335						
1200cc.	Trophy 1200	1994-2001	(4 cyl)	S3033		220 545	222 997		218 335						
1600cc.	Thunderbird 1600	1995-2003		H1048	222 925	220 479	222 926	221 767	218 594	H1048	222 925	220 479	222 926	221 767	218 594
1600cc.	Thunderbird 1600 Sport	1998-2004		H1048	222 925	220 479	222 926	221 767	218 594	H1048	222 925	220 479	222 926	221 767	218 594

Poj. [cc.]	Model	Rok	Specyfikacja modelu	PRZÓD						TYŁ					
				NHC				M-LINE	Siffert	NHC				M-LINE	Siffert
				Symbol	AM-300	AK-150	CU-1			Symbol	AM-300	AK-150	CU-1		
TRIUMPH															
2300cc.	Rocket III 2300	2004-2008	Classic, Touring	S3033		220 545	222 997		218 335	O7061		220 533	223 068		218 339
VECTRIX															
50cc.	Vectrix Electric Std Scooter	2007-2008		O7031		223 054	216 674			O7031		223 054	216 674		
	Modele z zaciskami 2-tłocz-kowymi	1999-2004		O7031		223 054	216 674			O7032		223 055	216 675		218 340
	Modele z zaciskami 4-tłocz-kowymi	1999-2004		S3032		216 668	222 996	221 747	218 336	O7032		223 055	216 675		218 340
VESPA															
50cc.	LX 50	2005-2008	(2T/4T)	O7044	223 061	220 527			218 298	MBS6617		220 598			218 370
50cc.	LXV 50	2007-2008		O7044	223 061	220 527			218 298	MBS6617		220 598			218 370
50cc.	S 50	2007-2008	(2T)	O7044	223 061	220 527			218 298	MBS6617		220 598			218 370
50cc.	Vespa 50	1997-2005	ET2/ET4 (Grimeca/Heng Tong)	O7044	223 061	220 527			218 298	MBS6617		220 598			218 370
60cc.	GT 60	2006-2006	(Anniversary Model) (GTV 250)	O7086		223 074				O7059		220 531			218 334
60cc.	LX 60	2006-2006	(Special Anniversary Model)	O7033	223 056	223 057			218 302						
125cc.	GT 125	2003-2006	(Grimeca), Granturismo	O7042	223 060	220 526			218 306	O7059		220 531			218 334
125cc.	GT 125	2003-2006	(Heng Tong), Granturismo	O7086		223 074				O7059		220 531			218 334
125cc.	GTS 125	2007-2008		O7086		223 074				O7059		220 531			218 334
125cc.	GTV 125	2007-2008		O7086		223 074				O7059		220 531			218 334
125cc.	LX 125	2005-2008	(4T)	O7044	223 061	220 527			218 298	MBS6617		220 598			218 370
125cc.	LXV 125	2007-2008		O7044	223 061	220 527			218 298	MBS6617		220 598			218 370
125cc.	S 125	2007-2008	(4T)	O7044	223 061	220 527			218 298	MBS6617		220 598			218 370
125cc.	Vespa 125 ET4	1999-2005		O7044	223 061	220 527			218 298	MBS6617		220 598			218 370
125cc.	Vespa 125 PX	1998-2008		O7033	223 056	223 057			218 302						
125cc.	Vespa ET4 125	1996-1999		O7044	223 061	220 527			218 298	MBS6617		220 598			218 370
150cc.	LX 150	2005-2008	(4T)	O7044	223 061	220 527			218 298	MBS6617		220 598			218 370
150cc.	Vespa 150 ET4	1999-2005		O7044	223 061	220 527			218 298	MBS6617		220 598			218 370
150cc.	Vespa 150 PX	1998-2008		O7033	223 056	223 057			218 302						
200cc.	GT 200 L	2003-2006	(Grimeca), Granturismo	O7042	223 060	220 526			218 306	O7059		220 531			218 334
200cc.	GT 200 L	2003-2006	(Heng Tong), Granturismo	O7086		223 074				O7059		220 531			218 334
200cc.	Vespa 200 PX	1998-2008		O7033	223 056	223 057			218 302						
250cc.	GTS 250	2005-2008	ie/ABS	O7086		223 074				O7059		220 531			218 334
250cc.	GTV 250 ie	2007-2008		O7086		223 074				O7059		220 531			218 334
VIALLI															
50cc.	Cargo 50	2006-2006		Y2031	222 969	220 645			218 352						
50cc.	DXB 50	2006-2006		H1070	222 937										
50cc.	Fireforce 50	2006-2006		H1070	222 937										
50cc.	FXR Sport 50	2006-2006		Y2031	222 969	220 645			218 352						
50cc.	Jupiter 50	2006-2006		Y2031	222 969	220 645			218 352						
50cc.	RX Sport 50	2006-2006		K5017	223 017	223 016	220 501		218 315						
50cc.	Truro 50	2006-2006		H1022	222 914	220 471			218 358						
VOR															
	wszystkie z 2-tłoczkowymi zaciskami	1999-2002		O7031		223 054	216 674			O7032		223 055	216 675		218 340
	wszystkie z zaciskami Ergal	2002-2002								O7032		223 055	216 675		218 340
450cc.	EN 450 Enduro	2003-2004		O7031		223 054	216 674			O7032		223 055	216 675		218 340
450cc.	EN-E 450 Enduro	2003-2004		O7031		223 054	216 674			O7032		223 055	216 675		218 340
450cc.	MX 450	2003-2004		O7031		223 054	216 674			O7032		223 055	216 675		218 340
450cc.	SM-E 450	2003-2004		O7029A						O7032		223 055	216 675		218 340
530cc.	EN 530 Enduro	2003-2004		O7031		223 054	216 674			O7032		223 055	216 675		218 340
530cc.	EN-E 530 Enduro	2003-2004		O7031		223 054	216 674			O7032		223 055	216 675		218 340
530cc.	MX 530	2003-2004		O7031		223 054	216 674			O7032		223 055	216 675		218 340
530cc.	SM-E 530	2003-2004		O7029A						O7032		223 055	216 675		218 340
VOXAN															
50cc.	Black Magic 50	2004-2008		Y2042		222 973	220 568		218 343	O7053	223 064	220 529	223 065		218 328
50cc.	Charade Racing	2006-2006		O7078		223 071	223 072		218 555	O7006	223 041	223 042	220 517		218 300
50cc.	GTV 1200	2008-2008		O7078		223 071	223 072		218 555	O7053	223 064	220 529	223 065		218 328
50cc.	Roadster	2006-2008		Y2042		222 973	220 568		218 343	O7053	223 064	220 529	223 065		218 328
50cc.	Street Scrambler 50	2007-2008		Y2042		222 973	220 568		218 343	O7053	223 064	220 529	223 065		218 328
50cc.	Street Scrambler 50	2003-2005		O7029A						O7053	223 064	220 529	223 065		218 328
50cc.	VB1-Evo 50	2003-2004		Y2042		222 973	220 568		218 343	O7053	223 064	220 529	223 065		218 328
1000cc.	Cafe Racer	2006-2008		Y2042		222 973	220 568		218 343	O7053	223 064	220 529	223 065		218 328
1000cc.	Cafe Racer 1000	2002-2005		O7029A						O7053	223 064	220 529	223 065		218 328
1000cc.	Cyclope 1000	2002-2002		O7029A						O7053	223 064	220 529	223 065		218 328
1000cc.	Roadster 1000	2002-2005		O7029A						O7053	223 064	220 529	223 065		218 328
1000cc.	Scrambler 1000	2006-2006		H1045	216 662	220 477	222 924	221 743	215 191	H1052	222 929	220 480			
WUYANG															
50cc.	WY 50 QT	2006-2007		Y2031	222 969	220 645			218 352						
125cc.	WY 125 24B	2006-2007		H1052	222 929	220 480									
YAMAHA															
50cc.	BW-S 50	1999-2007	(180mm tarcza), Next Genera-tion/Orginal	O7034	223 058	220 524			206 789	MBS2206			220 580		218 369
50cc.	CR-Z 50	1991-1995	(3WN)	Y2031	222 969	220 645			218 352	MBS2206			220 580		218 369
50cc.	CS 50 Jog R	2002-2005		O7034	223 058	220 524			206 789	MBS2206			220 580		218 369
50cc.	CS 50 Jog R	2006-2007		O7034	223 058	220 524			206 789	MBS2224					
50cc.	CS 50 Z Jog R	2003-2005		O7034	223 058	220 524			206 789	MBS2206			220 580		218 369
50cc.	CS 50 Z Jog R	2006-2008		O7034	223 058	220 524			206 789	MBS2224					
50cc.	CT 50 S	1990-1995	(3NT6)	MBS2206			220 580		218 369	MBS2206			220 580		218 369
50cc.	CT 50 SS	1992-1995	(3NTC)	MBS2206			220 580		218 369	MBS2206			220 580		218 369
50cc.	CW 50	2002-2002	(5MS2/4G54R)	O7034	223 058	220 524			206 789	MBS2206			220 580		218 369

Poj. [cc.]	Model	Rok	Specyfikacja modelu	PRZÓD						TYŁ					
				NHC				M-LINE	Siffert	NHC				M-LINE	Siffert
				Symbol	AM-300	AK-150	CU-1			Symbol	AM-300	AK-150	CU-1		
YAMAHA															
50cc.	CW 50	2004-2007	(5WW4/BW'S)	O7034	223 058	220 524			206 789	MBS2224					
50cc.	CW 50 RS	1999-2005	(5FXA/5FXJ/5FXM/VG5SA BW'S)	O7034	223 058	220 524			206 789	MBS2206			220 580		218 369
50cc.	CW 50 RS	1998-1998	(4YA4/BW's NG)	O7034	223 058	220 524			206 789	MBS2206			220 580		218 369
50cc.	CW 50 RS	1996-1997	(180 mm przednia tarcza)	O7034	223 058	220 524			206 789	MBS2206			220 580		218 369
50cc.	CW 50 RSP	1997-1998	(5CC1/3/4YA BW S Spy)	O7034	223 058	220 524			206 789	MBS2206			220 580		218 369
50cc.	CY 50 RS Jog R	1996-		Y2031	222 969	220 645			218 352	MBS2206			220 580		218 369
50cc.	DT 50 LC	1998-		Y2021						MBS2206			220 580		218 369
50cc.	DT 50 MX	1992-1995		MBS2206			220 580		218 369	MBS2206			220 580		218 369
50cc.	DT 50 R	1997-2001		O7017		220 519				MBS2206			220 580		218 369
50cc.	DT 50 R-L	2002-2003	(SM-5VB1/VG55BK)	O7017		220 519									218 326
50cc.	DT 50 X	2004-2008	(Supermotard)	O7042	223 060	220 526			218 306						218 543
50cc.	EW 50 Slider	2000-2005		O7045	223 062	223 063			218 310	MBS2206			220 580		218 369
50cc.	RD 50	1981-1987		Y2009	222 961	220 554				MBS2202					
50cc.	RD 50 MX	1981-1987		Y2009	222 961	220 554				MBS2202					
50cc.	RZ 50	2002-2002	(5FC1/2)	Y2043		222 974	220 569		218 332	MBS2206			220 580		218 369
50cc.	TZR 50	1997-2000	Thunderkid (41V21) (5DU1/3)	H1052	222 929	220 480				Y2015		222 964	220 556		218 317
50cc.	TZR 50	2003-2008	(5WX1)	O7042	223 060	220 526			218 306	O7022	223 049	223 048	220 520		218 305
50cc.	YA 50 R Axis	1995-1996	(4PC)	O7034	223 058	220 524			206 789	MBS2206			220 580		218 369
50cc.	YA 50 ZA Jog Z	1995-1995	(4SC1)	Y2031	222 969	220 645			218 352	MBS2206			220 580		218 369
50cc.	YE 50 Zest	1993-1995		O7034	223 058	220 524			206 789	MBS2229					
50cc.	YFM 50	2004-2008	S/T/RV/RW/RX Raptor	MBS2206			220 580		218 369	MBS2220			220 583		218 382
50cc.	YH 50 Why	1999-2007		O7034	223 058	220 524			206 789	MBS2206			220 580		218 369
50cc.	YJ 50 R	1998-	(5AU1-3) Vino	MBS2209						MBS2206			220 580		218 369
50cc.	YM 50 Breeze	1994-1995	(4KH)	O7034	223 058	220 524			206 789	MBS2206			220 580		218 369
50cc.	YN 50 NEOS	2002-2006	(5RN/1P9)	O7034	223 058	220 524			206 789	MBS2206			220 580		218 369
50cc.	YN 50 Neos	2007-2008	(5C21)	O7034	223 058	220 524			206 789	MBS2224					
50cc.	YN 50 R Neos	1997-2002	(5ad/5mr/5rn3)	O7034	223 058	220 524			206 789	MBS2206			220 580		218 369
50cc.	YQ 50	1997-2008	Aerox/Aerox-R	O7034	223 058	220 524			206 789	O7045	223 062	223 063			218 310
50cc.	YSR 50 T	1987-1987		Y2015		222 964	220 556		218 317	MBS2206			220 580		218 369
50cc.	YV 50	1997-	(5BM2) Jog Space Innovation	MBS2209						MBS2206			220 580		218 369
80cc.	CV 80	1981-1983	Beluga	MBS2206			220 580		218 369	MBS2206			220 580		218 369
80cc.	DT 80 LC	1981-1984	(37A)	Y2012		220 555				MBS2204					
80cc.	DT 80 LC-2	1985-1992	(53V)	Y2015		222 964	220 556		218 317	MBS2204					
80cc.	PW 80	1993-2007		MBS2218						MBS2206			220 580		218 369
80cc.	RD 80	1982-1982	(Air cooled)	Y2009	222 961	220 554				MBS2202					
80cc.	RD 80 LC	1982-1982		Y2012		220 555				MBS2202					
80cc.	TY 80	1983-		MBS2218						MBS2206			220 580		218 369
80cc.	YFM 80	2005-2008	Grizzly	MBS2206			220 580		218 369	MBS2220			220 583		218 382
80cc.	YFM 80	1992-2001	Badger	MBS2206			220 580		218 369	MBS2220			220 583		218 382
80cc.	YFM 80	2002-2008	Raptor	MBS2206			220 580		218 369	MBS2220			220 583		218 382
90cc.	R 90	2000-2007		MBS2218						MBS2206			220 580		218 369
100cc.	AG 100 E	1993-1993	Farm Bike	MBS2206			220 580		218 369	MBS2220			220 583		218 382
100cc.	AG 100 J	1982-1982	(3HAA)	MBS2206			220 580		218 369	MBS2220			220 583		218 382
100cc.	FIZ 100	1997-		Y2043		222 974	220 569		218 332	MBS2206			220 580		218 369
100cc.	RT 100	1993-2003	E/F/K	MBS2206			220 580		218 369	MBS2206			220 580		218 369
100cc.	T 105	1996-1996		MBS2229						MBS2229					
100cc.	T 105 E	1996-1996	Crypton	MBS2229						MBS2229					
100cc.	T 105 SE	2002-2002	Crypton (SER3)	Y2043		222 974	220 569		218 332	MBS2229					
100cc.	YB 100	1982-1986		MBS2202						MBS2206			220 580		218 369
100cc.	YB 100	1987-1992		MBS2206			220 580		218 369	MBS2206			220 580		218 369
100cc.	YN 100	1999-2003	Neo's	O7034	223 058	220 524			206 789	MBS2220			220 583		218 382
100cc.	YQ 100	2000-2004	Aerox	O7034	223 058	220 524			206 789	MBS2220			220 583		218 382
100cc.	YW 100 T	1996-1996	Booster BW'S	Y2031	222 969	220 645			218 352	MBS2220			220 583		218 382
100cc.	YZ 100	1982-1983	J/K	MBS2206			220 580		218 369	MBS2204					
110cc.	Crypton 110	2004-2004		H1052	222 929	220 480				MBS2229					
110cc.	R 110 E	2008-2008		MBS2218						MBS2206			220 580		218 369
110cc.	V 110	1996-1996	Sporty	Y2043		222 974	220 569		218 332	MBS2229					
115cc.	AT 115	2005-2008	(15S1/2B81/2/3) Neo Brasil/ Neo CVT	Y2043		222 974	220 569		218 332	MBS2225					
115cc.	RX 115	1999-1999	(5FS3)	Y2012		220 555				MBS2229					
125cc.	DT 125	1989-1990	Chesterfield Scout							S3040		222 999	220 547		218 566
125cc.	DT 125 (34)	1996-1996		MBS2220			220 583		218 382	MBS2220			220 583		218 382
125cc.	DT 125 LC	1986-1987		Y2015		222 964	220 556		218 317	MBS2204					
125cc.	DT 125 R	1988-2003		Y2015		222 964	220 556		218 317	Y2015		222 964	220 556		218 317
125cc.	DT 125 RE	2004-2004		Y2015		222 964	220 556		218 317	Y2015		222 964	220 556		218 317
125cc.	DT 125 RE	2005-2007		Y2015		222 964	220 556		218 317	K5029		223 024	220 507		218 337
125cc.	DT 125 X	2005-2006		O7061		220 533	223 068		218 339	K5029		223 024	220 507		218 337
125cc.	DT-Z 125	1989-1990	Tenere/Tenere Scout							S3040		222 999	220 547		218 566
125cc.	R 125	2000-2008	LWET/LWT/LV/LEV/LEW	Y2021						MBS2206			220 580		218 369
125cc.	R 125	2000-2007	M/N/P/R/S/ES/T/ET/EV/EW	MBS2206			220 580		218 369	MBS2206			220 580		218 369
125cc.	RD 125 LC	1982-1984		Y2012		220 555				MBS2204					
125cc.	RD 125 LC	1985-1987	(MK2/3)	Y2016	222 965	220 557	222 966		218 569	MBS2204					
125cc.	RZ 125	1985-1985	(1GV)	Y2016	222 965	220 557	222 966		218 569	MBS2204					
125cc.	SR 125	1997-2003		Y2039		220 565	222 972		218 314	MBS2206			220 580		218 369
125cc.	SR 125	1989-1991	(3MW2 Type)	MBS2204						MBS2206			220 580		218 369
125cc.	SR 125 SE	1992-1996		Y2012		220 555				MBS2229					
125cc.	SR 125 SE	1982-1982		MBS2204						MBS2206			220 580		218 369
125cc.	TDR 125	1989-1993	(3XD1/3SH)	O7025			220 521								218 567
125cc.	TDR 125 R	1993-2003	(4GW/GX1/2/3/4)	Y2039		220 565	222 972		218 314	Y2015		222 964	220 556		218 317

KLOCKI I SZCZĘKI HAMULCOWE

Poj. [cc.]	Model	Rok	Specyfikacja modelu	PRZÓD						TYŁ					
				NHC				M-LINE	Siffert	NHC				M-LINE	Siffert
				Symbol	AM-300	AK-150	CU-1			Symbol	AM-300	AK-150	CU-1		
YAMAHA															
125cc.	TW 125	2003-2004	R/S	Y2043		222 974	220 569		218 332	MBS2225					
125cc.	TW 125	1999-2002		Y2043		222 974	220 569		218 332	MBS2206			220 580		218 369
125cc.	TZR 125	1987-1989		Y2016	222 965	220 557	222 966		218 569	MBS2204					
125cc.	TZR 125	1990-1992		Y2013	216 665	216 673	222 963	221 809	218 321	Y2016	222 965	220 557	222 966		218 569
125cc.	TZR 125 R	1993-		Y2030		216 672	222 968		218 551	Y2016	222 965	220 557	222 966		218 569
125cc.	TZR 125 RR	1994-		O7029A						O7006	223 041	223 042	220 517		218 300
125cc.	VP 125	2008-2008	X-City	H1048	222 925	220 479	222 926	221 767	218 594	O7053	223 064	220 529	223 065		218 328
125cc.	XC 125	1993-1995	Beluga							MBS2220			220 583		218 382
125cc.	XC 125 T	1996-	Cygnus	MBS2220			220 583		218 382	MBS2206			220 580		218 369
125cc.	XC 125 TR	1996-2003	Cygnus	Y2015		222 964	220 556		218 317	MBS2206			220 580		218 369
125cc.	XN 125 N	2000-2003	Teo's	O7034	223 058	220 524			206 789	MBS2220			220 583		218 382
125cc.	XQ 125 N	2001-2003	Maxster	O7031		223 054	216 674			O7053	223 064	220 529	223 065		218 328
125cc.	XT 125	1982-1982		MBS2204						MBS2206			220 580		218 369
125cc.	XT 125 X	2005-2008		O7042	223 060	220 526			218 306						218 543
125cc.	XTZ 125 E	2005-2008		S3031		222 995	220 544		218 330	MBS2220			220 583		218 382
125cc.	XTZ 125 K	2005-2008		S3031		222 995	220 544		218 330	MBS2220			220 583		218 382
125cc.	XV 125	1997-2000	Virago	Y2039		220 565	222 972		218 314	MBS2220			220 583		218 382
125cc.	XVS 125	2000-2004		Y2039		220 565	222 972		218 314	MBS2220			220 583		218 382
125cc.	YBR 125 ED	2006-2008	(Tarcza przednia / Brasil)	H1070	222 937					MBS2220			220 583		218 382
125cc.	YBR 125 ED	2005-2006	(3D91)	Y2015		222 964	220 556		218 317	MBS2220			220 583		218 382
125cc.	YF A1D 125	1992-2003	Breeze	MBS2206			220 580		218 369	MBS2220			220 583		218 382
125cc.	YF A1D 125	2000-2008	(Bęben przedni / Brasil)	MBS2220			220 583		218 382	MBS2220			220 583		218 382
125cc.	YF A1W 125 A	1989-1991		MBS2206			220 580		218 369	MBS2204					
125cc.	YF A1W 125 B	1989-1991	Breeze	MBS2206			220 580		218 369	MBS2204					
125cc.	YFM 125	2004-2008	S/GT/GV/GW/GX Grizzly	MBS2206			220 580		218 369	MBS2220			220 583		218 382
125cc.	YP 125	2002-2002	Majesty (SCA9) Taiwan	H1048	222 925	220 479	222 926	221 767	218 594	MBS2220			220 583		218 382
125cc.	YP 125	1998-2000	Majesty	O7031		223 054	216 674			MBS2220			220 583		218 382
125cc.	YP 125	2004-2008	Majesty (5XM1)	O7031		223 054	216 674			O7053	223 064	220 529	223 065		218 328
125cc.	YP 125	2001-2006	Majesty	O7031		223 054	216 674			O7053	223 064	220 529	223 065		218 328
125cc.	YP 125 R	2006-2008	X-Max							O7053	223 064	220 529	223 065		218 328
125cc.	YZ 125	2003-2004	R, S	H1054	222 930		216 677	221 757	218 341	Y2048		222 977	216 678		218 593
125cc.	YZ 125	1998-2000	K, L, M	H1054	222 930		216 677	221 757	218 341	H1037	222 919	222 920	216 679	221 739	218 319
125cc.	YZ 125	2005-2007	T, V, W	H1054	222 930		216 677	221 757	218 341	Y2048		222 977	216 678		218 593
125cc.	YZ 125	2001-2001	N, P	H1054	222 930		216 677	221 757	218 341	H1037	222 919	222 920	216 679	221 739	218 319
125cc.	YZ 125	1992-1997	J, H, G, F, E, D	S3031		222 995	220 544		218 330	S3045		223 002	220 549		
125cc.	YZ 125 A	1990-1991		S3031		222 995	220 544		218 330	K5029		223 024	220 507		218 337
125cc.	YZ 125 B	1990-1991		S3031		222 995	220 544		218 330	K5029		223 024	220 507		218 337
125cc.	YZ 125 U	1988-1988		Y2018						Y2015		222 964	220 556		218 317
125cc.	YZ 125 W	1989-1989		S3031		222 995	220 544		218 330						
125cc.	YZ 125 X	2008-2008	(2T)	Y2058						Y2048		222 977	216 678		218 593
125cc.	YZF-R 125	2008-2008		O7031		223 054	216 674			H1085		220 493			
130cc.	RX 135	1981-1981	(13X)	Y2012		220 555				MBS2204					
150cc.	TZR 150 R	2000-2000	(4AP2)	Y2039		220 565	222 972		218 314	Y2016	222 965	220 557	222 966		218 569
150cc.	XQ 150 N	2001-2003	Maxster	O7031		223 054	216 674			O7053	223 064	220 529	223 065		218 328
175cc.	DT 175	1996-1996	(3TS4)	MBS2220			220 583		218 382	MBS2220			220 583		218 382
200cc.	AG 200 E	1993-1993	(3GX6)	MBS2206			220 580		218 369	MBS2220			220 583		218 382
200cc.	DT 200	1987-1987	(2LR)	Y2015		222 964	220 556		218 317	MBS2204					
200cc.	DT 200 R	1993-1993		Y2015		222 964	220 556		218 317	Y2015		222 964	220 556		218 317
200cc.	DT 200 WR	1992-1993	(3XP)	S3031		222 995	220 544		218 330	S3045		223 002	220 549		
200cc.	SDR 200	1987-1989	(2TV)	Y2016	222 965	220 557	222 966		218 569	Y2016	222 965	220 557	222 966		218 569
200cc.	TW 200	2001-2002	(2JL/4C51/2/3/4/5/6/5LB1/2)	Y2043		222 974	220 569		218 332	MBS2206			220 580		218 369
200cc.	WR 200	1992-1994	D/E/F	S3031		222 995	220 544		218 330	K5029		223 024	220 507		218 337
200cc.	YFM 200	1989-1990	DXW/DX/DXA	MBS2206			220 580		218 369	Y2011	222 962				
200cc.	YFM 200 N	1985-1985		MBS2206			220 580		218 369	Y2011	222 962				
200cc.	YFS 200	1991-2002	B/F/G/H/J/ Blaster	MBS2206			220 580		218 369	Y2034					
200cc.	YFS 200	2003-2006	R/S/T/V Blaster	H1012	222 908	222 907	220 467	221 791	218 351	S3030		222 994	220 543	221 801	218 568
200cc.	YTM 200	1989-1989	EL/DX	MBS2206			220 580		218 369	Y2011	222 962				
220cc.	ST 225	1997-1997		Y2043		222 974	220 569		218 332	MBS2206			220 580		218 369
220cc.	TW 225 E	2003-2003	(5VC1/2)	Y2043		222 974	220 569		218 332	MBS2225					
220cc.	XT 225	1989-1993	(3RW1-5 Serrow)	Y2015		222 964	220 556		218 317	MBS2206			220 580		218 369
220cc.	XT 225	1997-2006	(4VWA/B/D/G/J/L) (Brasil)	Y2015		222 964	220 556		218 317	MBS2220			220 583		218 382
220cc.	XT 225	1986-1987	(2LN) (1KH 020101-) Serrow)	Y2015		222 964	220 556		218 317	MBS2206			220 580		218 369
220cc.	XT 225 W	1993-1998	(4JGI-6 Serrow)	Y2015		222 964	220 556		218 317	S3045		223 002	220 549		
220cc.	YFM 225	1986-1989	S/T/U	MBS2206			220 580		218 369	Y2011	222 962				
220cc.	YTM 225	1985-1985	DRN	MBS2206			220 580		218 369	Y2011	222 962				
230cc.	DT 230	1997-1998	(4TP1/2) Lanza	S3031		222 995	220 544		218 330	S3045		223 002	220 549		
250cc.	250	1999-2004	RL/RM/RN/RP/RR/RS	S3031		222 995	220 544		218 330	S3045		223 002	220 549		
250cc.	250 R	1996-1996	(4GY) Raid/4MR2	S3031		222 995	220 544		218 330	S3045		223 002	220 549		
250cc.	CP 250	2005-2008	(1B71) Maxam/Morphus	Y2039		220 565	222 972		218 314	Y2056					219 089
250cc.	FZR 250	1987-1987		Y2017		220 558	222 967	221 733	218 573	Y2016	222 965	220 557	222 966		218 569
250cc.	FZR 250 R	-	(3LN)	Y2030		216 672	222 968		218 551	Y2016	222 965	220 557	222 966		218 569
250cc.	FZX 250	1991-1992	(3YX1/2/4) Zeal	Y2040		220 566			218 579	Y2016	222 965	220 557	222 966		218 569
250cc.	RD 250	1975-1977	A/B/C	Y2002						MBS2205		220 579			
250cc.	RD 250 LC	1980-1983		Y2009	222 961	220 554				MBS2205		220 579			
250cc.	RD 250 LC	1980-1980		Y2007						MBS2205		220 579			
250cc.	RZ 250	-		Y2009	222 961	220 554				MBS2205		220 579			
250cc.	RZ 250 R	-	(1AR/1XG)	Y2016	222 965	220 557	222 966		218 569	Y2016	222 965	220 557	222 966		218 569
250cc.	RZ 250 R	-		Y2012		220 555				Y2016	222 965	220 557	222 966		218 569
250cc.	RZ 250 RR	-	(5IL)	Y2016	222 965	220 557	222 966		218 569	Y2016	222 965	220 557	222 966		218 569

Poj. [cc.]	Model	Rok	Specyfikacja modelu	PRZÓD						TYŁ					
				NHC				M-LINE	Siffert	NHC				M-LINE	Siffert
				Symbol	AM-300	AK-150	CU-1			Symbol	AM-300	AK-150	CU-1		
YAMAHA															
250cc.	Serrow 250	2005-2005	(3C51/52)	Y2043		222 974	220 569		218 332	K5029		223 024	220 507		218 337
250cc.	SRV 250	1992-1997	Soulfultwin/Renaissa	Y2040		220 566			218 579	MBS2220			220 583		218 382
250cc.	SRX 250	-	(51Y/52E/1JA)	Y2016	222 965	220 557	222 966		218 569	MBS2201					
250cc.	TDR 250	1988-1992		Y2017		220 558	222 967	221 733	218 573	Y2016	222 965	220 557	222 966		218 569
250cc.	TY 250 R	1991-1992		O7022	223 049	223 048	220 520		218 305	MBS2202					
250cc.	TY 250 R	1993-1994		O7022	223 049	223 048	220 520		218 305	O7022	223 049	223 048	220 520		218 305
250cc.	TYZ 250 R	1993-1996		O7022	223 049	223 048	220 520		218 305	O7022	223 049	223 048	220 520		218 305
250cc.	TZR 250	1990-1990	(3MA3/A5)	Y2030		216 672	222 968		218 551	Y2016	222 965	220 557	222 966		218 569
250cc.	TZR 250	1987-1992	(2MA/2XW)	Y2017		220 558	222 967	221 733	218 573	Y2016	222 965	220 557	222 966		218 569
250cc.	TZR 250	1987-1987	(1KT/2AW)	Y2017		220 558	222 967	221 733	218 573	Y2016	222 965	220 557	222 966		218 569
250cc.	TZR 250	1989-1989	(3MAI)	Y2030		216 672	222 968		218 551	Y2016	222 965	220 557	222 966		218 569
250cc.	TZR 250	1995-1996	RS/SPR (3XVA/3XVC)	Y2030		216 672	222 968		218 551	Y2016	222 965	220 557	222 966		218 569
250cc.	TZR 250 R	1991-1991	(3XV1/4/6)	Y2030		216 672	222 968		218 551	Y2016	222 965	220 557	222 966		218 569
250cc.	TZR 250 RS	1992-1994	(3XV8/9)	Y2030		216 672	222 968		218 551	Y2016	222 965	220 557	222 966		218 569
250cc.	TZR 250 SP	1990-1990	(3MA4)	Y2030		216 672	222 968		218 551	Y2016	222 965	220 557	222 966		218 569
250cc.	VP 250 X-City	2007-2008		H1048	222 925	220 479	222 926	221 767	218 594	Y2043		222 974	220 569		218 332
250cc.	WR 250	2003-2004	FR/FS	H1054	222 930		216 677	221 757	218 341	Y2048		222 977	216 678		218 593
250cc.	WR 250	1991-1997	ZB/ZD/ZE/ZF/ZG/ZH/ZJ	S3031		222 995	220 544		218 330	K5029		223 024	220 507		218 337
250cc.	WR 250	2005-2008	FT/FV/FW/FX	H1054	222 930		216 677	221 757	218 341	Y2048		222 977	216 678		218 593
250cc.	WR 250 FN	2001-2001		H1054	222 930		216 677	221 757	218 341	H1037	222 919	222 920	216 679	221 739	218 319
250cc.	WR 250 FP	2002-2002		H1054	222 930		216 677	221 757	218 341	H1037	222 919	222 920	216 679	221 739	218 319
250cc.	WR 250 RX	2008-2008		H1054	222 930		216 677	221 757	218 341	Y2048		222 977	216 678		218 593
250cc.	WR 250 XX	2008-2008	(Supermoto) (32D2/4)	H1045	216 662	220 477	222 924	221 743	215 191	Y2048		222 977	216 678		218 593
250cc.	WR 250 ZK	1998-1998	(5EN1)	H1054	222 930		216 677	221 757	218 341	H1037	222 919	222 920	216 679	221 739	218 319
250cc.	XG 250	2004-2006	Tricker, (5XT1)	Y2043		222 974	220 569		218 332	K5029		223 024	220 507		218 337
250cc.	XT 250 X	2006-2006		Y2043		222 974	220 569		218 332	K5029		223 024	220 507		218 337
250cc.	XTZ 250	2007-2008		Y2032		220 561			218 331	K5029		223 024	220 507		218 337
250cc.	XV 250	1989-1994	Virago	Y2012		220 555				MBS2220			220 583		218 382
250cc.	XV 250 S	1995-2000	Virago	Y2039		220 565	222 972		218 314	MBS2220			220 583		218 382
250cc.	XVS 250	2001-2003	Dragster	Y2039		220 565	222 972		218 314	MBS2220			220 583		218 382
250cc.	YBR 250	2007-2008	(SD11)	H1052	222 929	220 480									
250cc.	YDS-7	1973-1975		MBS2214						MBS2205		220 579			
250cc.	YFB 250	1992-1994		MBS2206			220 580		218 369	MBS2222					
250cc.	YFM 250	2001-2004	XN/XP/XR/XS Bear Tracker	H1012	222 908	222 907	220 467	221 791	218 351	MBS2222					
250cc.	YFM 250	2008-2008	RX Raptor , lewa str.	Y2060			222 984			S3030		222 994	220 543	221 801	218 568
250cc.	YFM 250	2005-2006	BT/BV Bruin	H1012	222 908	222 907	220 467	221 791	218 351	MBS2226					
250cc.	YFM 250	1990-1992	W/A/B	MBS2222						Y2011	222 962				
250cc.	YFM 250	2008-2008	RX Raptor, prawa str.	Y2059			222 983								
250cc.	YFM 250	2007-2008	BW/BX Big Bear	H1012	222 908	222 907	220 467	221 791	218 351	MBS2226					
250cc.	YP 250	1996-1998	Majesty	Y2039		220 565	222 972		218 314	MBS2217					
250cc.	YP 250	1998-1999	DX/A Majesty	Y2039		220 565	222 972		218 314	Y2043		222 974	220 569		218 332
250cc.	YP 250	2000-2003	Majesty	Y2039		220 565	222 972		218 314	Y2043		222 974	220 569		218 332
250cc.	YP 250 R	2005-2008	X-Max							Y2043		222 974	220 569		218 332
250cc.	YS 250	2006-2008	(1S41/2/3) Fazer (Brasil)	H1052	222 929	220 480				MBS2225					
250cc.	YTZ 250	1985-1986	N/S TR1-Z	Y2015		222 964	220 556		218 317	Y2015		222 964	220 556		218 317
250cc.	YZ 250	1990-1991	A/WRA/B	S3031		222 995	220 544		218 330	K5029		223 024	220 507		218 337
250cc.	YZ 250	2003-2004	FR/FS	H1054	222 930		216 677	221 757	218 341	Y2048		222 977	216 678		218 593
250cc.	YZ 250	1992-1997	D/E/F/G/H/J	S3031		222 995	220 544		218 330	S3045		223 002	220 549		
250cc.	YZ 250	2005-2006	FT/FV	H1054	222 930		216 677	221 757	218 341	Y2048		222 977	216 678		218 593
250cc.	YZ 250	1989-1989	W/WRW	S3031		222 995	220 544		218 330						
250cc.	YZ 250	2005-2007	T/V/W	H1054	222 930		216 677	221 757	218 341	Y2048		222 977	216 678		218 593
250cc.	YZ 250	1998-2000	K/L/M	H1054	222 930		216 677	221 757	218 341	H1037	222 919	222 920	216 679	221 739	218 319
250cc.	YZ 250	2003-2004	R/S	H1054	222 930		216 677	221 757	218 341	Y2048		222 977	216 678		218 593
250cc.	YZ 250	2007-2008	FW/FX	Y2058						Y2048		222 977	216 678		218 593
250cc.	YZ 250 FN	2001-2001		H1054	222 930		216 677	221 757	218 341	H1037	222 919	222 920	216 679	221 739	218 319
250cc.	YZ 250 FP	2002-2002		H1054	222 930		216 677	221 757	218 341	H1037	222 919	222 920	216 679	221 739	218 319
250cc.	YZ 250 N	2001-2001		H1054	222 930		216 677	221 757	218 341	H1037	222 919	222 920	216 679	221 739	218 319
250cc.	YZ 250 P	2002-2002		H1054	222 930		216 677	221 757	218 341	H1037	222 919	222 920	216 679	221 739	218 319
250cc.	YZ 250 U	1988-1988		Y2018						Y2015		222 964	220 556		218 317
250cc.	YZ 250 X	2008-2008	(2T)	Y2058						Y2048		222 977	216 678		218 593
300cc.	VP 300	2003-2005	Versity	O7031		223 054	216 674			O7031		223 054	216 674		
300cc.	XC 300	2006-2006	Versity	H1048	222 925	220 479	222 926	221 767	218 594	O7031		223 054	216 674		
350cc.	350 A	1990-1995	(3GJ)	Y2018						MBS2220			220 583		218 382
350cc.	RD 350	1974-1976	A/B	Y2002						MBS2205		220 579			
350cc.	RD 350	1985-1992	F/F2	Y2016	222 965	220 557	222 966		218 569	Y2016	222 965	220 557	222 966		218 569
350cc.	RD 350 LC	1980-1980		Y2007						MBS2205		220 579			
350cc.	RD 350 LC	1981-1982		Y2009	222 961	220 554				MBS2205		220 579			
350cc.	RD 350 N	1985-1985		Y2016	222 965	220 557	222 966		218 569	Y2016	222 965	220 557	222 966		218 569
350cc.	RD 350 R	1992-1995		Y2016	222 965	220 557	222 966		218 569	Y2016	222 965	220 557	222 966		218 569
350cc.	RD 350 YPVS	1983-1984		Y2012		220 555				Y2013	216 665	216 673	222 963	221 809	218 321
350cc.	RIZ 350	1992-1992		Y2030		216 672	222 968		218 551	Y2016	222 965	220 557	222 966		218 569
350cc.	XT 350	1991-1995		Y2015		222 964	220 556		218 317	MBS2220			220 583		218 382
350cc.	XT 350	1985-1990		Y2015		222 964	220 556		218 317	MBS2204					
350cc.	YFM 350	1996-1998	FWH/FWJ/FWK Big Bear	MBS2219						MBS2217					
350cc.	YFM 350	2007-2008	FGW/FGX Grizzly	H1012	222 908	222 907	220 467	221 791	218 351	MBS2226					
350cc.	YFM 350	2007-2008	4x4 Grizzly	H1012	222 908	222 907	220 467	221 791	218 351	MBS2226					
350cc.	YFM 350	1993-1995	ERE/ERF/ERG	MBS2222						Y2011	222 962				
350cc.	YFM 350	2004-2008	Raptor	S3030		222 994	220 543	221 801	218 568	S3030		222 994	220 543	221 801	218 568
350cc.	YFM 350	1992-2004		H1012	222 908	222 907	220 467	221 791	218 351	S3030		222 994	220 543	221 801	218 568

KLOCKI I SZCZĘKI HAMULCOWE

Poj. [cc.]	Model	Rok	Specyfikacja modelu	PRZÓD						TYŁ					
				NHC				M-LINE	Siffert	NHC				M-LINE	Siffert
				Symbol	AM-300	AK-150	CU-1			Symbol	AM-300	AK-150	CU-1		
YAMAHA															
350cc.	YFM 350	2004-2006	Bruin 4x4	H1012	222 908	222 907	220 467	221 791	218 351	MBS2226					
350cc.	YFM 350	2007-2008	2WD Grizzly	H1012	222 908	222 907	220 467	221 791	218 351	MBS2226					
350cc.	YFM 350	1987-1988	FWT/FWU Big Bear	MBS2212						Y2011	222 962				
350cc.	YFM 350	1995-2004	Wolverine	H1012	222 908	222 907	220 467	221 791	218 351	S3030		222 994	220 543	221 801	218 568
350cc.	YFM 350	2006-2008	2WD - Wolverine	H1012	222 908	222 907	220 467	221 791	218 351	MBS2226					
350cc.	YFM 350	1992-1992	ERD	MBS2222						Y2011	222 962				
350cc.	YFM 350	2004-2006	Bruin 2x4	H1012	222 908	222 907	220 467	221 791	218 351	MBS2226					
350cc.	YFM 350 L	1999-1999	Big Bear	H1012	222 908	222 907	220 467	221 791	218 351						
350cc.	YFU 350	1989-1990	1W/YFU1-T	MBS2222						MBS2223					
350cc.	YFW 350	1989-1995		MBS2219						Y2011	222 962				
350cc.	YFZ 350	1988-2006	Banshee	H1012	222 908	222 907	220 467	221 791	218 351	S3030		222 994	220 543	221 801	218 568
360cc.	XS 360 B	1975-1975		Y2002						MBS2205		220 579			
400cc.	FZ 400	1996-1996	(4YR1)	Y2042		222 973	220 568		218 343	Y2016	222 965	220 557	222 966		218 569
400cc.	FZ 400 N	1985-1985	(IKF/46K/33M)	Y2013	216 665	216 673	222 963	221 809	218 321	Y2016	222 965	220 557	222 966		218 569
400cc.	FZR 400	1987-1987	RSP, (2TK-EXUP)	Y2017		220 558	222 967	221 733	218 573	Y2016	222 965	220 557	222 966		218 569
400cc.	FZR 400	1992-1992	RR, (4DX)	Y2030		216 672	222 968		218 551	Y2016	222 965	220 557	222 966		218 569
400cc.	FZR 400	-	RR, (3TJ1)	Y2030		216 672	222 968		218 551	Y2016	222 965	220 557	222 966		218 569
400cc.	FZR 400	1988-1988	(3EN1)	Y2017		220 558	222 967	221 733	218 573	Y2016	222 965	220 557	222 966		218 569
400cc.	FZR 400	1986-1986	Genesis, (1WG)	Y2013	216 665	216 673	222 963	221 809	218 321	Y2016	222 965	220 557	222 966		218 569
400cc.	FZR 400	-	RRSP, (3TJ2/6/7) (ITJ)	Y2030		216 672	222 968		218 551	Y2016	222 965	220 557	222 966		218 569
400cc.	FZR 400	1989-1989	R, (3EN2)	Y2017		220 558	222 967	221 733	218 573	Y2016	222 965	220 557	222 966		218 569
400cc.	SR 400	-	(BC-RH01J)	Y2040		220 566			218 579	MBS2201					
400cc.	SRX 400	1985-1985	(1JL)	Y2013	216 665	216 673	222 963	221 809	218 321	Y2016	222 965	220 557	222 966		218 569
400cc.	SRX 400	1990-1996	(3VN1/3VN2/3VN5)	Y2017		220 558	222 967	221 733	218 573	Y2016	222 965	220 557	222 966		218 569
400cc.	WR 400	1999-2000	FL/FM	H1054	222 930		216 677	221 757	218 341	H1037	222 919	222 920	216 679	221 739	218 319
400cc.	WR 400 FK	1998-1998		H1054	222 930		216 677	221 757	218 341	S3045		223 002	220 549		
400cc.	WR 400 FN	2001-2001		H1054	222 930		216 677	221 757	218 341	H1037	222 919	222 920	216 679	221 739	218 319
400cc.	XJR 400	1995-1999	Zaciski Brembo	Y2042		222 973	220 568		218 343	Y2016	222 965	220 557	222 966		218 569
400cc.	XJR 400	1993-1996	(4HM1/4HM2/4HM4/4HM7)	Y2039		220 565	222 972		218 314	Y2016	222 965	220 557	222 966		218 569
400cc.	XS 400	1982-1982		Y2012		220 555				MBS2217					
400cc.	XVS 400	1996-1996		Y2040		220 566			218 579	MBS2216		220 582			
400cc.	YFM 400	2005-2006	FAT/FAV (Big Bear)	H1012	222 908	222 907	220 467	221 791	218 351	Y2049		222 978	222 979		
400cc.	YFM 400	2003-2004	FAR/FAS Kodiak Auto	H1012	222 908	222 907	220 467	221 791	218 351	MBS2217					
400cc.	YFM 400	2000-2001	FAM/FAN	H1012	222 908	222 907	220 467	221 791	218 351	Y2049		222 978	222 979		
400cc.	YFM 400	2007-2008	FGW/FGX Grizzly	H1012	222 908	222 907	220 467	221 791	218 351	Y2049		222 978	222 979		
400cc.	YFM 400	2003-2003	AR Kodiak (5VH3/4)	H1012	222 908	222 907	220 467	221 791	218 351	MBS2226					
400cc.	YFM 400	2003-2004	FPR/FPS Big Bear	H1012	222 908	222 907	220 467	221 791	218 351	MBS2217					
400cc.	YP 400	2004-2008	Majesty	Y2039		220 565	222 972		218 314	Y2056					219 089
400cc.	YZ 400 FK	1998-1998		H1054	222 930		216 677	221 757	218 341	S3045		223 002	220 549		
400cc.	YZ 400 FL	1999-1999		H1054	222 930		216 677	221 757	218 341	H1037	222 919	222 920	216 679	221 739	218 319
450cc.	WR 426 FN	2001-2001		H1054	222 930		216 677	221 757	218 341	H1037	222 919	222 920	216 679	221 739	218 319
450cc.	WR 426 FP	2002-2002		H1054	222 930		216 677	221 757	218 341	H1037	222 919	222 920	216 679	221 739	218 319
450cc.	WR 450	2007-2008	FW/FX	H1054	222 930		216 677	221 757	218 341	Y2048		222 977	216 678		218 593
450cc.	WR 450	2003-2004	FR/FS	H1054	222 930		216 677	221 757	218 341	Y2048		222 977	216 678		218 593
450cc.	WR 450	2005-2006	FT/FV	H1054	222 930		216 677	221 757	218 341	Y2048		222 977	216 678		218 593
450cc.	YFM 450	2007-2008	FGW/FGX Grizzly	H1012	222 908	222 907	220 467	221 791	218 351	Y2049		222 978	222 979		
450cc.	YFM 450	2006-2007	Wolverine, lewa str.	S3031		222 995	220 544		218 330	Y2049		222 978	222 979		
450cc.	YFM 450	2003-2004	FAR/FAS Kodiak (5ND3/4)	H1012	222 908	222 907	220 467	221 791	218 351	Y2049		222 978	222 979		
450cc.	YFM 450	2006-2007	Wolverine, prawa str.	Y2032		220 561			218 331						
450cc.	YFM 450	2005-2006	FAT/FAHT/FAV (Kodiak)	H1012	222 908	222 907	220 467	221 791	218 351	Y2049		222 978	222 979		
450cc.	YFZ 450	2004-2005	S/T, prawa str.	Y2032		220 561			218 331						
450cc.	YFZ 450	2006-2008	V/W/X, lewa str.	S3031		222 995	220 544		218 330	H1077	222 943				218 565
450cc.	YFZ 450	2004-2005	S/T, lewa str.	S3031		222 995	220 544		218 330	S3030		222 994	220 543	221 801	218 568
450cc.	YFZ 450	2006-2008	V/W/X, prawa str.	Y2032		220 561			218 331						
450cc.	YZ 426 FM	2000-2000		H1054	222 930		216 677	221 757	218 341	H1037	222 919	222 920	216 679	221 739	218 319
450cc.	YZ 426 FN	2001-2001		H1054	222 930		216 677	221 757	218 341	H1037	222 919	222 920	216 679	221 739	218 319
450cc.	YZ 426 FP	2002-2002		H1054	222 930		216 677	221 757	218 341	H1037	222 919	222 920	216 679	221 739	218 319
450cc.	YZ 450	2003-2004	FR/FS	H1054	222 930		216 677	221 757	218 341	Y2048		222 977	216 678		218 593
450cc.	YZ 450	2005-2006	FT/FV	H1054	222 930		216 677	221 757	218 341	Y2048		222 977	216 678		218 593
450cc.	YZ 450 FW	2007-2007		H1054	222 930		216 677	221 757	218 341	O7065		223 069	216 676		218 592
450cc.	YZ 450 FX	2008-2008		H1054	222 930		216 677	221 757	218 341	Y2048		222 977	216 678		218 593
500cc.	RD 500 LC	1984-1986		Y2013	216 665	216 673	222 963	221 809	218 321	Y2016	222 965	220 557	222 966		218 569
500cc.	TX 500 B	1975-1977		Y2002						MBS2210		220 581			
500cc.	WR 500 ZD	1992-1992		S3031		222 995	220 544		218 330	K5029		223 024	220 507		218 337
500cc.	XP 500	2001-2003	N/P/R T-Max	Y2040		220 566			218 579						218 557
500cc.	XP 500	2004-2007	S/T/V T-Max (5VU1/2)	Y2039		220 565	222 972		218 314	Y2056					219 089
500cc.	XP 500	2008-2008	T-Max	Y2030		216 672	222 968		218 551	Y2056					219 089
500cc.	XS 500 B	1975-1977		Y2002						MBS2210		220 581			
550cc.	XJ 550	1981-1983	RH/RJ/RK Seca	Y2009	222 961	220 554				MBS2217					
550cc.	XJ 550	1981-1984		Y2009	222 961	220 554				MBS2210		220 581			
550cc.	XJ 550	1981-1983	H/J/K Maxim	Y2009	222 961	220 554				MBS2210		220 581			
550cc.	XV 535	1988-1994	Virago	Y2027		220 559				MBS2216		220 582			
550cc.	XV 535	1995-2003	S Virago	Y2040		220 566			218 579	MBS2216		220 582			
550cc.	XZ 550	1982-1984		Y2012		220 555				MBS2210		220 581			
600cc.	600 E	1994-2001	(4LW3/4LW4/4GV4/4GV5)	O7031		223 054	216 674			O7032		223 055	216 675		218 340
600cc.	600 E	1994-1995	(4GV2)	O7031		223 054	216 674			S3045		223 002	220 549		
600cc.	600 K	1993-1995	(tylny zacisk Nissin)	O7031		223 054	216 674			S3045		223 002	220 549		
600cc.	600 K	1995-1996	(tylny zacisk Brembo)	O7031		223 054	216 674			O7032		223 055	216 675		218 340
600cc.	600 R	1997-1997	(5CH1)	O7031		223 054	216 674			O7032		223 055	216 675		218 340

Poj. [cc.]	Model	Rok	Specyfikacja modelu	PRZÓD						TYŁ					
				NHC				M-LINE	Siffert	NHC				M-LINE	Siffert
				Symbol	AM-300	AK-150	CU-1			Symbol	AM-300	AK-150	CU-1		
YAMAHA															
600cc.	600 R	1998-1999	(5CH2)	O7031		223 054	216 674			O7032		223 055	216 675		218 340
600cc.	600 R	2000-2002	(5CH3)	O7031		223 054	216 674			O7032		223 055	216 675		218 340
600cc.	600 RE	2004-2004	(5CH5)	O7031		223 054	216 674			O7032		223 055	216 675		218 340
600cc.	600 W	1989-1992	(59X2JT/3SW1)	Y2018						MBS2220			220 583		218 382
600cc.	FZ 600	1987-1988		Y2013	216 665	216 673	222 963	221 809	218 321	Y2016	222 965	220 557	222 966		218 569
600cc.	FZ6 600	2004-2007	ABS, (zacisk 2-tłoczkowy)	Y2039		220 565	222 972		218 314	H1057	222 933	216 667	220 483	221 755	218 338
600cc.	FZ6 600	2004-2007	ABS, (zacisk 2-tłoczkowy)	Y2039		220 565	222 972		218 314	H1057	222 933	216 667	220 483	221 755	218 338
600cc.	FZ6 600 S2	2007-2008	ABS	Y2030		216 672	222 968		218 551	H1057	222 933	216 667	220 483	221 755	218 338
600cc.	FZ6 600 S2	2007-2008	ABS Fazer, (zacisk 4-tłoczkowy)							H1057	222 933	216 667	220 483	221 755	218 338
600cc.	FZR 600	1989-1989		Y2013	216 665	216 673	222 963	221 809	218 321	Y2013	216 665	216 673	222 963	221 809	218 321
600cc.	FZR 600	1990-1993		Y2035		220 563			218 581	Y2013	216 665	216 673	222 963	221 809	218 321
600cc.	FZR 600 R	1994-1995		Y2035		220 563			218 581	Y2013	216 665	216 673	222 963	221 809	218 321
600cc.	FZS 600	1998-2003	Fazer	Y2030		216 672	222 968		218 551	Y2016	222 965	220 557	222 966		218 569
600cc.	SRX 600	1990-1990	(3SX)	Y2017		220 558	222 967	221 733	218 573	Y2016	222 965	220 557	222 966		218 569
600cc.	SRX 600	1986-1987		Y2016	222 965	220 557	222 966		218 569	Y2016	222 965	220 557	222 966		218 569
600cc.	SRX 600	1985-1985	(1JK)	Y2016	222 965	220 557	222 966		218 569	Y2016	222 965	220 557	222 966		218 569
600cc.	XJ 600	1984-1991		Y2013	216 665	216 673	222 963	221 809	218 321	Y2013	216 665	216 673	222 963	221 809	218 321
600cc.	XJ 600 N	1998-2003		Y2039		220 565	222 972		218 314	Y2016	222 965	220 557	222 966		218 569
600cc.	XJ 600 N	1995-1997		Y2040		220 566			218 579	Y2016	222 965	220 557	222 966		218 569
600cc.	XJ 600 S	1992-1997	Diversion	Y2040		220 566			218 579	Y2016	222 965	220 557	222 966		218 569
600cc.	XJ 600 S	1998-2003	Diversion	Y2039		220 565	222 972		218 314	Y2016	222 965	220 557	222 966		218 569
600cc.	XT 600	1987-1987		Y2019					218 572	Y2015		222 964	220 556		218 317
600cc.	XT 600	1988-1990	Tenere	Y2019					218 572	Y2015		222 964	220 556		218 317
600cc.	XT 600	1984-1986		Y2012		220 555				MBS2201					
600cc.	XT 600 E	1992-1994		Y2033		222 970	220 562		218 577	Y2015		222 964	220 556		218 317
600cc.	XT 600 E	1995-2003		Y2033		222 970	220 562		218 577	Y2015		222 964	220 556		218 317
600cc.	XT 600 Z	1984-1984	Tenere	Y2012		220 555				MBS2201					
600cc.	XT 600 Z	1988-1990	Tenere	Y2019					218 572	Y2015		222 964	220 556		218 317
600cc.	XT 600 Z	1985-1988	Tenere	Y2019					218 572	MBS2201					
600cc.	YFM 600	1998-2001	Grizzly	H1018				221 801		MBS2217					
600cc.	YFM 600	2000-2000	HM Grizzly Hunting	H1018				221 801		MBS2217					
600cc.	YX 600	1986-1990	Radian	Y2013	216 665	216 673	222 963	221 809	218 321	MBS2210		220 581			
600cc.	YZF 600 R	2003-2004		Y2030		216 672	222 968		218 551	H1057	222 933	216 667	220 483	221 755	218 338
600cc.	YZF 600 R	1996-2003	Thunder cat	Y2030		216 672	222 968		218 551	Y2013	216 665	216 673	222 963	221 809	218 321
600cc.	YZF 600 R	2005-2007								H1057	222 933	216 667	220 483	221 755	218 338
600cc.	YZF 600 R	1999-2002		Y2030		216 672	222 968		218 551	Y2043		222 974	220 569		218 332
600cc.	YZF 600 R	2008-2008	(13S1)							H1057	222 933	216 667	220 483	221 755	218 338
650cc.	XJ 650	1982-1982	Turbo	Y2012		220 555				MBS2216		220 582			
650cc.	XJ 650	1980-1983	G/H/J/K Maxim	Y2006						MBS2210		220 581			
650cc.	XJ 650	1980-1984		H1078		220 489	216 682		218 550	MBS2216		220 582			
650cc.	XJ 650 LH	1981-1981	Midnight	Y2006						MBS2210		220 581			
650cc.	XJ 650 LK	1983-1983	Seca	Y2012		220 555				MBS2216		220 582			
650cc.	XJ 650 RJ	1982-1982	Seca	H1078		220 489	216 682		218 550	MBS2216		220 582			
650cc.	XS 650	1977-1981		H1078		220 489	216 682		218 550	MBS2205		220 579			
650cc.	XS 650	1975-1975		H1036						MBS2205		220 579			
650cc.	XS 650 SE	1981-1981		Y2003						MBS2205		220 579			
650cc.	XVS 650	1997-2004	Drag Star	Y2040		220 566			218 579	MBS2216		220 582			
650cc.	XVS 650 A	1998-2007	Drag Star Classic	Y2040		220 566			218 579	MBS2216		220 582			
660cc.	MT03 660	2006-2008		Y2039		220 565	222 972		218 314	O7032		223 055	216 675		218 340
660cc.	SZR 660	1996-1997		O7029A						O7006	223 041	223 042	220 517		218 300
660cc.	XT 660 R	2004-2008		O7061		220 533	223 068		218 339	O7032		223 055	216 675		218 340
660cc.	XT 660 X	2004-2008	Supermoto	Y2042		222 973	220 568		218 343	O7032		223 055	216 675		218 340
660cc.	XT 660 Z	2008-2008	Tenere	O7031		223 054	216 674			O7032		223 055	216 675		218 340
660cc.	XTZ 660	1991-1998	Tenere	Y2033		222 970	220 562		218 577	Y2015		222 964	220 556		218 317
660cc.	YFM 660	2002-2008	FWA Grizzly	H1018				221 801		Y2047		222 976			
660cc.	YFM 660	2001-2005	RN/RP/RR/RS/RT Raptor	H1018				221 801		S3030		222 994	220 543	221 801	218 568
660cc.	YFM 660	2003-2005	FR/FS/FT Grizzly	H1018				221 801		Y2047		222 976			
660cc.	YXR 660	2004-2006	Rhino 4x4 Side, lewa str.	S3031		222 995	220 544		218 330	Y2055		222 981	222 982		
660cc.	YXR 660	2004-2006	Rhino 4x4 Side, prawa str.	Y2032		220 561			218 331						
700cc.	FZX 700	1986-1987	S/SC/T/TC Fazer	Y2013	216 665	216 673	222 963	221 809	218 321	Y2013	216 665	216 673	222 963	221 809	218 321
700cc.	YFM 700	2006-2008	Raptor prawa str.	Y2032		220 561			218 331						
700cc.	YFM 700	2007-2008	Grizzly lewa str.	Y2060			222 984			Y2062			222 986		
700cc.	YFM 700	2006-2008	Raptor lewa str.	S3031		222 995	220 544		218 330	Y2055		222 981	222 982		
700cc.	YFM 700	2007-2008	Grizzly prawa str.	Y2059			222 983			Y2061			222 985		
750cc.	FZ 750	1985-1988		Y2013	216 665	216 673	222 963	221 809	218 321	Y2013	216 665	216 673	222 963	221 809	218 321
750cc.	FZ 750	1989-1991		Y2017		220 558	222 967	221 733	218 573	Y2013	216 665	216 673	222 963	221 809	218 321
750cc.	FZR 750	1987-1987	Genesis	Y2017		220 558	222 967	221 733	218 573	Y2013	216 665	216 673	222 963	221 809	218 321
750cc.	FZR 750 R	1989-1990	OWO1	S3033		220 545	222 997		218 335	Y2013	216 665	216 673	222 963	221 809	218 321
750cc.	FZX 750	1987-1987		Y2013	216 665	216 673	222 963	221 809	218 321	Y2013	216 665	216 673	222 963	221 809	218 321
750cc.	XJ 750	1981-1983	RF/RJ/RK Seca	Y2009	222 961	220 554				MBS2216		220 582			
750cc.	XJ 750	1982-1984		Y2009	222 961	220 554				MBS2216		220 582			
750cc.	XS 750	1977-1979		H1078		220 489	216 682		218 550	Y2003					
750cc.	XTZ 750	1989-1995	Super Tenere, lewa str.	S3031		222 995	220 544		218 330	H1052	222 929	220 480			
750cc.	XTZ 750	1989-1995	Super Tenere, prawa str.	Y2032		220 561			218 331						
750cc.	XV 750	1994-1997	Virago	Y2040		220 566			218 579	MBS2216		220 582			
750cc.	XV 750	1992-1993	Virago	Y2013	216 665	216 673	222 963	221 809	218 321	MBS2210		220 581			
750cc.	XV 750 SE	1981-1981		Y2006						MBS2210		220 581			
750cc.	YZF 750	1993-1997	R/SP	Y2041		220 567		221 765		Y2013	216 665	216 673	222 963	221 809	218 321
750cc.	YZF-R7 750	1999-2001	(Road Version) (5FL1)	Y2030		216 672	222 968		218 551	Y2044		220 570	222 975		218 584

KLOCKI I SZCZĘKI HAMULCOWE

Poj. [cc.]	Model	Rok	Specyfikacja modelu	PRZÓD						TYŁ					
				NHC				M-LINE	Siffert	NHC				M-LINE	Siffert
				Symbol	AM-300	AK-150	CU-1			Symbol	AM-300	AK-150	CU-1		
YAMAHA															
850cc.	TDM 850	1991-1995		Y2017		220 558	222 967	221 733	218 573	Y2013	216 665	216 673	222 963	221 809	218 321
850cc.	TDM 850	1996-2001		Y2035		220 563			218 581	Y2013	216 665	216 673	222 963	221 809	218 321
850cc.	TRX 850	1996-1999		Y2017		220 558	222 967	221 733	218 573	Y2013	216 665	216 673	222 963	221 809	218 321
850cc.	XS 850	1980-1980		H1078		220 489	216 682		218 550	Y2003					
900cc.	TDM 900	2002-2008	P/R/S/T/V/W/X	Y2030		216 672	222 968		218 551						218 590
900cc.	TDM 900	2005-2008	AT/AV/AW/AX (ABS)	Y2030		216 672	222 968		218 551						218 590
900cc.	XJ 900	1983-1994		Y2013	216 665	216 673	222 963	221 809	218 321	Y2013	216 665	216 673	222 963	221 809	218 321
900cc.	XJ 900 F	1987-1994		Y2013	216 665	216 673	222 963	221 809	218 321	Y2013	216 665	216 673	222 963	221 809	218 321
900cc.	XJ 900 S	1995-2003	Diversion	Y2040		220 566			218 579	Y2013	216 665	216 673	222 963	221 809	218 321
1000cc.	FZ1 1000	2006-2008	(Naked) (2D1)							H1057	222 933	216 667	220 483	221 755	218 338
1000cc.	FZ1 1000	2006-2008	(3C3) (Half fairing)							H1057	222 933	216 667	220 483	221 755	218 338
1000cc.	FZR 1000	1987-1988	Genesis	Y2017		220 558	222 967	221 733	218 573	Y2013	216 665	216 673	222 963	221 809	218 321
1000cc.	FZR 1000	1994-1995	EXUP	Y2041		220 567		221 765		Y2013	216 665	216 673	222 963	221 809	218 321
1000cc.	FZR 1000	1989-1990	EXUP	Y2035		220 563			218 581	Y2013	216 665	216 673	222 963	221 809	218 321
1000cc.	FZR 1000	1991-1993	EXUP	Y2036		220 564				Y2013	216 665	216 673	222 963	221 809	218 321
1000cc.	FZS 1000	2001-2005	Fazer	Y2030		216 672	222 968		218 551	Y2045		220 571			218 589
1000cc.	GTS 1000	1993-1999								Y2013	216 665	216 673	222 963	221 809	218 321
1000cc.	XS-V1 1000	2008-2008	Sakura	Y2039		220 565	222 972		218 314						
1000cc.	XV 1000	1986-1986	Virago	Y2013	216 665	216 673	222 963	221 809	218 321	MBS2216		220 582			
1000cc.	XV 1000	1981-1981	TR1	H1078		220 489	216 682		218 550	MBS2216		220 582			
1000cc.	XV 1000 SE	1988-1988	Virago	Y2013	216 665	216 673	222 963	221 809	218 321	MBS2216		220 582			
1000cc.	YZF 1000 R	1996-2001	Thunderace	Y2030		216 672	222 968		218 551	Y2013	216 665	216 673	222 963	221 809	218 321
1000cc.	YZF R1 1000	2004-2006								H1057	222 933	216 667	220 483	221 755	218 338
1000cc.	YZF R1 1000	1998-2001		Y2030		216 672	222 968		218 551	Y2044		220 570	222 975		218 584
1000cc.	YZF R1 1000	2002-2003		Y2030		216 672	222 968		218 551	Y2043		222 974	220 569		218 332
1000cc.	YZF R1 1000	2007-2008	(6 tłoczkowy zacisk radialny)	Y2064			222 987			H1057	222 933	216 667	220 483	221 755	218 338
1000cc.	YZF-R1SP 1000	2006-2006								H1057	222 933	216 667	220 483	221 755	218 338
1100cc.	BT 1100	2002-2006	P/R/S/T/V Bulldog	Y2030		216 672	222 968		218 551	Y2013	216 665	216 673	222 963	221 809	218 321
1100cc.	FJ 1100	1984-1985		Y2013	216 665	216 673	222 963	221 809	218 321	Y2013	216 665	216 673	222 963	221 809	218 321
1100cc.	XS 1100	1978-1980		H1078		220 489	216 682		218 550	Y2003					
1100cc.	XS 1100 S	1981-1981		Y2009	222 961	220 554				Y2003					
1100cc.	XV 1100	1994-1998	Virago	Y2040		220 566			218 579	MBS2216		220 582			
1100cc.	XV 1100	1999-1999	Virago	Y2039		220 565	222 972		218 314	Y2013	216 665	216 673	222 963	221 809	218 321
1100cc.	XV 1100	1989-1993	Virago	Y2013	216 665	216 673	222 963	221 809	218 321	MBS2216		220 582			
1100cc.	XVS 1100	1999-2004	Drag Star	Y2039		220 565	222 972		218 314	Y2013	216 665	216 673	222 963	221 809	218 321
1100cc.	XVS 1100 A	2000-2006	Dragstar Classic	Y2039		220 565	222 972		218 314	Y2013	216 665	216 673	222 963	221 809	218 321
1200cc.	FJ 1200	1986-1987	(ITX Type)	Y2013	216 665	216 673	222 963	221 809	218 321	Y2013	216 665	216 673	222 963	221 809	218 321
1200cc.	FJ 1200	1988-1995	(3CV/3XW Type)	Y2017		220 558	222 967	221 733	218 573	Y2013	216 665	216 673	222 963	221 809	218 321
1200cc.	FJ 1200 A	1991-1995	(ABS Model)	Y2035		220 563			218 581	Y2013	216 665	216 673	222 963	221 809	218 321
1200cc.	V-Max 12	1991-1992		Y2013	216 665	216 673	222 963	221 809	218 321	Y2013	216 665	216 673	222 963	221 809	218 321
1200cc.	V-Max 12	1993-2003		Y2035		220 563			218 581	Y2013	216 665	216 673	222 963	221 809	218 321
1200cc.	XJR 1200	1995-1998		Y2017		220 558	222 967	221 733	218 573	Y2013	216 665	216 673	222 963	221 809	218 321
1200cc.	XVZ 12 TD	1985-1985		Y2013	216 665	216 673	222 963	221 809	218 321	Y2013	216 665	216 673	222 963	221 809	218 321
1300cc.	FJR 1300	2003-2005	R/AR/S/AS/AT/T (ABS)	Y2030		216 672	222 968		218 551	Y2065		222 988	222 989		218 590
1300cc.	FJR 1300	2001-2002	N/P	Y2030		216 672	222 968		218 551	Y2065		222 988	222 989		218 590
1300cc.	XJR 1300	2005-2008		Y2030		216 672	222 968		218 551	Y2045		220 571			218 589
1300cc.	XJR 1300	2001-2002	N/P, (298mm przednia tarcza)	Y2030		216 672	222 968		218 551	Y2045		220 571			218 589
1300cc.	XJR 1300	1998-1999	(320mm) Zaciski Brembo	Y2042		222 973	220 568		218 343	Y2013	216 665	216 673	222 963	221 809	218 321
1300cc.	XJR 1300	2003-2004	R/S	Y2030		216 672	222 968		218 551	Y2045		220 571			218 589
1300cc.	XJR 1300	2000-2000	(5EA9/5EAG), (298mm)	Y2030		216 672	222 968		218 551	Y2044		220 570	222 975		218 584
1300cc.	XJR 1300 L	1999-1999	5EA2/5EA3/5EA4	Y2030		216 672	222 968		218 551	Y2013	216 665	216 673	222 963	221 809	218 321
1300cc.	XJR 1300 M	2000-2000	5EAA/5EAB/5EAC	Y2030		216 672	222 968		218 551	Y2013	216 665	216 673	222 963	221 809	218 321
1300cc.	XJR 1300 SP	2001-2001	(N) 5EAL/5EAM/5EAN)	Y2030		216 672	222 968		218 551	Y2013	216 665	216 673	222 963	221 809	218 321
1300cc.	XJR 1300 SP	1999-1999	(L) (5EA5/5EA6/5EA8)	Y2030		216 672	222 968		218 551	Y2013	216 665	216 673	222 963	221 809	218 321
1300cc.	XJR 1300 SP	2000-2000	(M) (5EAD/5EAE/5EAF)	Y2030		216 672	222 968		218 551	Y2013	216 665	216 673	222 963	221 809	218 321
1300cc.	XVS 1300 A	2007-2008	Midnight Star	Y2039		220 565	222 972		218 314	Y2065		222 988	222 989		218 590
1300cc.	XVZ 1300	1996-2001	Royal Star/Tour Classic	Y2017		220 558	222 967	221 733	218 573	Y2017		220 558	222 967	221 733	218 573
1300cc.	XVZ 1300 TF	1999-2001	Venture Star	Y2040		220 566			218 579	Y2017		220 558	222 967	221 733	218 573
1600cc.	XV 1600 A	1999-2004	Wildstar	Y2040		220 566			218 579	Y2017		220 558	222 967	221 733	218 573
1700cc.	MT-01 1670	2005-2006	(zaciski 4-tłoczkowe)							H1048	222 925	220 479	222 926	221 767	218 594
1700cc.	MT-01 1670	2007-2008	(radialne zaciski 6-tłoczkowe)	Y2064			222 987			H1048	222 925	220 479	222 926	221 767	218 594
1700cc.	XV 1700	2003-2005	PCR Road Star Warrior	Y2030		216 672	222 968		218 551	Y2065		222 988	222 989		218 590
1900cc.	XV 1900 A	2006-2008	Midnight Star	Y2030		216 672	222 968		218 551	Y2065		222 988	222 989		218 590
ZÜNDAPP															
80cc.	KS 80	1983-1983	Super	O7012	223 045	223 046	220 518		218 303						
80cc.	KS 80	1984-	Super	O7011	223 043	223 044			218 292						
125cc.	KS 125	1982-		O7005		220 516			218 295						
175cc.	KS 175	1982-		O7005		220 516			218 295						

CHARAKTERYSTYKA KLOCKÓW NHC

AM-300 - klocki organiczne z kevlarem o standardowej wytrzymałości.

AK-150 - klocki kevlarowe wzmocnione i utwardzone, o przedłużonej żywotności i większej odporności cieplnej.

CU-1 - klocki ze spieków brązu, o bardzo wysokiej wydajności i odporności na zmęczenie cieplne. Stosowane w wyścigach i jeździe wyczynowej.

CHARAKTERYSTYKA KLOCKÓW M-LINE

Klocki stworzone przy użyciu najnowszej technologii i doświadczenia jednego z czołowych producentów. Specjalna mieszanka zawierająca kecvlar sprawia, że nadają się do motocykli drogowych i sportowych o najwyższych osiągach. Charakteryzuje je najlepszy współczynnik ceny do jakości.

CHARAKTERYSTYKA KLOCKÓW SIFFERT

Włoski producent klocków i szczęk hamulcowych oferuje klocki standardowe dedykowane do rekreacyjnej i turystycznej jazdy szosowej i terenowej.

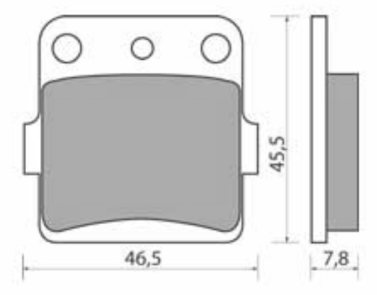

H1012 (H1019)

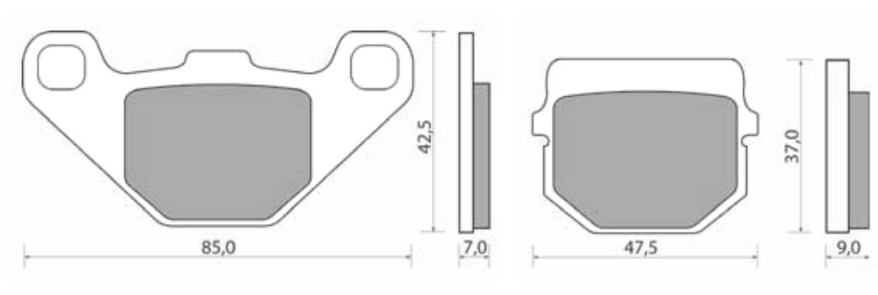

H1013

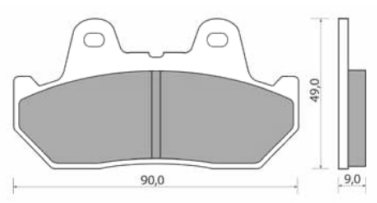

H1014

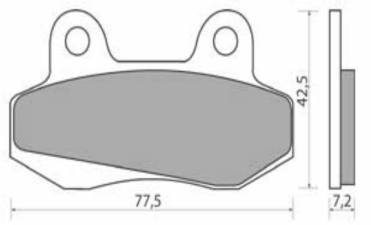

H1022

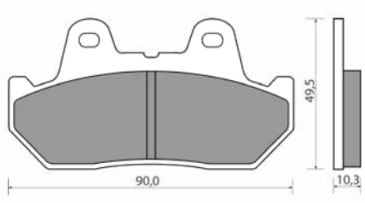

H1024

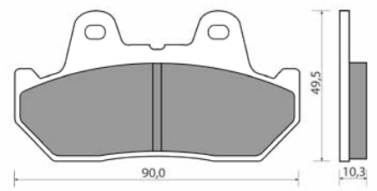

H1026

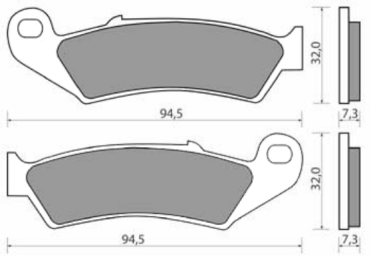

H1032

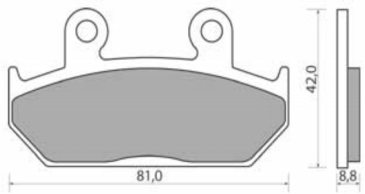

H1033

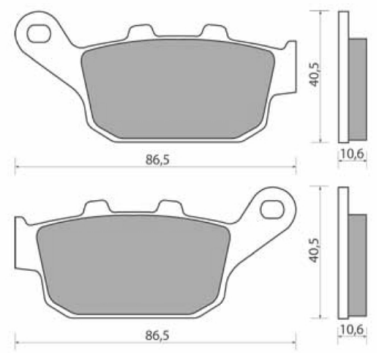

H1043

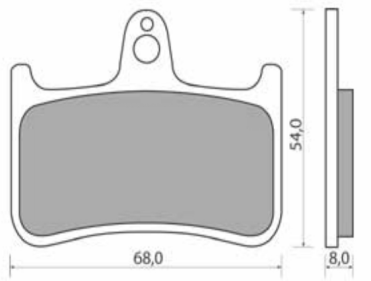

H1044

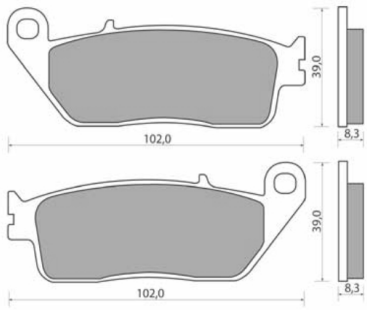

H1045

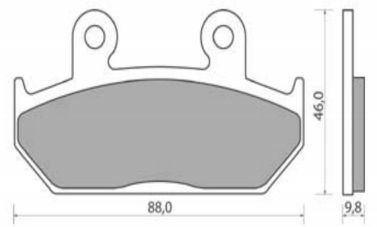

H1046

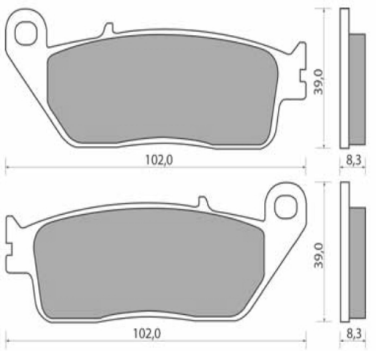

H1049

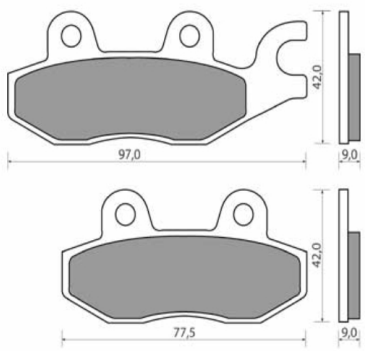

H1052

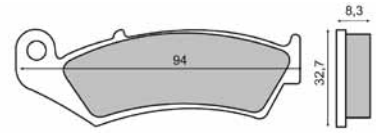

H1053

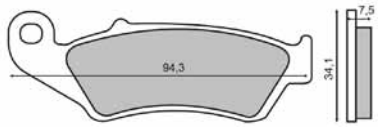

H1054

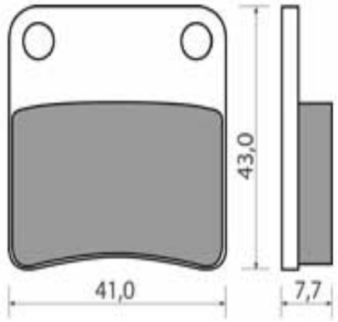

H1055

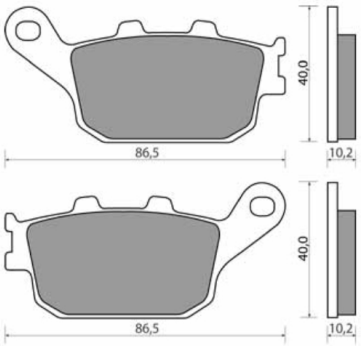

H1057

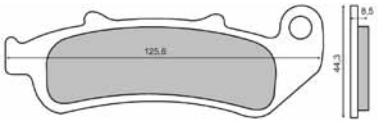

H1064

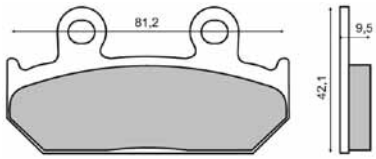

H1067

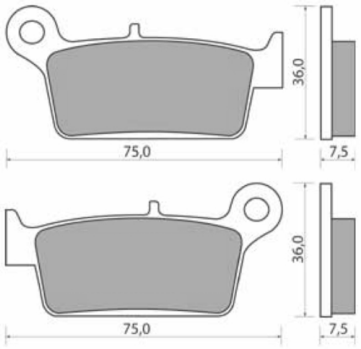

H1068

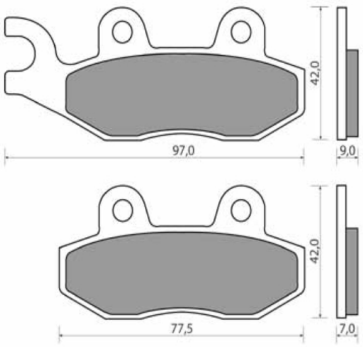

H1070

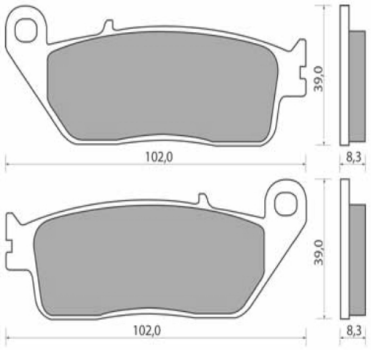

H1071

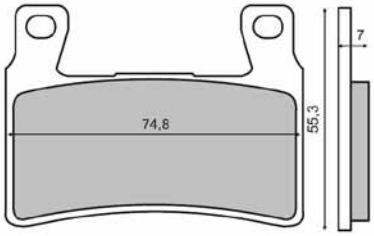

H1076

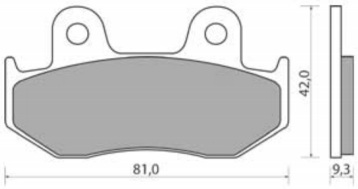

H1077

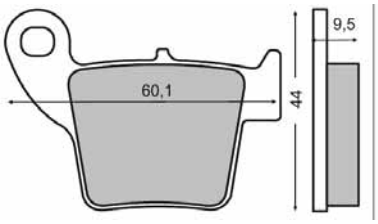

H1078

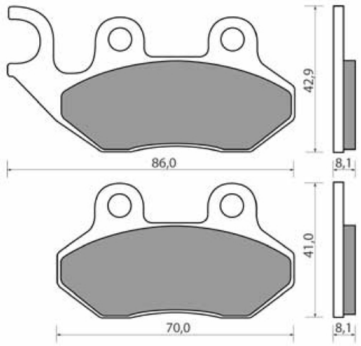

H1079

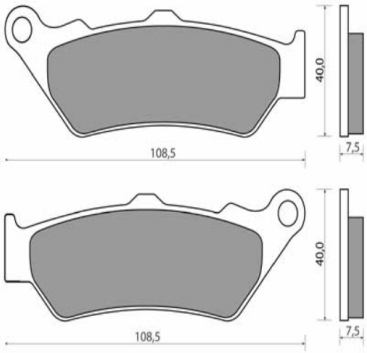

H1080

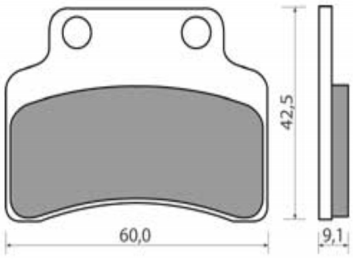

H1081

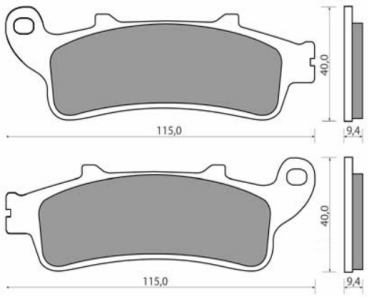

H1082

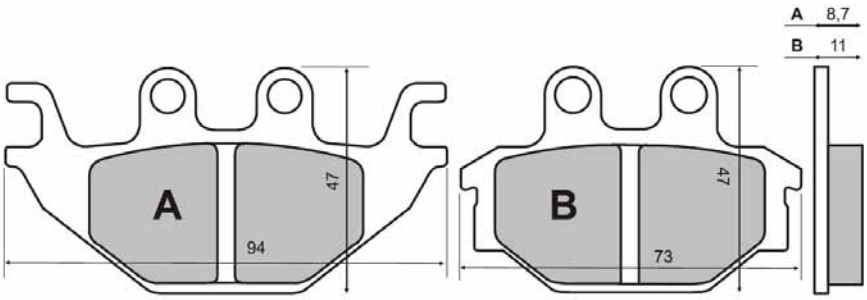

H1085

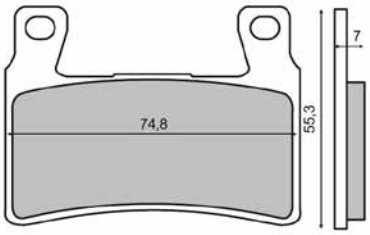

H1087

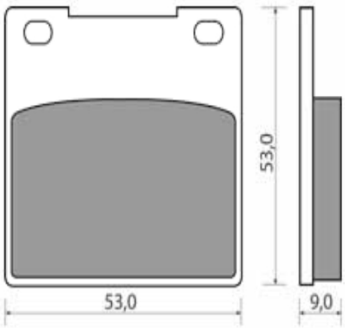

K5012

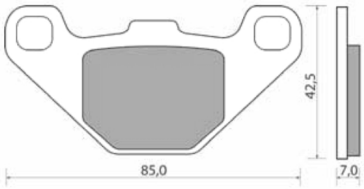

K5017

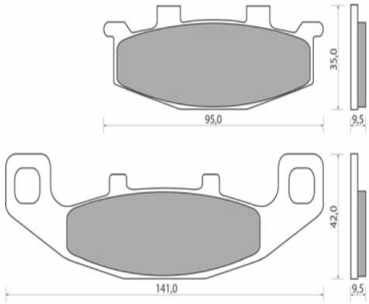

K5026

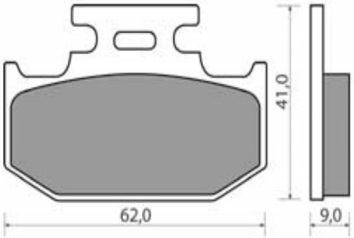

K5029

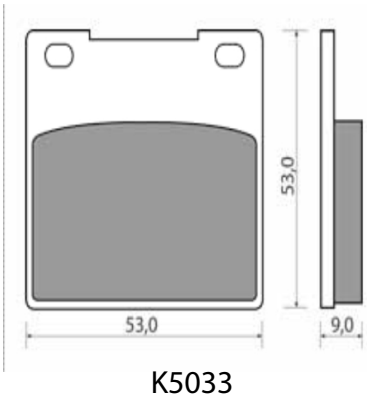

K5033

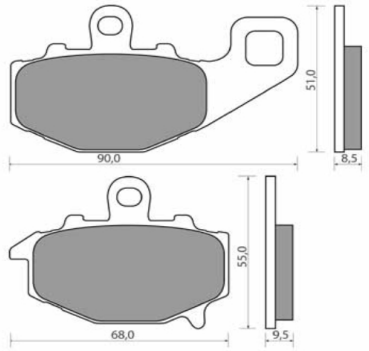

K5035

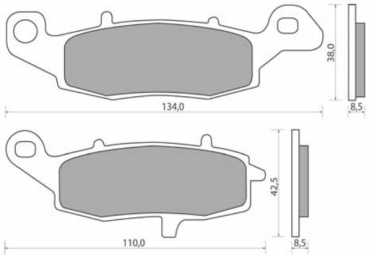

K5037

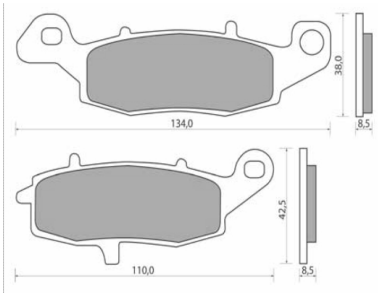

K5038

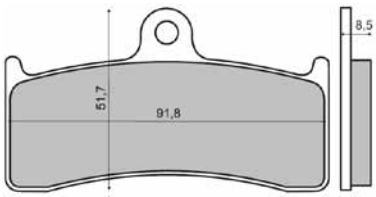

K5040

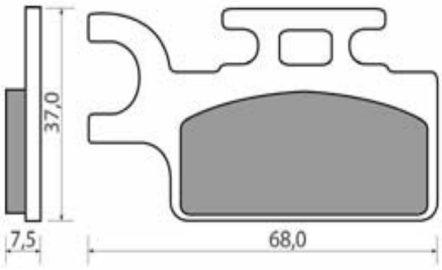

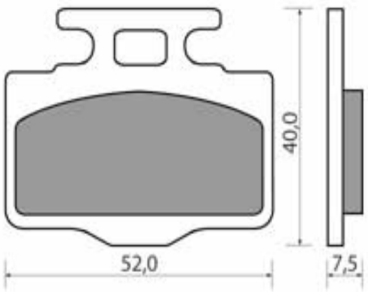

K5041

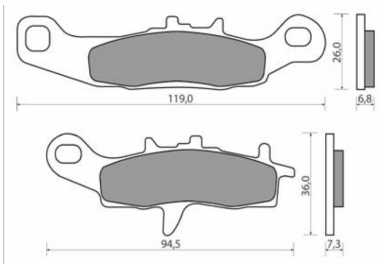

K5042

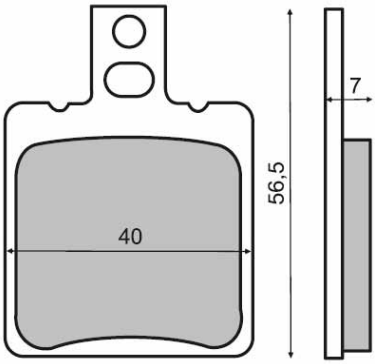

O7006

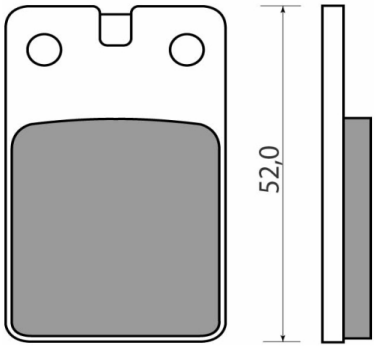

O7011

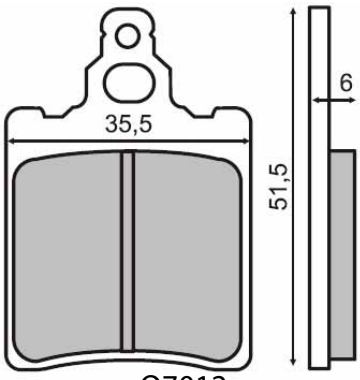

O7012

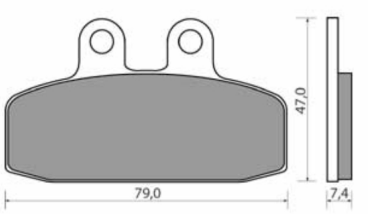

O7016

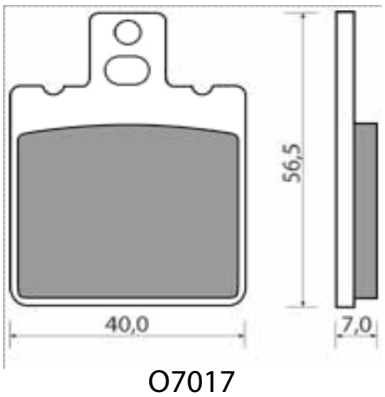

O7017

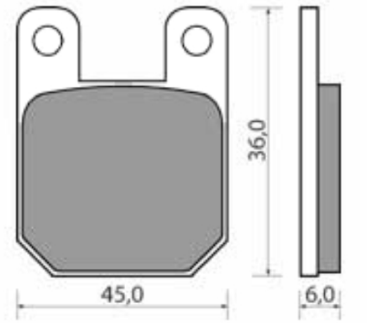

O7022

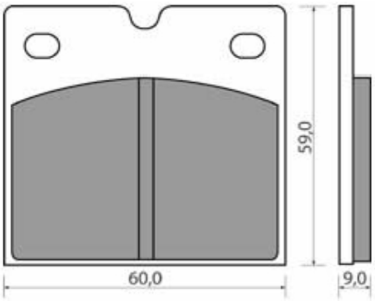

O7028

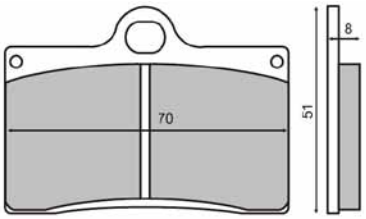

O7029A

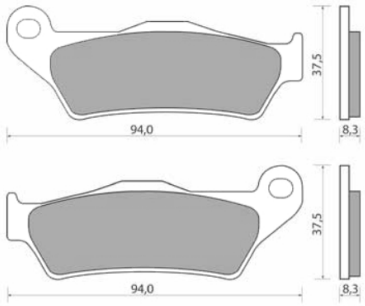

O7031

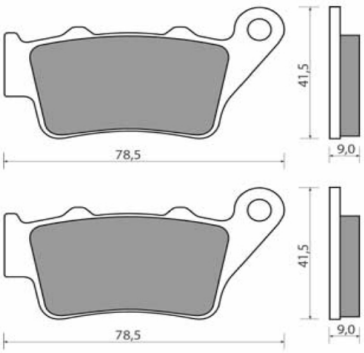

O7032

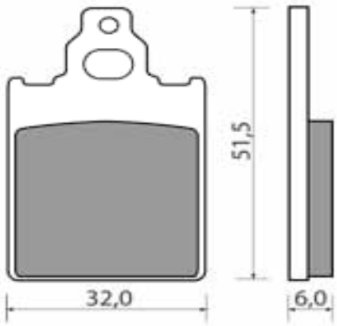

O7033

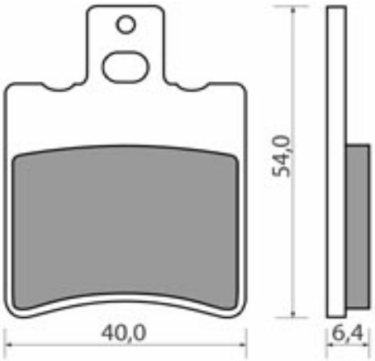

O7034

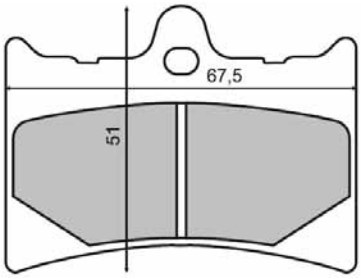

O7035

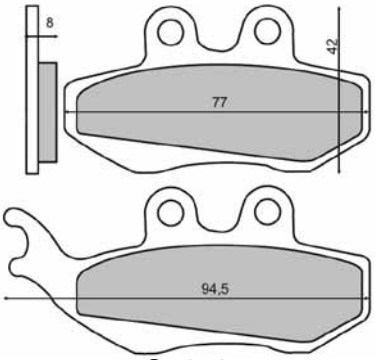

O7042

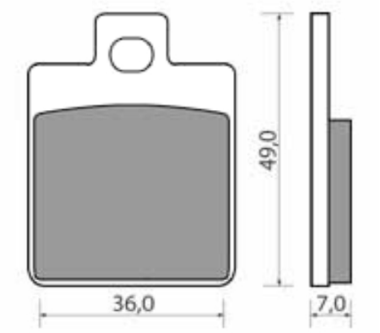

O7044

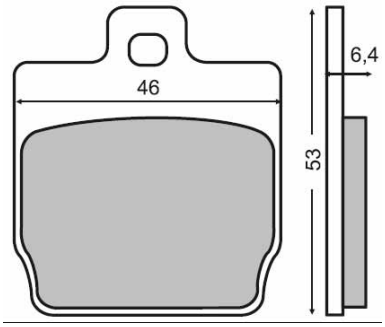

O7045

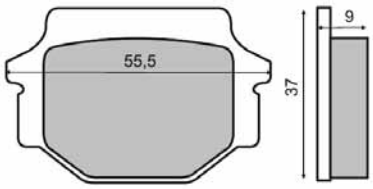

O7046

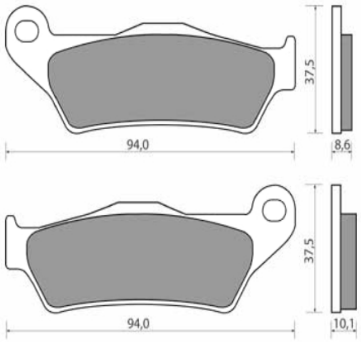

O7048

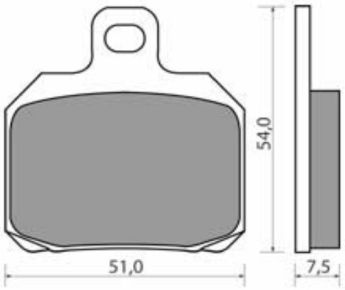

O7053

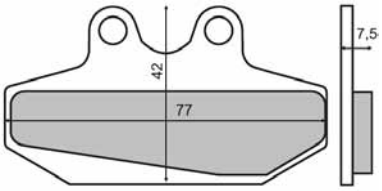

O7056

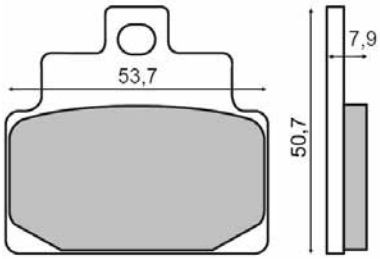

O7057

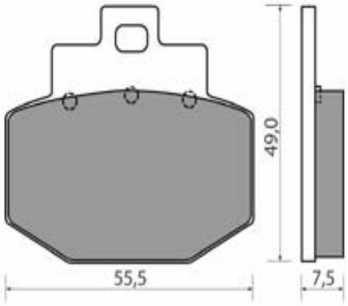

O7059

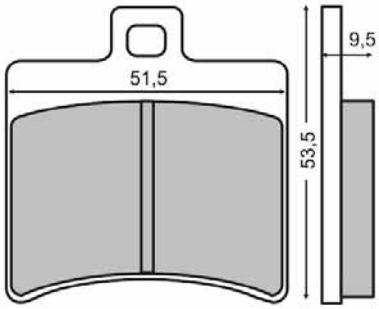

O7060

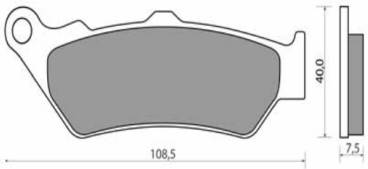

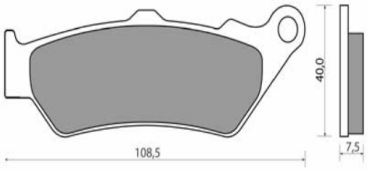

O7061

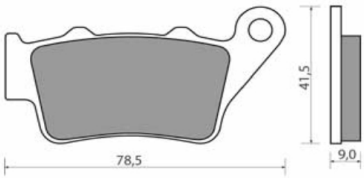

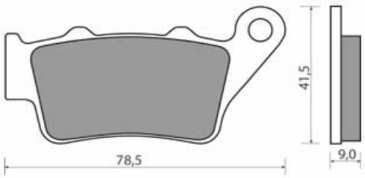

O7065

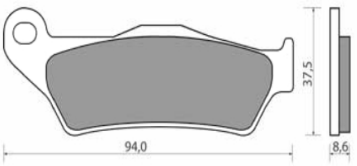

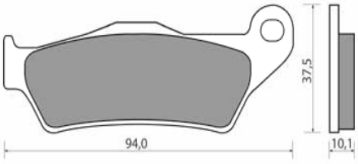

O7066

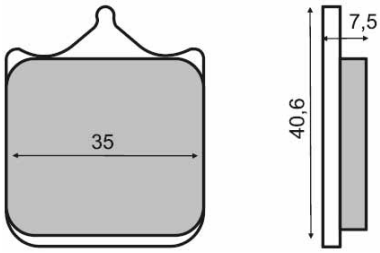

O7078

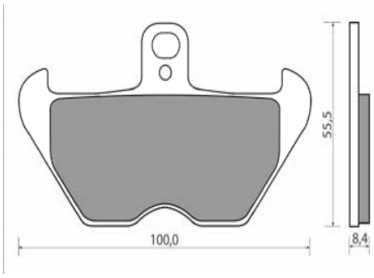

O7083

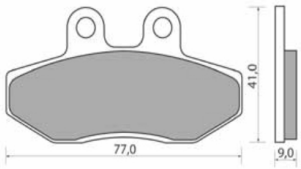

O7086

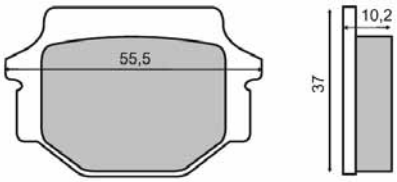

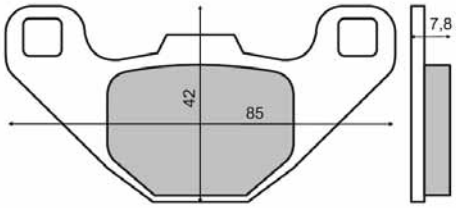

S3017

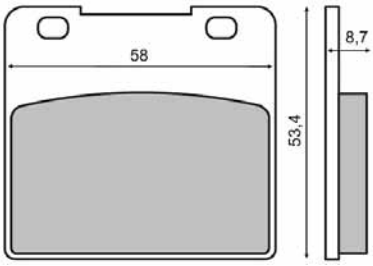

S3020

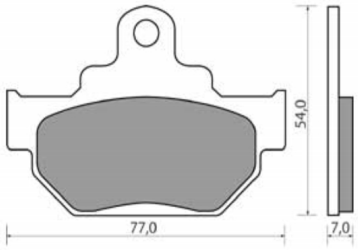

S3026

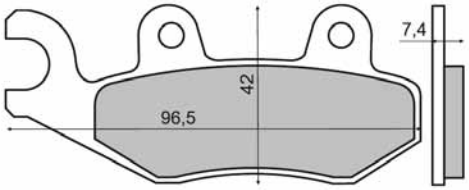

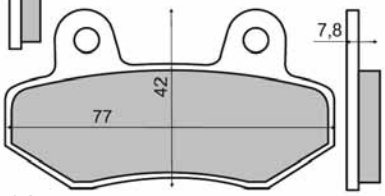

S3031

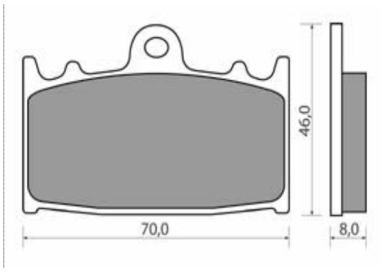

S3032

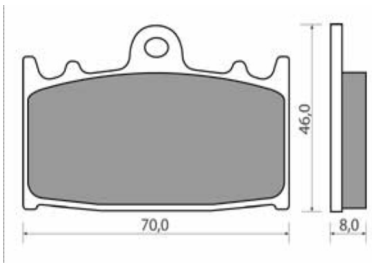

S3033

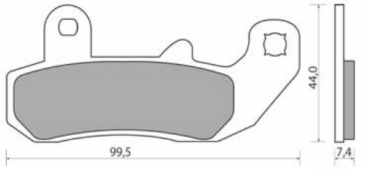

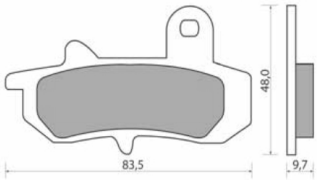

S3040

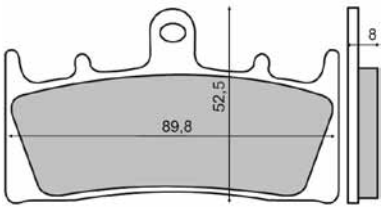

S3044

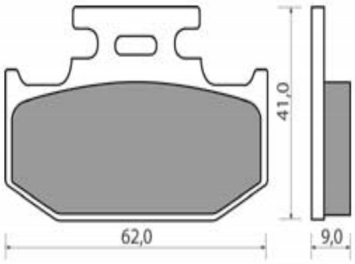

S3045

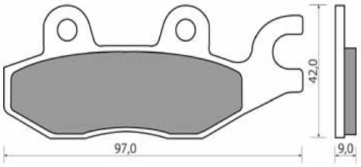

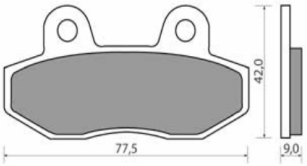

S3046

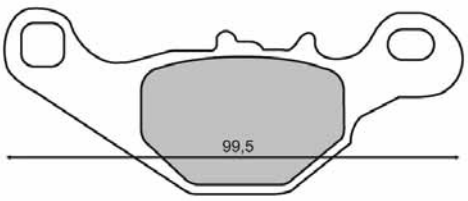

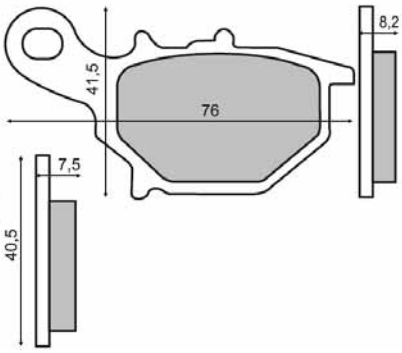

S3047

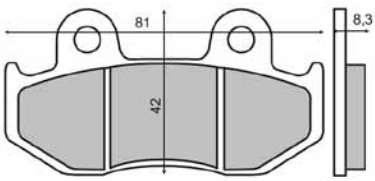

S3049

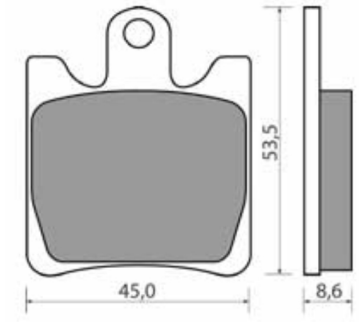

S3050

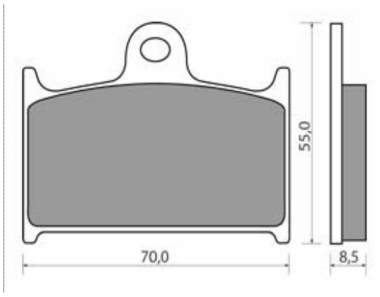

S3051

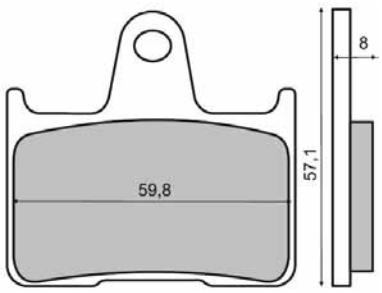

S3052

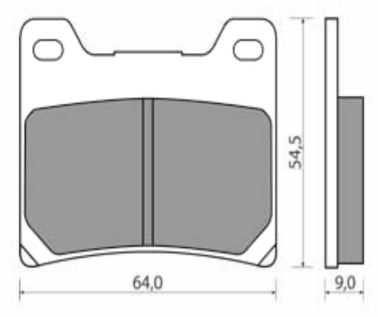

Y2013

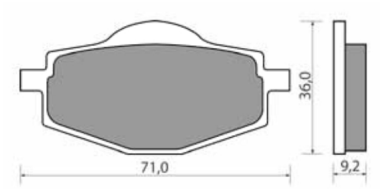

Y2015

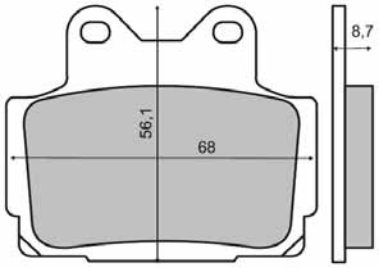

Y2016

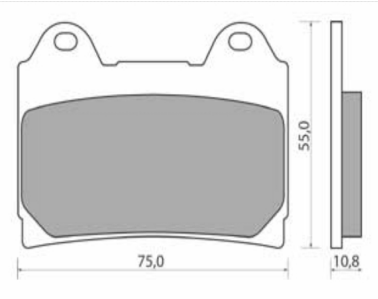

Y2017

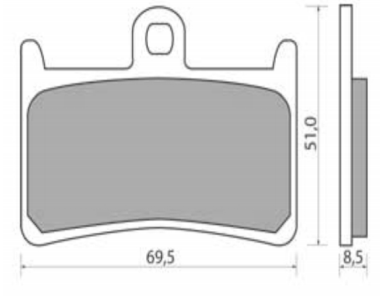

Y2030

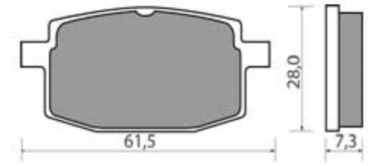

Y2031

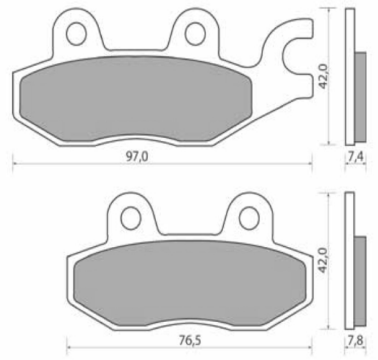

Y2032

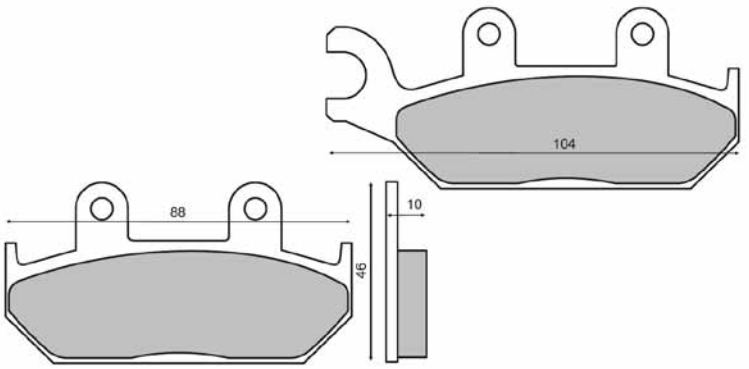

Y2033

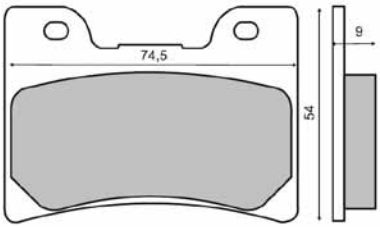

Y2035

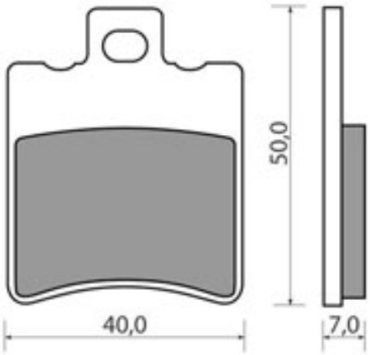

Y2038

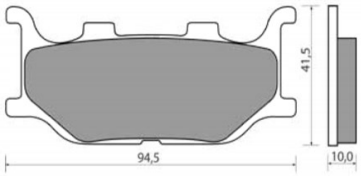

Y2039

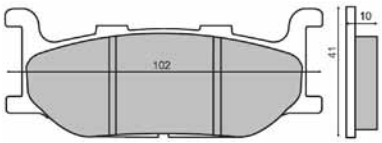

Y2040

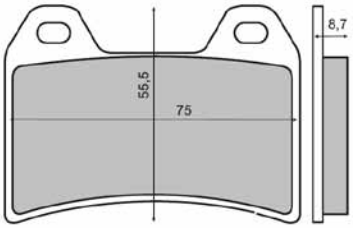

Y2042

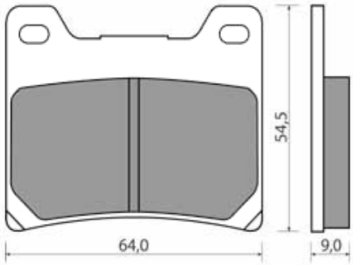

Y2045

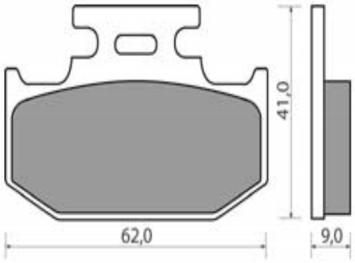

Y2049

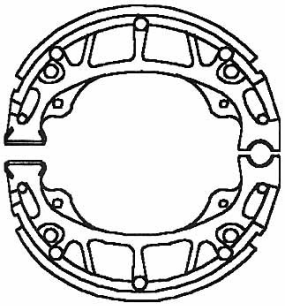

110 x 25 mm

220 572

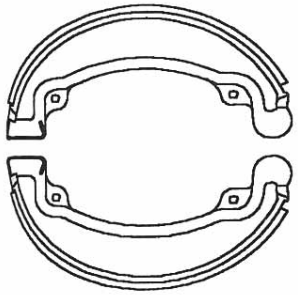

130 x 30 mm

220 573

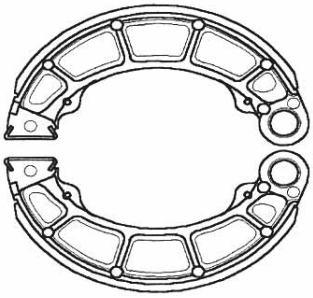

160 x 40 mm

220 574

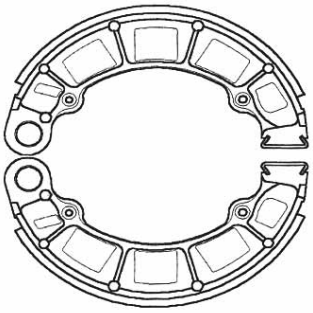

180 x 35 mm

220 575

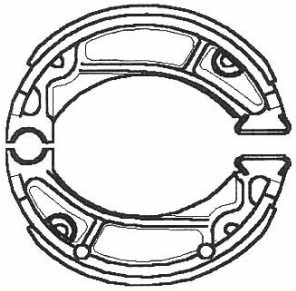

95 x 25 mm

220 576

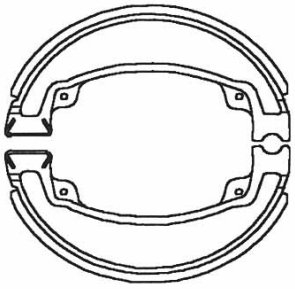

130 x 30 mm

220 577

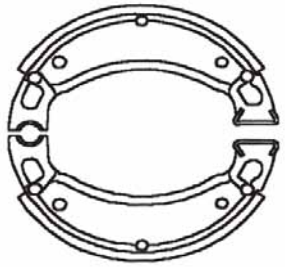

110 x 25 mm

220 580

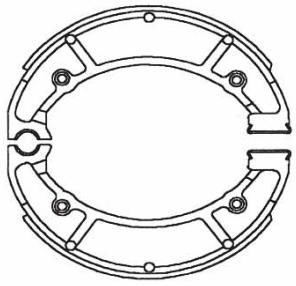

180 x 40 mm

220 581

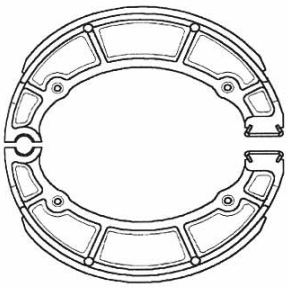

200 x 40 mm

220 582

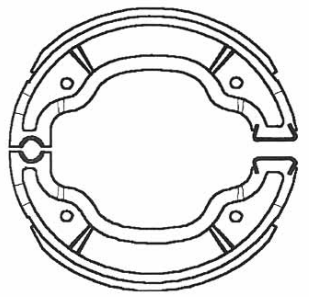

130 x 28 mm

220 583

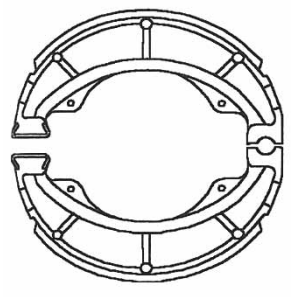

130 x 28 mm

220 584

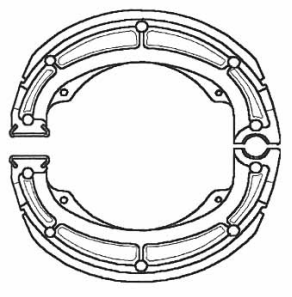

150 x 28 mm

220 586

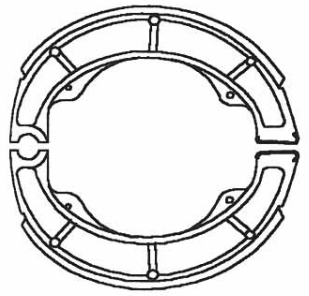

160 x 30 mm

220 587

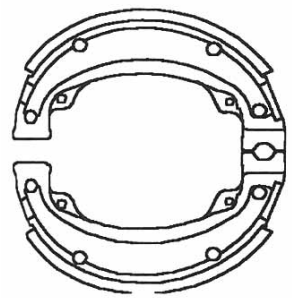

110 x 25 mm

220 588

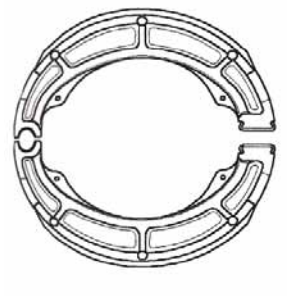

180 x 366 mm

220 589

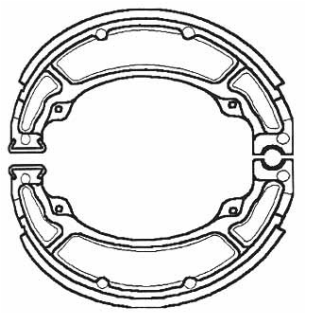

130 x 22 mm

220 591

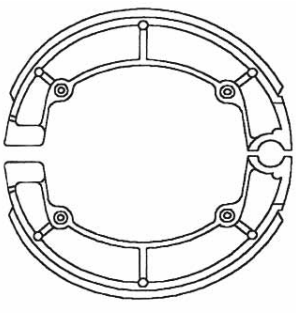

180 x 40 mm

220 592

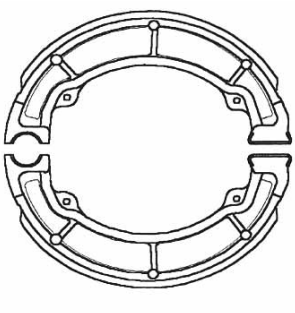

160 x 30 mm

220 593

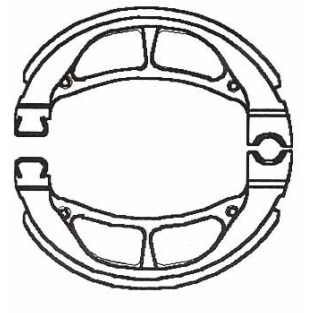

90 x 20 mm

220 594

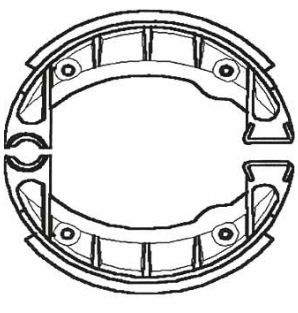

105 x 20 mm

220 595

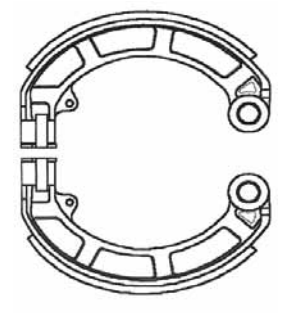

150 x 24 mm

220 596

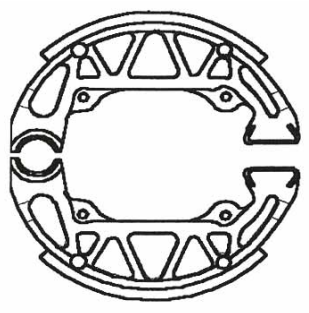

100 x 20 mm

220 597

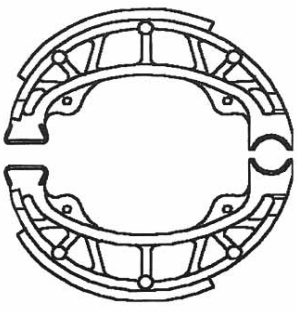

110 x 25 mm

220 598

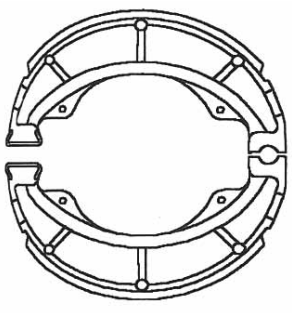

130 x 25 mm

220 649

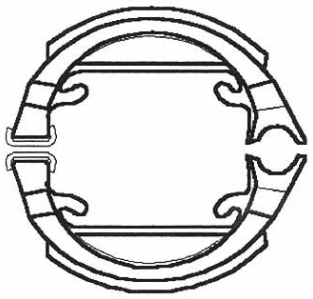

80 x 18 mm

220 653

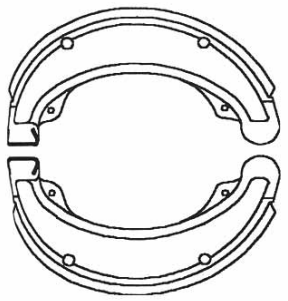

140 x 40 mm

226 025

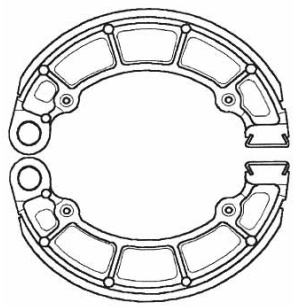

180 x 38 mm

226 026

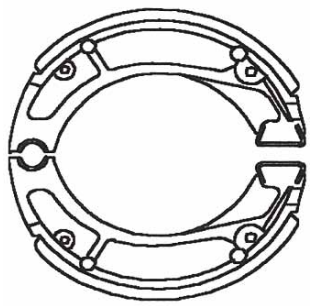

110 x 30 mm

226 027

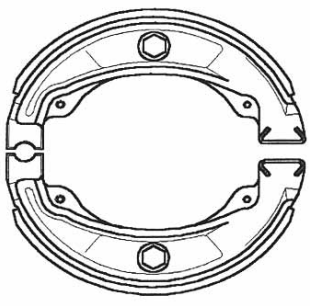

140 x 30 mm

226 028

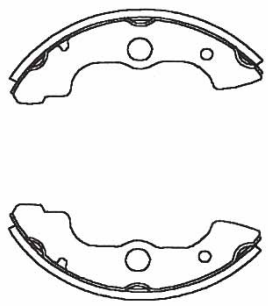

160 x 30 mm

226 029

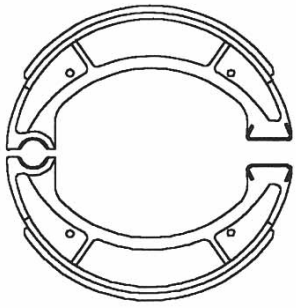

150 x 25 mm

226 030

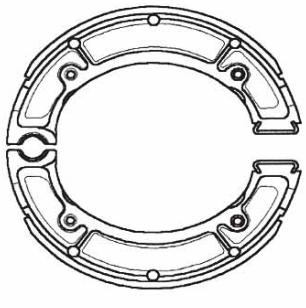

160 x 30 mm

226 031

Poj. [cc.]	Model	Rok	Specyfikacja modelu	Kod NG	Kod HART	Strona zam.	Zew. Ø	Wew. Ø	Gr. [mm]	Ilość otw.	Otw. Ø	Kod NG	Kod HART	Strona zam.	Zew. Ø	Wew. Ø	Gr. [mm]	Ilość otw.	Otw. Ø
				Tarcza przednia								Tarcza tylna							
APRILIA																			
50cc.	Amico 50	92-95		406	222 214	L	155	40	3,5	3	10,5	Bęben	-	-	-	-	-	-	-
50cc.	Amico 50	92-95	Sport Life/Trendy	406	222 214	L	155	40	3,5	3	10,5	Bęben	-	-	-	-	-	-	-
50cc.	Gulliver 50 AC	95-00		023	222 189	-	190	58	3,5	3	8,5	Bęben	-	-	-	-	-	-	-
50cc.	Gulliver 50 AC	95-00		9023	222 249	L	190	58	3,5	3	8,5	Bęben	-	-	-	-	-	-	-
50cc.	Habana 50	99-02		023	222 189	L	190	58	3,5	3	8,5	Bęben	-	-	-	-	-	-	-
50cc.	Habana 50	99-02	Custom	023	222 189	L	190	58	3,5	3	8,5	Bęben	-	-	-	-	-	-	-
50cc.	Habana 50	99-02	Custom	9023	222 249	L	190	58	3,5	3	8,5	Bęben	-	-	-	-	-	-	-
50cc.	Habana 50	99-02		9023	222 249	L	190	58	3,5	3	8,5	Bęben	-	-	-	-	-	-	-
50cc.	Mc Gulliver 50	99-00		023	222 189	L	190	58	3,5	3	8,5	Bęben	-	-	-	-	-	-	-
50cc.	Mc Gulliver 50	99-00		9023	222 249	L	190	58	3,5	3	8,5	Bęben	-	-	-	-	-	-	-
50cc.	Mojito 50	94-		023	222 189	L	190	58	3,5	3	8,5	Bęben	-	-	-	-	-	-	-
50cc.	Mojito 50	94-		9023	222 249	L	190	58	3,5	3	8,5	Bęben	-	-	-	-	-	-	-
50cc.	Rally 50 AC	95-02		023	222 189	L	190	58	3,5	3	8,5	Bęben	-	-	-	-	-	-	-
50cc.	Rally 50 AC	95-02		9023	222 249	L	190	58	3,5	3	8,5	Bęben	-	-	-	-	-	-	-
50cc.	Rally 50 LC	97-04		023	222 189	L	190	58	3,5	3	8,5	023	222 189	L	190	58	3,5	3	8,5
50cc.	Rally 50 LC	97-04		9023	222 249	L	190	58	3,5	3	8,5	9023	222 249	L	190	58	3,5	3	8,5
50cc.	RS 50	99-05	Extrema/Replica GP-1	289	-	L	280	155	4	5	6,5	290	222 203	P	220	102	4	5	8,5
50cc.	RS 50	99-	Racing/Replica	289	-	L	280	155	4	5	6,5	290	222 203	P	220	102	4	5	8,5
50cc.	RS 50	06-07		801	222 240	L	300	90	4	6	6,5	802	-	P	180	80	4	6	6,5
50cc.	RS 50	04-05	Replica SBK	289	-	L	280	155	4	5	6,5	290	222 203	P	220	102	4	5	8,5
50cc.	RX 50	06		868	-	L	260	108	3,5	6	6,5	351	222 209	P	180	62	3,5	3	10,5
50cc.	Scarabeo 50	99-05	2T	291	220 203	L	220	60	4	5	6,5	Bęben	-	-	-	-	-	-	-
50cc.	Scarabeo 50	02-05	4T	291	220 203	L	220	60	4	5	6,5	Bęben	-	-	-	-	-	-	-
50cc.	Scarabeo 50	98-07	Street	292	222 204	L	260	60	4	5	8,5	Bęben	-	-	-	-	-	-	-
50cc.	Scarabeo 50	97	Bright	291	220 203	L	220	60	4	5	6,5	023	222 189	L	190	58	3,5	3	8,5
50cc.	Scarabeo 50	97	Bright	9291	-	L	220	60	4	5	6,5	9023	222 249	L	190	58	3,5	3	8,5
50cc.	Scarabeo 50	97	de luxe	291	220 203	L	220	60	4	5	6,5	023	222 189	L	190	58	3,5	3	8,5
50cc.	Scarabeo 50	97	de luxe	9291	-	L	220	60	4	5	6,5	9023	222 249	L	190	58	3,5	3	8,5
50cc.	Scarabeo 50	01-03	Ditech	291	220 203	L	220	60	4	5	6,5	023	222 189	L	190	58	3,5	3	8,5
50cc.	Scarabeo 50	01-03	Ditech	9291	-	L	220	60	4	5	6,5	9023	222 249	L	190	58	3,5	3	8,5
50cc.	Scarabeo 50 DD	98-02		291	220 203	L	220	60	4	5	6,5	023	222 189	L	190	58	3,5	3	8,5
50cc.	Scarabeo 50 DD	98-02		9291	-	L	220	60	4	5	6,5	9023	222 249	L	190	58	3,5	3	8,5
50cc.	Scarabeo 50 DT	98-02		291	220 203	L	220	60	4	5	6,5	023	222 189	L	190	58	3,5	3	8,5
50cc.	Scarabeo 50 DT	98-02		9291	-	L	220	60	4	5	6,5	9023	222 249	L	190	58	3,5	3	8,5
50cc.	Spice Sonic 50	98-		406	222 214	L	155	40	3,5	3	10,5	Bęben	-	-	-	-	-	-	-
50cc.	SR 50	93-		023	222 189	L	190	58	3,5	3	8,5	023	222 189	L	190	58	3,5	3	8,5
50cc.	SR 50	97-	Racing/Stealth	023	222 189	L	190	58	3,5	3	8,5	Bęben	-	-	-	-	-	-	-
50cc.	SR 50	03-05	Purejet	023	222 189	L	190	58	3,5	3	8,5	023	222 189	L	190	58	3,5	3	8,5
50cc.	SR 50	96-02	Urban Kid/WWW/Netsca-per/Sport	023	222 189	L	190	58	3,5	3	8,5	Bęben	-	-	-	-	-	-	-
50cc.	SR 50	98	Capirossi	023	222 189	L	190	58	3,5	3	8,5	023	222 189	L	190	58	3,5	3	8,5
50cc.	SR 50	03-05	Purejet	9023	222 249	L	190	58	3,5	3	8,5	9023	222 249	L	190	58	3,5	3	8,5
50cc.	SR 50	97-	Stealth/Racing	9023	222 249	L	190	58	3,5	3	8,5	Bęben	-	-	-	-	-	-	-
50cc.	SR 50	96-02	Urban Kid/WWW/Sport	9023	222 249	L	190	58	3,5	3	8,5	Bęben	-	-	-	-	-	-	-
50cc.	SR 50	98	Capirossi	9023	222 249	L	190	58	3,5	3	8,5	9023	222 249	L	190	58	3,5	3	8,5
50cc.	SR 50	93-		9023	222 249	L	190	58	3,5	3	8,5	9023	222 249	L	190	58	3,5	3	8,5
50cc.	SR 50	97-99	Netscaper	9023	222 249	L	190	58	3,5	3	8,5	9023	222 249	L	190	58	3,5	3	8,5
50cc.	SR 50 Air	97-		023	222 189	L	190	58	3,5	3	8,5	023	222 189	L	190	58	3,5	3	8,5
50cc.	SR 50 Air	97-		9023	222 249	L	190	58	3,5	3	8,5	9023	222 249	L	190	58	3,5	3	8,5
50cc.	SR 50 Ditech	97-		023	222 189	L	190	58	3,5	3	8,5	023	222 189	L	190	58	3,5	3	8,5
50cc.	SR 50 Ditech	97-		9023	222 249	L	190	58	3,5	3	8,5	9023	222 249	L	190	58	3,5	3	8,5
50cc.	SR 50 Hiper 2	03-05		023	222 189	L	190	58	3,5	3	8,5	023	222 189	L	190	58	3,5	3	8,5
50cc.	SR 50 Hiper 2	03-05		9023	222 249	L	190	58	3,5	3	8,5	9023	222 249	L	190	58	3,5	3	8,5
50cc.	SR 50 LC	99-02		023	222 189	L	190	58	3,5	3	8,5	023	222 189	L	190	58	3,5	3	8,5
50cc.	SR 50 LC DD	97-		023	222 189	L	190	58	3,5	3	8,5	023	222 189	L	190	58	3,5	3	8,5
50cc.	SR 50 LC DD	97-		9023	222 249	L	190	58	3,5	3	8,5	9023	222 249	L	190	58	3,5	3	8,5
50cc.	SR 50 R	05-06	Factory Purejet/Factory Hiper 2	023	222 189	L	190	58	3,5	3	8,5	023	222 189	L	190	58	3,5	3	8,5
50cc.	SR 50 R	05-06	Factory Purejet/Factory Hiper 2	9023	222 249	L	190	58	3,5	3	8,5	9023	222 249	L	190	58	3,5	3	8,5
50cc.	Tuono 50	03-05		289	-	L	280	155	4	5	6,5	290	222 203	P	220	102	4	5	8,5
100cc.	Scarabeo 100	00-05	2T/4T	291	220 203	L	220	60	4	5	6,5	Bęben	-	-	-	-	-	-	-
125cc.	Habana 125	99-02		023	222 189	L	190	58	3,5	3	8,5	Bęben	-	-	-	-	-	-	-
125cc.	Habana 125	99-02	Custom/Ditech	023	222 189	L	190	58	3,5	3	8,5	Bęben	-	-	-	-	-	-	-
125cc.	Habana 125	99-02	Custom/Ditech	9023	222 249	L	190	58	3,5	3	8,5	Bęben	-	-	-	-	-	-	-
125cc.	Habana 125	99-02		9023	222 249	L	190	58	3,5	3	8,5	Bęben	-	-	-	-	-	-	-
125cc.	Kat 125	89-99		324	222 205	L	300	105	5	6	6,5	326	-	L	220	110	5	6	6,5
125cc.	Kat 125	89-99		324	222 205	L	300	105	5	6	6,5	326	-	L	220	110	5	6	6,5
125cc.	Leonardo 125	96-98	4T	017	-	L	220	60	4	5	8,5	023	222 189	P	190	58	3,5	3	8,5
125cc.	Leonardo 125	96-98	4T	9017	-	L	220	60	4	5	8,5	9023	222 249	P	190	58	3,5	3	8,5
125cc.	Leonardo 125 ST	99-04	4T	017	-	L	220	60	4	5	8,5	023	222 189	P	190	58	3,5	3	8,5
125cc.	Leonardo 125 ST	99-04	4T	9017	-	L	220	60	4	5	8,5	9023	222 249	P	190	58	3,5	3	8,5
125cc.	Mojito 125	99-		023	222 189	L	190	58	3,5	3	8,5	Bęben	-	-	-	-	-	-	-
125cc.	Mojito 125	99-		9023	222 249	L	190	58	3,5	3	8,5	Bęben	-	-	-	-	-	-	-
125cc.	MX 125	04-	Supermotard	1060	222 247	L	320	64	5	6	8,5	326	-	L	220	110	5	6	6,5
125cc.	MX 125	04-		1060	222 247	L	320	64	5	6	8,5	-	-	-	-	-	-	-	-
125cc.	MX 125	04-	Supermotard	1060	222 247	L	320	64	5	6	8,5	326	-	L	220	110	5	6	6,5
125cc.	Pegaso 125	89-99		324	222 205	L	300	105	5	6	6,5	288	-	L	220	110	4	6	6,5
125cc.	RS 125	03-	Moto GP	1060	222 247	P	320	64	5	6	8,5	290	222 203	P	220	102	4	5	8,5
125cc.	RS 125	99-05	Extrema	1060	222 247	P	320	64	5	6	8,5	290	222 203	P	220	102	4	5	8,5

TARCZE HAMULCOWE

Poj. [cc.]	Model	Rok	Specyfikacja modelu	Kod NG	Kod HART	Strona zam.	Zew. Ø	Wew. Ø	Gr. [mm]	Ilość otw.	Otw. Ø	Kod NG	Kod HART	Strona zam.	Zew. Ø	Wew. Ø	Gr. [mm]	Ilość otw.	Otw. Ø
				Tarcza przednia								Tarcza tylna							
APRILIA																			
125cc.	RS 125	00-	Racing	1060	222 247	P	320	64	5	6	8,5	290	222 203	P	220	102	4	5	8,5
125cc.	RS 125	99-	Replica	1060	222 247	P	320	64	5	6	8,5	290	222 203	P	220	102	4	5	8,5
125cc.	RS 125	04-	Replica GP1/Replica SBK	1060	222 247	P	320	64	5	6	8,5	290	222 203	P	220	102	4	5	8,5
125cc.	RS 125	97-98	Extrema/Replica	1060	222 247	P	320	64	5	6	8,5	326	-	L	220	110	5	6	6,5
125cc.	RS 125	92-96	Extrema/Replica	1060	222 247	P	320	64	5	6	8,5	-	-	-	-	-	-	-	-
125cc.	RS 125	99-05		1060	222 247	P	320	64	5	6	8,5	290	222 203	P	220	102	4	5	8,5
125cc.	RS 125	97-98		1060	222 247	P	320	64	5	6	8,5	326	-	L	220	110	5	6	6,5
125cc.	RS 125	92-96		1060	222 247	P	320	64	5	6	8,5	-	-	-	-	-	-	-	-
125cc.	RS 125	97-98		1060	222 247	P	320	64	5	6	8,5	326	-	L	220	110	5	6	6,5
125cc.	RS 125	97-98	Extrema	1060	222 247	P	320	64	5	6	8,5	326	-	L	220	110	5	6	6,5
125cc.	RS 125	97-98	Replica	1060	222 247	P	320	64	5	6	8,5	326	-	L	220	110	5	6	6,5
125cc.	RS 125 R	04-05	Pista	1060	222 247	P	320	64	5	6	8,5	290	222 203	P	220	102	4	5	8,5
125cc.	Scarabeo 125	03-	4T silnik Piaggio	292	222 204	L	260	60	4	5	8,5	1071	-	L	240	125	4	5	6.5
125cc.	Scarabeo 125	99-02	4T silnik Rotax	292	222 204	L	260	60	4	5	8,5	017	-	L	220	60	4	5	8,5
125cc.	Scarabeo 125	03-08		292	222 204	L	260	60	4	5	8,5	291	220 203	L	220	60	4	5	6,5
125cc.	Scarabeo 125 GT	03-		292	222 204	L	260	60	4	5	8,5	291	220 203	L	220	60	4	5	6,5
125cc.	Sport 125 Pro	92-		1060	222 247	P	320	64	5	6	8,5	-	-	-	-	-	-	-	-
125cc.	Sportcity 125	04-05		292	222 204	L	260	60	4	5	8,5	017	-	P	220	60	4	5	8,5
125cc.	SR 125	99-01	Replica/Sporter	023	222 189	L	190	58	3,5	3	8,5	Bęben	-	-	-	-	-	-	-
125cc.	SR 125	99-01	Replica/Sporter	9023	222 249	L	190	58	3,5	3	8,5	Bęben	-	-	-	-	-	-	-
125cc.	SR 125	99-02		023	222 189	L	190	58	3,5	3	8,5	Bęben	-	-	-	-	-	-	-
125cc.	SR 125	99-02		9023	222 249	L	190	58	3,5	3	8,5	Bęben	-	-	-	-	-	-	-
125cc.	Tuono 125	04-		1060	222 247	P	320	64	5	6	8,5	-	-	-	-	-	-	-	-
150cc.	Leonardo 150	96-98	4T	017	-	L	220	60	4	5	8,5	023	222 189	P	190	58	3,5	3	8,5
150cc.	Leonardo 150 ST	99-04	4T	017	-	L	220	60	4	5	8,5	023	222 189	P	190	58	3,5	3	8,5
150cc.	Scarabeo 150	99-02	4T	292	222 204	L	260	60	4	5	8,5	017	-	L	220	60	4	5	8,5
150cc.	SR 150 R	99-02		023	222 189	L	190	58	3,5	3	8,5	Bęben	-	-	-	-	-	-	-
150cc.	SR 150 R	99-02		9023	222 249	L	190	58	3,5	3	8,5	Bęben	-	-	-	-	-	-	-
200cc.	Atlantic 200	02-		1008	-	L	240	105	4,5	5	6,5	1069	-	P	190	68	4	3	8,5
200cc.	Scarabeo 200	01-02		292	222 204	L	260	60	4	5	8,5	-	-	-	-	-	-	-	-
200cc.	Scarabeo 200	03-08		292	222 204	L	260	60	4	5	8,5	291	220 203	L	220	60	4	5	6,5
200cc.	Scarabeo 200	04-05	4T silnik Piaggio	292	222 204	L	260	60	4	5	8,5	1071	-	L	240	125	4	5	6.5
200cc.	Scarabeo 200	99-03	4T silnik Rotax	292	222 204	L	260	60	4	5	8,5	017	-	L	220	60	4	5	8,5
200cc.	Scarabeo 200 GT	03-		292	222 204	L	260	60	4	5	8,5	291	220 203	L	220	60	4	5	6,5
200cc.	Sportcity 200	04-05		292	222 204	L	260	60	4	5	8,5	017	-	P	220	60	4	5	8,5
250cc.	RS 250	95-02		404	221 941	L/P	298	64	4	6	8,5	290	222 203	P	220	102	4	5	8,5
250cc.	Scarabeo 250	04		292	222 204	L	260	60	4	5	8,5	1071	-	L	240	125	4	5	6.5
350cc.	ETX 350	86-92		324	222 205	L	300	105	5	6	6,5	326	-	L	220	110	5	6	6,5
350cc.	ETX 350	86-92		324	222 205	L	300	105	5	6	6,5	326	-	L	220	110	5	6	6,5
500cc.	Arrecife 500	01-04		292	222 204	L/P	260	60	4	5	8,5	147	-	P	220	96	4	5	6,5
500cc.	Atlantic 500	05-	Sprint	292	222 204	L/P	260	60	4	5	8,5	147	-	P	220	96	4	5	6,5
500cc.	Atlantic 500	01-04		292	222 204	L/P	260	60	4	5	8,5	147	-	P	220	96	4	5	6,5
500cc.	Scarabeo 500	02-05		292	222 204	L/P	260	60	4	5	8,5	147	-	L	220	96	4	5	6,5
500cc.	Scarabeo 500	06		292	222 204	L/P	260	60	4	5	8,5	-	-	-	-	-	-	-	-
600cc.	ETX 600	86-92		324	222 205	L	300	105	5	6	6,5	326	-	L	220	110	5	6	6,5
600cc.	ETX 600	86-92		324	222 205	L	300	105	5	6	6,5	326	-	L	220	110	5	6	6,5
600cc.	Pegaso 600	96-92		324	222 205	L	300	105	5	6	6,5	288	-	L	220	110	4	6	6,5
650cc.	Pegaso 650	91-00	Cube, IE	324	222 205	L	300	105	5	6	6,5	288	-	L	220	110	4	6	6,5
650cc.	Pegaso 650	01-04	Cube, IE	324	222 205	L	300	105	5	6	6,5	325	222 205	L	240	110	5	6	6,5
650cc.	Pegaso 650	05-	Strada	1060	222 247	L	320	64	5	6	8,5	325	222 205	P	240	110	5	6	6,5
650cc.	Pegaso 650	05-06	Trail	324	222 205	L/P	300	105	5	6	6,5	325	222 205	P	240	110	5	6	6,5
650cc.	Pegaso 650	04-	i.e. Tibet Raid	324	222 205	L	300	105	5	6	6,5	326	-	L	220	110	5	6	6,5
650cc.	Pegaso 650	04-	Tibet Raid	324	222 205	L	300	105	5	6	6,5	326	-	L	220	110	5	6	6,5
1000cc.	RST 1000	01-03	Futura	-	-	-	-	-	-	-	-	290	222 203	P	220	102	4	5	8,5
1000cc.	RSV 1000	98		1060	222 247	L/P	320	64	5	6	8,5	774	222 238	P	220	102	5	5	8,5
1000cc.	RSV 1000	98-	Mille	1060	222 247	L/P	320	64	5	6	8,5	774	222 238	P	220	102	5	5	8,5
1000cc.	RSV 1000 R	98-	Mille R	1060	222 247	L/P	320	64	5	6	8,5	774	222 238	P	220	102	5	5	8,5
1000cc.	RSV 1000 R	04-	Mille R/Factory	1060	222 247	L/P	320	64	5	6	8,5	774	222 238	P	220	102	5	5	8,5
1000cc.	RSV 1000 R	98-		1060	222 247	L/P	320	64	5	6	8,5	774	222 238	P	220	102	5	5	8,5
1000cc.	RSV 1000 SP	98-	Mille SP	1060	222 247	L/P	320	64	5	6	8,5	774	222 238	P	220	102	5	5	8,5
1000cc.	RSV 1000 SP	98-		1060	222 247	L/P	320	64	5	6	8,5	774	222 238	P	220	102	5	5	8,5
1000cc.	RSV 1000 SP R	00-	Mille SP R	1060	222 247	L/P	320	64	5	6	8,5	774	222 238	P	220	102	5	5	8,5
1000cc.	RSV 1000 SP R	00-		1060	222 247	L/P	320	64	5	6	8,5	774	222 238	P	220	102	5	5	8,5
1000cc.	SL 1000 R	98-	Falco/Falco Sport	1060	222 247	L/P	320	64	5	6	8,5	774	222 238	P	220	102	5	5	8,5
1000cc.	Tuono 1000	02-05	Fighter	1060	222 247	L/P	320	64	5	6	8,5	774	222 238	P	220	102	5	5	8,5
1000cc.	Tuono 1000	04-	Racing	1060	222 247	L/P	320	64	5	6	8,5	774	222 238	P	220	102	5	5	8,5
50cc.	Byte 50	97-00		406	222 214	L	155	40	3,5	3	10,5	-	-	-	-	-	-	-	-
BENELLI																			
50cc.	491 Army 50	97-99		665	222 222	L	190	58	4	3	9	665	222 222	L	190	58	4	9	9
50cc.	491 GT 50	97-00		665	222 222	L	190	58	4	3	9	Bęben	-	-	-	-	-	-	-
50cc.	491 K2 50	97-00		665	222 222	L	190	58	4	3	9	Bęben	-	-	-	-	-	-	-
50cc.	491 Naked 50	02-		665	222 222	L	190	58	4	3	9	Bęben	-	-	-	-	-	-	-
50cc.	491 Namur 50	97-		665	222 222	L	190	58	4	3	9	Bęben	-	-	-	-	-	-	-
50cc.	491 Racing 50	97-00		665	222 222	L	190	58	4	3	9	665	222 222	L	190	58	4	3	9
50cc.	491 RR Morini 50	01-03		665	222 222	L	190	58	4	3	9	665	222 222	L	190	58	4	3	9
50cc.	491 SP 50	01-		665	222 222	L	190	58	4	3	9	665	222 222	L	190	58	4	9	9
50cc.	491 Sport 50	97-01		665	222 222	L	190	58	4	3	9	Bęben	-	-	-	-	-	-	-
50cc.	491 ST 50	01-		665	222 222	L	190	58	4	3	9	Bęben	-	-	-	-	-	-	-
50cc.	491 Superbike 50	97-00		665	222 222	L	190	58	4	3	9	665	222 222	L	190	58	4	3	9

Poj. [cc.]	Model	Rok	Specyfikacja modelu	Kod NG	Kod HART	Strona zam.	Zew. Ø	Wew. Ø	Gr. [mm]	Ilość otw.	Otw. Ø	Kod NG	Kod HART	Strona zam.	Zew. Ø	Wew. Ø	Gr. [mm]	Ilość otw.	Otw. Ø
				Tarcza przednia								Tarcza tylna							
BENELLI																			
50cc.	K2 50	98-99		665	222 222	L	190	58	4	3	9	Bęben	-	-	-	-	-	-	-
50cc.	K2 50 LC	98-99		665	222 222	L	190	58	4	3	9	Bęben	-	-	-	-	-	-	-
50cc.	K2 50 Namur	99-02		665	222 222	L	190	58	4	3	9	Bęben	-	-	-	-	-	-	-
50cc.	Naked 50	99-03		665	222 222	L	190	58	4	3	9	Bęben	-	-	-	-	-	-	-
50cc.	Pepe 50	98-		113	222 194	L	220	105	4	6	6,5	Bęben	-	-	-	-	-	-	-
100cc.	491 K2 100	01-		665	222 222	L	190	58	4	3	9	Bęben	-	-	-	-	-	-	-
100cc.	K2 100	99-00	Biposto	665	222 222	L	190	58	4	3	9	Bęben	-	-	-	-	-	-	-
100cc.	Naked 100	99-02		665	222 222	L	190	58	4	3	9	Bęben	-	-	-	-	-	-	-
100cc.	Pepe 100	02-		113	222 194	L	220	105	4	6	6,5	Bęben	-	-	-	-	-	-	-
125cc.	Velvet 125	99-03		1077	-	L	220	105	4	5	6,5	717	222 228	P	220	89	4	6	6,5
125cc.	Velvet 125	99-03	Touring	1077	-	L	220	105	4	5	6,5	717	222 228	P	220	89	4	6	6,5
150cc.	Velvet 150	99-03		1077	-	L	220	105	4	5	6,5	717	222 228	P	220	89	4	6	6,5
150cc.	Velvet 150	99-03	Touring	1077	-	L	220	105	4	5	6,5	717	222 228	P	220	89	4	6	6,5
250cc.	Velvet 250	99-		1034	-	L	240	105	4	5	6,5	717	222 228	P	220	89	4	6	6,5
400cc.	Velvet 400	03-	Dusk	1034	-	L	240	105	4	5	6,5	717	222 228	P	220	89	4	6	6,5
900cc.	Tornado 900	00-03	IE/TRE RS	1060	222 247	L/P	320	64	5	6	8,5	-	-	-	-	-	-	-	-
1100cc.	TNT 1100	04		1060	222 247	L/P	320	64	5	6	8,5	325	222 205	P	240	110	5	6	6,5
1130cc.	TNT 1130	05		1060	222 247	L/P	320	64	5	6	8,5	325	222 205	P	240	110	5	6	6,5
1130cc.	TNT 1130	05-	Cafè Racer/Sport/Titanium	1060	222 247	L/P	320	64	5	6	8,5	325	222 205	P	240	110	5	6	6,5
BETA																			
50cc.	Ark 50	98-	Liquid Cooled	303	222 026	L	190	58	4	3	8,5	303	222 026	L	190	58	4	3	8,5
50cc.	Ark 50	96-05	Limited LC	303	222 026	L	190	58	4	3	8,5	303	222 026	L	190	58	4	3	8,5
50cc.	Ark 50 AC	96-03		303	222 026	L	190	58	4	3	8,5	Bęben	-	-	-	-	-	-	-
50cc.	Ark 50 K	96-05	K Series	303	222 026	L	190	58	4	3	8,5	303	222 026	L	190	58	4	3	8,5
50cc.	Ark 50 RR	06-		303	222 026	L	190	58	4	3	8,5	303	222 026	L	190	58	4	3	8,5
50cc.	Art 50	03-05		201	-	L	260	72	3	6	6,5	303	222 026	L	190	58	4	3	8,5
50cc.	Chrono 502 50	96-99		303	222 026	L	190	58	4	3	8,5	Bęben	-	-	-	-	-	-	-
50cc.	Eikon 50	99-05		665	222 222	L	190	58	4	3	9	303	222 026	L	190	58	4	3	8,5
50cc.	Enduro 50 RR	98	Italia	114	221 896	L	240	72	3,5	6	6,5	127	221 902	P	185	45	3,5	5	6,5
50cc.	Enduro 50 RR	02-03	URC6-RR	114	221 896	L	240	72	3,5	6	6,5	-	-	-	-	-	-	-	-
50cc.	MX 50 R	95-96	Enduro	004	221 871	L	220	108	3,5	6	6,5	002	-	P	185	60	3,5	6	6,5
50cc.	Quadra 50	94-00		303	222 026	L	190	58	4	3	8,5	Bęben	-	-	-	-	-	-	-
50cc.	RK 50	95-96	Adventure	004	221 871	L	220	108	3,5	6	6,5	002	-	P	185	60	3,5	6	6,5
50cc.	RK 6 50	96-	Italia	403	-	L	185	-	3,5	4	6,5	073	221 887	P	185	70	3,5	6	6,5
50cc.	RK 6 50	96-97	Italia	072	221 886	L	240	72	3,5	4	6,5	073	221 887	P	185	70	3,5	6	6,5
50cc.	RR 50 T	04-05	Enduro	114	221 896	L	240	72	3,5	6	6,5	127	221 902	P	185	45	3,5	5	6,5
50cc.	RR 50 T	04-05	Motard	114	221 896	L	240	72	3,5	6	6,5	127	221 902	P	185	45	3,5	5	6,5
50cc.	RR6 50	97-98	First production	-	-	-	-	-	-	-	-	127	221 902	P	185	45	3,5	5	6,5
50cc.	Tempo 13 50	94-00		303	222 026	L	190	58	4	3	8,5	Bęben	-	-	-	-	-	-	-
125cc.	Eikon 125	99-00		365	222 211	L	220	58	4	5	6,5	303	222 026	L	190	58	4	3	8,5
150cc.	Eikon 150	00-02		365	222 211	L	220	58	4	5	6,5	303	222 026	L	190	58	4	3	8,5
250cc.	RR 250	05-06	EN, SM	446	222 217	L	260	120	3	4	6,5	-	-	-	-	-	-	-	-
400cc.	RR 400	05-06	EN, SM	446	222 217	L	260	120	3	4	6,5	-	-	-	-	-	-	-	-
450cc.	RR 450	05-06	EN, SM	446	222 217	L	260	120	3	4	6,5	-	-	-	-	-	-	-	-
BIMOTA																			
400cc.	YB 7 400	89		1060	222 247	L/P	320	64	5	6	8,5	ND01	-	*	*	*	*	*	*
500cc.	V due 500	97-		1060	222 247	L/P	320	64	5	6	8,5	ND01	-	*	*	*	*	*	*
500cc.	V2 500	00-		1060	222 247	L/P	320	64	5	6	8,5	ND01	-	*	*	*	*	*	*
600cc.	YB 9 600	95-		1060	222 247	L/P	320	64	5	6	8,5	ND01	-	*	*	*	*	*	*
650cc.	Supermono 650	96-		1060	222 247	L/P	320	64	5	6	8,5	ND01	-	*	*	*	*	*	*
851cc.	TESI 1D 850	90-91		1060	222 247	L/P	320	64	5	6	8,5	ND01	-	*	*	*	*	*	*
904cc.	DB2 SR 904	94-		1060	222 247	L/P	320	64	5	6	8,5	ND01	-	*	*	*	*	*	*
904cc.	DB4 900	98-99		1060	222 247	L/P	320	64	5	6	8,5	ND01	-	*	*	*	*	*	*
904cc.	DB4 900	00-	i.e.	1060	222 247	L/P	320	64	5	6	8,5	ND01	-	*	*	*	*	*	*
904cc.	Mantra 900	96-	DB3	1060	222 247	L/P	320	64	5	6	8,5	ND01	-	*	*	*	*	*	*
906cc.	Tesi 900	91-93		1060	222 247	L/P	320	64	5	6	8,5	ND01	-	*	*	*	*	*	*
1000cc.	Dieci 1000	91-95	Biposto	1060	222 247	L/P	320	64	5	6	8,5	ND01	-	*	*	*	*	*	*
1000cc.	SB 8R 1000	97-00		1060	222 247	L/P	320	64	5	6	8,5	ND01	-	*	*	*	*	*	*
1100cc.	SB 6 1100	96-00		1060	222 247	L/P	320	64	5	6	8,5	ND01	-	*	*	*	*	*	*
1100cc.	SB 6 1100 R	97-98		1060	222 247	L/P	320	64	5	6	8,5	ND01	-	*	*	*	*	*	*
BMW																			
650cc.	F 650	94-00		324	222 205	L	300	105	5	6	5	325	222 205	L	240	110	5	6	6,5
650cc.	F 650 324 LS	02-06	Scarver	-	-	-	-	-	-	-	-	325	222 205	L	240	110	5	6	6,5
650cc.	F 650 B GS	94-06	Dakar	324	222 205	L	300	105	5	6	6,5	325	222 205	L	240	110	5	6	6,5
650cc.	F 650 F	98-03	Enduro	324	222 205	L	300	105	5	6	6,5	325	222 205	L	240	110	5	6	6,5
650cc.	F 650 FL	93-05		324	222 205	L	300	105	5	6	6,5	325	222 205	L	240	110	5	6	6,5
650cc.	F 650 GS	00-06		324	222 205	L	300	105	5	6	6,5	325	222 205	L	240	110	5	6	6,5
650cc.	F 650 ST	97-03	Strada	324	222 205	L	300	105	5	6	6,5	325	222 205	L	240	110	5	6	6,5
650cc.	G 650	07	Xchallenge	324	222 205	L	300	105	5	6	5	325	222 205	L	240	110	5	6	6,5
750cc.	K 75	93-96		1042	222 243	L/P	285	165	5	10	13,8	-	-	-	-	-	-	-	-
750cc.	K 75 ŚR	85-91		1042	222 243	L/P	285	165	5	10	13,8	-	-	-	-	-	-	-	-
750cc.	K 75 RT	90-92		1042	222 243	L/P	285	165	5	10	13,8	1042	222 243	P	285	165	5	10	13,8
750cc.	K 75 S	85-96		1042	222 243	L/P	285	165	5	10	13,8	1042	222 243	P	285	165	5	10	13,8
800cc.	R 80 GS	88-94	Paris Dakar	1042	222 243	P	285	165	5	10	13,8	-	-	-	-	-	-	-	-
800cc.	R 80 R	93-00	Roadster	1042	222 243	L/P	285	165	5	10	13,8	-	-	-	-	-	-	-	-
800cc.	R 80 RT	85-		1042	222 243	L/P	285	165	5	10	13,8	-	-	-	-	-	-	-	-
850cc.	R 850 ŚR	9800		1044	222 244	L/P	305	181	5	5	14	236	222 200	P	276	-	5,5	5	10,5
850cc.	R 850 GS	98-05		1044	222 244	L/P	305	181	5	5	14	236	222 200	P	276	-	5,5	5	10,5
850cc.	R 850 R	95-01		-	-	-	-	-	-	-	-	236	222 200	P	276	-	5,5	5	10,5

TARCZE HAMULCOWE

Poj. [cc.]	Model	Rok	Specyfikacja modelu	Kod NG	Kod HART	Strona zam.	Zew. Ø	Wew. Ø	Gr. [mm]	Ilość otw.	Otw. Ø	Kod NG	Kod HART	Strona zam.	Zew. Ø	Wew. Ø	Gr. [mm]	Ilość otw.	Otw. Ø
				Tarcza przednia								Tarcza tylna							
BMW																			
850cc.	R 850 R	02-		1044	222 244	L/P	305	181	5	5	14	236	222 200	P	276	-	5,5	5	10,5
850cc.	R 850 R RT	98-03		-	-	-	-	-	-	-	-	236	222 200	P	276	-	5,5	5	10,5
850cc.	R 850 RT	98-00		1046	222 245	L/P	320	181	5	5	14	236	222 200	P	276	-	5,5	5	10,5
850cc.	R 850 RT	01-	Integral wheels	1046	222 245	L/P	320	181	5	5	14	236	222 200	P	276	-	5,5	5	10,5
1000cc.	K 100	83-89		1042	222 243	L/P	285	165	5	10	13,8	1042	222 243	P	285	165	5	10	13,8
1000cc.	K 100 LT	90-92	ABS/Limeted	1042	222 243	L/P	285	165	5	10	13,8	1042	222 243	P	285	165	5	10	13,8
1000cc.	K 100 RS	84-89		1042	222 243	L/P	285	165	5	10	13,8	1042	222 243	P	285	165	5	10	13,8
1000cc.	K 100 RS	90-92	16V	-	-	-	-	-	-	-	-	1042	222 243	P	285	165	5	10	13,8
1000cc.	K 100 RT	84-92		1042	222 243	L/P	285	165	5	10	13,8	1042	222 243	P	285	165	5	10	13,8
1000cc.	K1 1000	89-93		-	-	-	-	-	-	-	-	1042	222 243	P	285	165	5	10	13,8
1000cc.	R 100 GS	87-94		1042	222 243	P	285	165	5	10	13,8	-	-	-	-	-	-	-	-
1000cc.	R 100 GS	91-	Mystic	1042	222 243	L/P	285	165	5	10	13,8	-	-	-	-	-	-	-	-
1000cc.	R 100 R	92-		1042	222 243	L/P	285	165	5	10	13,8	1042	222 243	P	285	165	5	10	13,8
1000cc.	R 100 R	92-95	Roadster	1042	222 243	P	285	165	5	10	13,8	-	-	-	-	-	-	-	-
1000cc.	R 100 RT	91-		1042	222 243	L/P	285	165	5	10	13,8	-	-	-	-	-	-	-	-
1100cc.	K 1100	92-00	LT, RS, SE	-	-	-	-	-	-	-	-	1042	222 243	P	285	165	5	10	13,8
1100cc.	R 1100 GS	94-00		1044	222 244	L/P	305	181	5	5	14	236	222 200	P	276	-	5,5	5	10,5
1100cc.	R 1100 R	99-		-	-	-	-	-	-	-	-	236	222 200	P	276	-	5,5	5	10,5
1100cc.	R 1100 RR	93-01		-	-	-	-	-	-	-	-	236	222 200	P	276	-	5,5	5	10,5
1100cc.	R 1100 RRS	94-01		-	-	-	-	-	-	-	-	236	222 200	P	276	-	5,5	5	10,5
1100cc.	R 1100 RRT	93-03		-	-	-	-	-	-	-	-	236	222 200	P	276	-	5,5	5	105
1100cc.	R 1100 RT	96-01		-	-	-	-	-	-	-	-	236	222 200	P	276	-	5,5	5	10,5
1100cc.	R 1100 S	99-00		1044	222 244	L/P	305	181	5	5	14	236	222 200	P	276	-	5,5	5	10,5
1100cc.	R 1100 S	01-		1046	222 245	L/P	320	181	5	5	14	236	222 200	P	276	-	5,5	5	10,5
1150cc.	R 1150	03-05	Rockster	1046	222 245	L/P	320	181	5	5	14	236	222 200	P	276	-	5,5	5	10,5
1150cc.	R 1150 GS	00-01		1044	222 244	L/P	305	181	5	5	14	236	222 200	P	276	-	5,5	5	10,5
1150cc.	R 1150 GS	02-03	Adventure	1044	222 244	L/P	305	181	5	5	14	236	222 200	P	276	-	5,5	5	10,5
1150cc.	R 1150 R	01-05		1046	222 245	L/P	320	181	5	5	14	236	222 200	P	276	-	5,5	5	10,5
1150cc.	R 1150 RS	01-05		1046	222 245	L/P	320	181	5	5	14	236	222 200	P	276	-	5,5	5	10,5
1150cc.	R 1150 RT	01-05		1046	222 245	L/P	320	181	5	5	14	236	222 200	P	276	-	5,5	5	10,5
1200cc.	K 1200 GT	02-09		1046	222 245	L/P	320	181	5	5	14	-	-	-	-	-	-	-	-
1200cc.	K 1200 LT	99-00		1044	222 244	L/P	305	181	5	5	14	-	-	-	-	-	-	-	-
1200cc.	K 1200 LT	01-		1046	222 245	L/P	320	181	5	5	14	-	-	-	-	-	-	-	-
1200cc.	K 1200 R	07	Sport	1046	222 245	L/P	320	181	5	5	14	1045	-	P	265	136	5	5	10,5
1200cc.	K 1200 R	05-		1046	222 245	L/P	320	181	5	5	14	1045	-	P	265	136	5	5	10,5
1200cc.	K 1200 RS	97-00		1044	222 244	L/P	305	181	5	5	14	-	-	-	-	-	-	-	-
1200cc.	K 1200 RS	01-		1046	222 245	L/P	320	181	5	5	14	-	-	-	-	-	-	-	-
1200cc.	K 1200 S	05-06		1046	222 245	L/P	320	181	5	5	14	1045	-	P	265	136	5	5	10,5
1200cc.	R 1100 ŚR	97-03	ŚR, CL	-	-	-	-	-	-	-	-	236	222 200	P	276	-	5,5	5	10,5
1200cc.	R 1100 CL	97-03		-	-	-	-	-	-	-	-	236	222 200	P	276	-	5,5	5	10,5
1200cc.	R 1200	97-00	Cruiser	-	-	-	-	-	-	-	-	236	222 200	P	276	-	5,5	5	10,5
1200cc.	R 1200 ŚR	98-00		1044	222 244	L/P	305	181	5	5	14	-	-	-	-	-	-	-	-
1200cc.	R 1200 CL	03-06		1044	222 244	L/P	305	181	5	5	14	-	-	-	-	-	-	-	-
1200cc.	R 1200 GS	04-06		1044	222 244	L/P	305	181	5	5	14	1045	-	P	265	136	5	5	10,5
1200cc.	R 1200 RT	05-06		1046	222 245	L/P	320	181	5	5	14	1045	-	P	265	136	5	5	10,5
CAGIVA																			
50cc.	Mantis 50	98-		087	222 192	L	190	62	3,5	3	10,5	Bęben	-	-	-	-	-	-	-
50cc.	Progress 50	97-98		087	222 192	L	190	62	3,5	3	10,5	Bęben	-	-	-	-	-	-	-
50cc.	Progress 50 LC	97-99		087	222 192	L	190	62	3,5	3	10,5	Bęben	-	-	-	-	-	-	-
125cc.	Freccia 125 C12	89-91		404	221 941	P	298	64	5	6	8,5	-	-	-	-	-	-	-	-
125cc.	Mito 125	90-06	Evoluzione	1060	222 247	P	320	64	5	6	8,5	146	-	P	229	110	4	6	6,5
125cc.	Mito 125 N1	95-03		1060	222 247	P	320	64	5	6	8,5	146	-	P	229	110	4	6	6,5
125cc.	Planet 125	97-		1060	222 247	P	320	64	5	6	8,5	146	-	P	229	110	4	6	6,5
125cc.	Raptor 125	03		1060	222 247	P	320	64	5	6	8,5	146	-	P	229	110	4	6	6,5
125cc.	Supercity 125	91-		1060	222 247	L	320	64	5	6	8,5	146	-	P	229	110	4	6	6,5
600cc.	Canyon 600	96-99		048	221 878	P	296	144	4	6	10,5	-	-	-	-	-	-	-	-
600cc.	River 600	95-		1060	222 247	P	320	64	5	6	8,5	146	-	P	229	110	4	6	6,5
650cc.	Raptor 650	00-05		404	221 941	L/P	298	64	4	6	8,5	337	-	P	220	87	5	4	10,5
650cc.	Raptor 650 V	00-05		404	221 941	L/P	298	64	4	6	8,5	337	-	P	220	87	5	4	10,5
750cc.	Elefant 750	94-		110	221 895	L	296	144	5	6	10,5	-	-	-	-	-	-	-	-
900cc.	Elefant 900	93-97	I.E.	456	-	P	296	144	4,5	6	10,5	209	221 923	P	240	105	5	4	10,5
900cc.	Elefant 900	93-97	I.E.	457	-	L	296	144	4,5	6	10,5	209	221 923	P	240	105	5	4	10,5
900cc.	Elefant 900 ŚR	90-92		110	221 895	L	296	144	5	6	10,5	-	-	-	-	-	-	-	-
900cc.	Gran Canyon 900	98-03		110	221 895	L/P	296	144	5	6	10,5	209	221 923	P	240	105	5	4	10,5
1000cc.	Navigator 1000	00-05		110	221 895	L/P	296	144	5	6	10,5	-	-	-	-	-	-	-	-
1000cc.	Raptor 1000	00-05		404	221 941	L/P	298	64	4	6	8,5	337	-	P	220	87	5	4	10,5
1000cc.	Raptor V 1000	00-05		404	221 941	L/P	298	64	4	6	8,5	337	-	P	220	87	5	4	10,5
1000cc.	Raptor X 1000	00-05		404	221 941	L/P	298	64	4	6	8,5	337	-	P	220	87	5	4	10,5
CPI																			
50cc.	Aragon 50	06-07		630	222 220	L	190	58	3,5	3	10,5	Bęben	-	-	-	-	-	-	-
50cc.	Aragon 50 SP	06-07		630	222 220	L	190	58	3,5	3	10,5	Bęben	-	-	-	-	-	-	-
50cc.	Hussar 50 SP	04		630	222 220	L	190	58	3,5	3	10,5	Bęben	-	-	-	-	-	-	-
50cc.	Oliver 50	04		630	222 220	L	190	58	3,5	3	10,5	Bęben	-	-	-	-	-	-	-
50cc.	Oliver City 50	05-07		630	222 220	L	190	58	3,5	3	10,5	Bęben	-	-	-	-	-	-	-
50cc.	Oliver Sport 50	05-07		630	222 220	L	190	58	3,5	3	10,5	Bęben	-	-	-	-	-	-	-
50cc.	Popcorn 50	04		630	222 220	L	190	58	3,5	3	10,5	Bęben	-	-	-	-	-	-	-
125cc.	Oliver City 125	06-07		630	222 220	L	190	58	3,5	3	10,5	Bęben	-	-	-	-	-	-	-
DAELIM																			
50cc.	Astro 50	99-00	BULTACO	193	-	L	260	108	3,5	6	6,5	238	221 974	P	218	62	3,5	3	10,5

Poj. [cc.]	Model	Rok	Specyfikacja modelu	Kod NG	Kod HART	Strona zam.	Zew. Ø	Wew. Ø	Gr. [mm]	Ilość otw.	Otw. Ø	Kod NG	Kod HART	Strona zam.	Zew. Ø	Wew. Ø	Gr. [mm]	Ilość otw.	Otw. Ø
				Tarcza przednia								Tarcza tylna							
DERBI																			
50cc.	Atlantis 50	99-07		087	222 192	L	190	62	3,5	3	10,5	Bęben		-	-	-	-	-	-
50cc.	Atlantis 50	99-06	Electric/H2O/Red Bullet/ Wave	087	222 192	L	190	62	3,5	3	10,5	Bęben	-	-	-	-	-	-	-
50cc.	Atlantis 50 LC	01-02	Red Bullet/Wave	087	222 192	L	190	62	3,5	3	10,5	Bęben	-	-	-	-	-	-	-
50cc.	Bullet Atlantis 50	06		087	222 192	L	190	62	3,5	3	10,5	Bęben	-	-	-	-	-	-	-
50cc.	DRD Edition 50	02-06		618	-	L	240	125	3,5	6	7,5	238	221 974	P	218	62	3,5	3	10,5
50cc.	GP Series 50	02		087	222 192	L	190	62	3,5	3	10,5	Bęben	-	-	-	-	-	-	-
50cc.	GPR 50	04-08	Racing/Nude	801	222 240	L	300	90	4	6	6,5	802	-	P	180	57	4	6	6,5
50cc.	Hunter 50	96-99		087	222 192	L	190	62	3,5	3	10,5	Bęben	-	-	-	-	-	-	-
50cc.	Lobito 50	99-02	BULTACO	193	-	L	260	108	3,5	6	6,5	238	221 974	P	218	62	3,5	3	10,5
50cc.	MXR 50	97-99		087	222 192	L	190	62	3,5	3	10,5	-	-	-	-	-	-	-	-
50cc.	Paddock 50 LC	97-99		087	222 192	L	190	62	3,5	3	10,5	Bęben	-	-	-	-	-	-	-
50cc.	Paddock 50 ST	96-98		087	222 192	L	190	62	3,5	3	10,5	Bęben	-	-	-	-	-	-	-
50cc.	Predator 50	97-01	Replica	087	222 192	L	190	62	3,5	3	10,5	087	222 192	L	190	62	3,5	3	10,5
50cc.	Predator 50	99-01	TSI	087	222 192	L	190	62	3,5	3	10,5	Bęben	-	-	-	-	-	-	-
50cc.	Predator 50 02	01	GPS	087	222 192	L	190	62	3,5	3	10,5	087	222 192	L	190	62	3,5	3	10,5
50cc.	Predator 50 LC	97-01		087	222 192	L	190	62	3,5	3	10,5	087	222 192	L	190	62	3,5	3	10,5
50cc.	Senda R 50	01-03		193	-	L	260	108	3,5	6	6,5	238	221 974	P	218	62	3,5	3	10,5
50cc.	Senda R 50	00-03	X-Treme/Racer	335	-	L	240	108	3,5	6	6,5	351	222 209	P	180	62	3,5	3	10,5
50cc.	Senda R 50	03-04	X-Treme	193	-	L	260	108	3,5	6	6,5	351	222 209	P	180	62	3,5	3	10,5
50cc.	Senda R 50 DRD	02-03		193	-	L	260	108	3,5	6	6,5	238	221 974	P	218	62	3,5	3	10,5
50cc.	Senda 50 SM	05-06	X-Treme	193	-	L	260	108	3,5	6	6,5	238	221 974	P	218	62	3,5	3	10,5
50cc.	Senda Extreme 50	03		-	-	-	-	-	-	-	-	351	222 209	P	180	62	3,5	3	10,5
50cc.	Senda X 50 SM	06	Race	-	-	-	-	-	-	-	-	351	222 209	P	180	62	3,5	3	10,5
50cc.	SM 50	02-03	Racer	193	-	L	260	108	3,5	6	6,5	351	222 209	P	180	62	3,5	3	10,5
50cc.	SM 50	00-03	X-Trem	335	-	L	240	108	3,5	6	6,5	351	222 209	P	180	62	3,5	3	10,5
50cc.	SM 50	05-06	X-Trem	193	-	L	260	108	3,5	6	6,5	238	221 974	P	218	62	3,5	3	10,5
50cc.	SM 50 DRD	03		193	-	L	260	108	3,5	6	6,5	238	221 974	P	218	62	3,5	3	10,5
50cc.	X-Race 50	04-06		335	-	L	240	108	3,5	6	6,5	351	222 209	P	180	62	3,5	3	10,5
50cc.	X-Race 50 SM	05-07		193	-	L	260	108	3,5	6	6,5	238	221 974	P	218	62	3,5	3	10,5
50cc.	X-Race R 50	05-06		335	-	L	240	108	3,5	6	6,5	238	221 974	P	180	62	3,5	3	10,5
50cc.	X-Treme 50	04-05		335	-	L	240	108	3,5	6	6,5	351	222 209	P	180	62	3,5	3	10,5
50cc.	X-Treme 50 R	05		335	-	L	240	108	3,5	6	6,5	351	222 209	P	180	62	3,5	3	10,5
50cc.	X-Treme 50 SM	05		193	-	L	260	108	3,5	6	6,5	351	222 209	P	180	62	3,5	3	10,5
50cc.	X-Treme 50 SM	06-07		193	-	L	260	108	3,5	6	6,5	238	221 974	P	180	62	3,5	3	10,5
80cc.	DRD 80	06	Copa	801	222 240	L	300	90	4	6	6,5	-	-	-	-	-	-	-	-
80cc.	GPR 80	05-06	Cup	801	222 240	L	300	90	4	6	6,5	802	-	P	180	57	4	6	6,5
100cc.	Atlantis 100	01-07		087	222 192	L	190	62	3,5	3	10,5	Bęben	-	-	-	-	-	-	-
125cc.	Boulevard 125	03-07		365	222 211	L	220	58	4	5	6,5	Bęben	-	-	-	-	-	-	-
125cc.	GPR 125	05-06	Nude	801	222 240	L	300	90	4	6	6,5	802	-	P	180	57	4	6	6,5
125cc.	GPR 125 R	05		801	222 240	L	300	90	4	6	6,5	802	-	P	180	57	4	6	6,5
125cc.	GPR 125 R	06-08	4T	801	222 240	L	300	90	4	6	6,5	802	-	P	180	57	4	6	6,5
125cc.	Senda 125	05-06	Baja 4T	193	-	L	260	108	3,5	6	6,5	238	221 974	P	218	62	3,5	3	10,5
125cc.	Senda 125 R	05-06	4T	193	-	L	260	108	3,5	6	6,5	238	221 974	P	218	62	3,5	3	10,5
150cc.	Boulevard 150	03-05		365	222 211	L	220	58	4	5	6,5	Bęben	-	-	-	-	-	-	-
350cc.	F3 350	86-		1060	222 247	L	320	64	5	6	8,5	636	221 949	P	245	115	5	6	8,5
DUCATI																			
350cc.	Junior 350 SS	92-		1060	222 247	P	320	64	5	6	8,5	636	221 949	P	245	115	5	6	8,5
400cc.	Junior 400 SS	92-97		1060	222 247	L	320	64	5	6	8,5	636	221 949	P	245	115	5	6	8,5
400cc.	Monster 400 M	01-6		1060	222 247	L	320	64	5	6	8,5	636	221 949	P	245	115	5	6	8,5
400cc.	Nuda 400 SS	92-		1060	222 247	L	320	64	5	6	8,5	636	221 949	P	245	115	5	6	8,5
400cc.	SS 400	92-97	Supersport	1060	222 247	L	320	64	5	6	8,5	636	221 949	P	245	115	5	6	8,5
400cc.	SS 400	92-97	Supersport Junior	1060	222 247	L/P	320	64	5	6	8,5	636	221 949	P	245	115	5	6	8,5
600cc.	600 SS	94-97	Supersport	1060	222 247	L	320	64	5	6	8,5	636	221 949	P	245	115	5	6	8,5
600cc.	Monster 600	93-01		1060	222 247	L	320	64	5	6	8,5	636	221 949	P	245	115	5	6	8,5
600cc.	Monster 600	94-02	Dark/Road/City	1060	222 247	L	320	64	5	6	8,5	636	221 949	P	245	115	5	6	8,5
600cc.	SS 600	94-98		1060	222 247	L	320	64	5	6	8,5	636	221 949	P	245	115	5	6	8,5
620cc.	620 Sport	03-06		1060	222 247	L/P	320	64	5	6	8,5	636	221 949	P	245	115	5	6	8,5
620cc.	620 SS	04	Supersport	1060	222 247	L/P	320	64	5	6	8,5	636	221 949	P	245	115	5	6	8,5
620cc.	Monster 620	05-06	podwójna tarcza	ND15	-	L/P	300	64	4,5	6	8,5	636	221 949	P	245	115	5	6	8,5
620cc.	Monster 620 IE	02-03		1060	222 247	L/P	320	64	5	6	8,5	636	221 949	P	245	115	5	6	8,5
620cc.	Monster 620 M	02-04		1060	222 247	L/P	320	64	5	6	8,5	636	221 949	P	245	115	5	6	8,5
620cc.	Monster 620 M	05-06	pojedyńcza tarcza	1060	222 247	L	320	64	5	6	8,5	636	221 949	P	245	115	5	6	8,5
620cc.	Multistrada 620	05-06	pojedyńcza tarcza	1060	222 247	L	320	64	5	6	8,5	636	221 949	P	245	115	5	6	8,5
620cc.	Multistrada 620	05-06	podwójna tarcza	ND15	-	L/P	300	64	4,5	6	8,5	636	221 949	P	245	115	5	6	8,5
750cc.	748	95-02	Racing	1060	222 247	L/P	320	64	5	6	8,5	718	222 229	P	220	108	5	4	8,5
750cc.	748	95-02	Biposto	1060	222 247	L/P	320	64	5	6	8,5	718	222 229	P	220	108	5	4	8,5
750cc.	748 R	00		1060	222 247	L/P	320	64	5	6	8,5	718	222 229	P	220	108	5	4	8,5
750cc.	748 RS	95-02		1060	222 247	L/P	320	64	5	6	8,5	718	222 229	P	220	108	5	4	8,5
750cc.	748 S	99-02		1060	222 247	L/P	320	64	5	6	8,5	718	222 229	P	220	108	5	4	8,5
750cc.	748 SP	95-97		1060	222 247	L/P	320	64	5	6	8,5	718	222 229	P	220	108	5	4	8,5
750cc.	748 SPS	98-99		1060	222 247	L/P	320	64	5	6	8,5	718	222 229	P	220	108	5	4	8,5
750cc.	750	00-02	Sport	1060	222 247	L	320	64	5	6	8,5	636	221 949	P	245	115	5	6	8,5
750cc.	750 SS	91-02	Supersport	1060	222 247	L	320	64	5	6	8,5	636	221 949	P	245	115	5	6	8,5
750cc.	Monster 750	99-01	Dark/City	1060	222 247	L/P	320	64	5	6	8,5	636	221 949	P	245	115	5	6	8,5
750cc.	Monster 750 M	96-01		1060	222 247	L/P	320	64	5	6	8,5	636	221 949	P	245	115	5	6	8,5
780cc.	780 R	99		1060	222 247	L/P	320	64	5	6	8,5	-		-	-	-	-	-	-
800cc.	800 Sport	03-06		1060	222 247	L/P	320	64	5	6	8,5	636	221 949	P	245	115	5	6	8,5
800cc.	800 SS	03-06	Supersport	1060	222 247	L/P	320	64	5	6	8,5	636	221 949	P	245	115	5	6	8,5

TARCZE HAMULCOWE

Poj. [cc.]	Model	Rok	Specyfikacja modelu	Kod NG	Kod HART	Strona zam.	Zew. Ø	Wew. Ø	Gr. [mm]	Ilość otw.	Otw. Ø	Kod NG	Kod HART	Strona zam.	Zew. Ø	Wew. Ø	Gr. [mm]	Ilość otw.	Otw. Ø
				Tarcza przednia								Tarcza tylna							
DUCATI																			
800cc.	Monster 800 IE	03-04		1060	222 247	L/P	320	64	5	6	8,5	636	221 949	P	245	115	5	6	8,5
800cc.	Monster 800 M	03-06		1060	222 247	L/P	320	64	5	6	8,5	636	221 949	P	245	115	5	6	8,5
800cc.	Monster 800 S	03-05		1060	222 247	L/P	320	64	5	6	8,5	636	221 949	P	245	115	5	6	8,5
850cc.	851	89-91	SBK-Bip.	1060	222 247	L/P	320	64	5	6	8,5	636	221 949	P	245	115	5	6	8,5
850cc.	851	89		1060	222 247	L/P	320	64	5	6	8,5	-	-	-	-	-	-	-	-
850cc.	851 SP	90-93	SP2, SP3, SP4, SP5	1060	222 247	L/P	320	64	5	6	8,5	-	-	-	-	-	-	-	-
850cc.	851 SP	90-91	Strada	1060	222 247	L/P	320	64	5	6	8,5	636	221 949	P	245	115	5	6	8,5
900cc.	888	93-94	Desmoquatro/Superbike	1060	222 247	L/P	320	64	5	6	8,5	636	221 949	P	245	115	5	6	8,5
900cc.	888	94-95	Strada	1060	222 247	L/P	320	64	5	6	8,5	-	-	-	-	-	-	-	-
900cc.	888 SP	94-95	SBK-Bip.	1060	222 247	L/P	320	64	5	6	8,5	636	221 949	P	245	115	5	6	8,5
900cc.	888 SP	90-93		1060	222 247	L/P	320	64	5	6	8,5	636	221 949	P	245	115	5	6	8,5
900cc.	900	02-	Sport	1060	222 247	L/P	320	64	5	6	8,5	636	221 949	P	245	115	5	6	8,5
900cc.	900 SL	92-96	Super Light	1060	222 247	L/P	320	64	5	6	8,5	636	221 949	P	245	115	5	6	8,5
900cc.	900 SS	88-90	Super Sport	404	221 941	L/P	298	64	4	6	8,5	636	221 949	P	245	115	5	6	8,5
900cc.	900 SS	91-02	Super Sport	1060	222 247	L/P	320	64	5	6	8,5	636	221 949	P	245	115	5	6	8,5
900cc.	906 S	89		404	221 941	L/P	298	64	4	6	8,5	028	-	P	245	115	4	6	8,5
900cc.	907	90-91	Paso IE	404	221 941	L/P	298	64	5	6	8,5	636	221 949	P	245	115	5	6	8,5
900cc.	916	94-98	Senna	145	221 909	L/P	320	64	4	6	8,5	718	222 229	P	220	108	4	4	8,5
900cc.	916	94-98	Biposto	1060	222 247	L/P	320	64	5	6	8,5	ND02	-	-	-	-	-	-	-
900cc.	916 R	94-97		145	221 909	L/P	320	64	4	6	8,5	718	222 229	P	220	108	4	4	8,5
900cc.	916 SP	94-96		1060	222 247	L/P	320	64	5	6	8,5	ND02	-	-	-	-	-	-	-
900cc.	916 SPS	97-98		1060	222 247	L/P	320	64	5	6	8,5	ND02	-	-	-	-	-	-	-
900cc.	916 ST4	99-04		1060	222 247	L/P	320	64	5	6	8,5	636	221 949	P	245	115	5	6	8,5
900cc.	916 USA	94-98		145	221 909	L/P	320	64	4	6	8,5	718	222 229	P	220	108	4	4	8,5
900cc.	MH 900	01-02	Evolution	145	221 909	L/P	320	64	4	6	8,5	-	-	-	-	-	-	-	-
900cc.	Monster 900	97-01	Dark/City/Cromo	1060	222 247	L/P	320	64	5	6	8,5	636	221 949	P	245	115	5	6	8,5
900cc.	Monster 900 M	93-01		1060	222 247	L/P	320	64	5	6	8,5	636	221 949	P	245	115	5	6	8,5
900cc.	Monster 900 M i.e.	02-		1060	222 247	L/P	320	64	5	6	8,5	636	221 949	P	245	115	5	6	8,5
900cc.	Monster 900 S	00-01		1060	222 247	L/P	320	64	5	6	8,5	636	221 949	P	245	115	5	6	8,5
900cc.	Monster 900 S4	01-03		1060	222 247	L/P	320	64	5	6	8,5	636	221 949	P	245	115	5	6	8,5
950cc.	944	97-04	ST2	1060	222 247	L/P	320	64	5	6	8,5	636	221 949	P	245	115	5	6	8,5
1000cc.	1000 HF	03	Supersport	1060	222 247	L/P	320	64	5	6	8,5	636	221 949	P	245	115	5	6	8,5
1000cc.	992	04-06	ST3	1060	222 247	L/P	320	64	5	6	8,5	636	221 949	P	245	115	5	6	8,5
1000cc.	996	99-01	Biposto	1060	222 247	L/P	320	64	5	6	8,5	ND02	-	-	-	-	-	-	-
1000cc.	996 R	01		-	-	-	-	-	-	-	-	718	222 229	P	220	108	4	4	8,5
1000cc.	996 R	01	Testastretta	-	-	-	-	-	-	-	-	718	222 229	P	220	108	4	4	8,5
1000cc.	996 S	01		1060	222 247	L/P	320	64	5	6	8,5	ND02	-	-	-	-	-	-	-
1000cc.	996 SPS	99-01		-	-	-	-	-	-	-	-	718	222 229	P	220	108	4	4	8,5
1000cc.	996 ST4 S	01-06		1060	222 247	L/P	320	64	5	6	8,5	636	221 949	P	245	115	5	6	8,5
1000cc.	998	02-03	Biposto	1060	222 247	L/P	320	64	5	6	8,5	ND02	-	-	-	-	-	-	-
1000cc.	998 R	02-03		-	-	-	-	-	-	-	-	718	222 229	P	220	108	4	4	8,5
1000cc.	998 S	02-03		1060	222 247	L/P	320	64	5	6	8,5	ND02	-	-	-	-	-	-	-
1000cc.	998 S	02-03	Testastretta	-	-	-	-	-	-	-	-	718	222 229	P	220	108	4	4	8,5
1000cc.	Monster 1000	03	Dark	1060	222 247	L/P	320	64	5	6	8,5	636	221 949	P	245	115	5	6	8,5
1000cc.	Monster 1000 M	03-06		1060	222 247	L/P	320	64	5	6	8,5	636	221 949	P	245	115	5	6	8,5
1000cc.	Monster 1000 S	03-05		1060	222 247	L/P	320	64	5	6	8,5	636	221 949	P	245	115	5	6	8,5
1000cc.	Monster 1000 S2R	06		1060	222 247	L/P	320	64	5	6	8,5	-	-	-	-	-	-	-	-
1000cc.	Monster 1000 S4 R	03-06		1060	222 247	L/P	320	64	5	6	8,5	-	-	-	-	-	-	-	-
1000cc.	Paul 1000	06	Smart	1060	222 247	L/P	320	64	5	6	8,5	636	221 949	P	245	115	5	6	8,5
1000cc.	Sport 1000	03-06	Classic	-	-	-	-	-	-	-	-	636	221 949	P	245	115	5	6	8,5
1000cc.	SS 1000 DS.	03-06	Supersport DS	1060	222 247	L/P	320	64	5	6	8,5	636	221 949	P	245	115	5	6	8,5
FACTORYBIKE																			
50cc.	Desert YM 50	05		238	221 974	L	218	62	3,5	3	10,5	115	-	P	200	62	3,5	3	10,5
50cc.	Desert YR 50	04-05		238	221 974	L	218	62	3,5	3	10,5	115	-	P	200	62	3,5	3	10,5
FANTIC																			
50cc.	Flyting Tiger 50	-96		406	222 214	L	155	40	3,5	3	10,5	Bęben	-	-	-	-	-	-	-
50cc.	Grinta 50	-95		406	222 214	L	155	40	3,5	3	10,5	Bęben	-	-	-	-	-	-	-
50cc.	Leader 50	95		023	222 189	L	190	58	3,5	3	8,5	Bęben	-	-	-	-	-	-	-
50cc.	Quennie 50	-95		406	222 214	L	155	40	3,5	3	10,5	Bęben	-	-	-	-	-	-	-
50cc.	Racer 50	97		406	222 214	L	155	40	3,5	3	10,5	Bęben	-	-	-	-	-	-	-
GARELLI																			
50cc.	FX 50			107	222 193	L	190	58	4	3	10,5	Bęben	-	-	-	-	-	-	-
50cc.	KRS 50			107	222 193	L	190	58	4	3	10,5	Bęben	-	-	-	-	-	-	-
125cc.	Freeland 125			107	222 193	L	190	58	4	3	10,5	Bęben	-	-	-	-	-	-	-
150cc.	Freeland 150			107	222 193	L	190	58	4	3	10,5	Bęben	-	-	-	-	-	-	-
GAS GAS																			
125cc.	Enducross 125 EC	02		731	222 230	L	260	108	3,5	6	6,5	177	-	P	220	108	4	6	6,5
125cc.	Enducross 125 EC	03		731	222 230	L	260	108	3,5	6	6,5	821	222 241	P	220	108	4	6	6,5
125cc.	Enducross 125 EC	04-07		731	222 230	L	260	108	3,5	6	6,5	708	222 206	P	220	108	4	6	6,5
125cc.	MC 125	03		731	222 230	L	260	108	3,5	6	6,5	821	222 241	P	220	108	4	6	6,5
125cc.	MC 125	04-05		731	222 230	L	260	108	3,5	6	6,5	708	222 206	P	220	108	4	6	6,5
125cc.	MX 125	06-07		731	222 230	L	260	108	3,5	6	6,5	708	222 206	P	220	108	4	6	6,5
125cc.	Pampera 125	03-05		385	222 212	L	260	108	3,5	6	6,5	115	-		200	62	3,5	3	10,5
125cc.	Pampera 125	07-	4T	731	222 230	L	260	108	3,5	6	6,5	708	222 206	P	220	108	4	6	6,5
125cc.	SM 125	04-05		022	-	L	320	108	4	6	6,5	821	222 241	P	220	108	4	6	6,5
200cc.	Enducross 200 EC	02		731	222 230	L	260	108	3,5	6	6,5	177	-	P	220	108	4	6	6,5
200cc.	Enducross 200 EC	03		731	222 230	L	260	108	3,5	6	6,5	821	222 241	P	220	108	4	6	6,5
200cc.	Enducross 200 EC	04-07		731	222 230	L	260	108	3,5	6	6,5	708	222 206	P	220	108	4	6	6,5
250cc.	Enducross 250 EC	02		731	222 230	L	260	108	3,5	6	6,5	177	-	P	220	108	4	6	6,5

Poj. [cc.]	Model	Rok	Specyfikacja modelu	Kod NG	Kod HART	Strona zam.	Zew. Ø	Wew. Ø	Gr. [mm]	Ilość otw.	Otw. Ø	Kod NG	Kod HART	Strona zam.	Zew. Ø	Wew. Ø	Gr. [mm]	Ilość otw.	Otw. Ø
				Tarcza przednia								Tarcza tylna							
GASGAS																			
250cc.	Enducross 250 EC	03		731	222 230	L	260	108	3,5	6	6,5	821	222 241	P	220	108	4	6	6,5
250cc.	Enducross 250 EC	04-07		731	222 230	L	260	108	3,5	6	6,5	708	222 206	P	220	108	4	6	6,5
250cc.	MC 250	02		731	222 230	L	260	108	3,5	6	6,5	177	-	P	220	108	4	6	6,5
250cc.	MC 250	03		731	222 230	L	260	108	3,5	6	6,5	821	222 241	P	220	108	4	6	6,5
250cc.	MC 250	04-05		731	222 230	L	260	108	3,5	6	6,5	708	222 206	P	220	108	4	6	6,5
250cc.	MX 250	06-07		731	222 230	L	260	108	3,5	6	6,5	821	222 241	P	220	108	4	6	6,5
250cc.	Pampera 250	03-05		385	222 212	L	260	108	3,5	6	6,5	115	-	P	200	62	3,5	3	10,5
250cc.	SM 250	04-05		022	-	L	320	108	4	6	6,5	821	222 241	P	220	108	4	6	6,5
280cc.	Pampera 280	03-05		385	222 212	L	260	108	3,5	6	6,5	115	-		200	62	3,5	3	10,5
300cc.	Enducross 300 EC	02		731	222 230	L	260	108	3,5	6	6,5	177	-	P	220	108	4	6	6,5
300cc.	Enducross 300 EC	03		731	222 230	L	260	108	3,5	6	6,5	821	222 241	P	220	108	4	6	6,5
300cc.	Enducross 300 EC	04-07		731	222 230	L	260	108	3,5	6	6,5	708	222 206	P	220	108	4	6	6,5
400cc.	Enducross 400 EC	02	FSE	731	222 230	L	260	108	3,5	6	6,5	177	-	P	220	108	4	6	6,5
400cc.	Enducross 400 EC	3	FSE	731	222 230	L	260	108	3,5	6	6,5	821	222 241	P	220	108	4	6	6,5
450cc.	450 SM	03-05	FSE	022	-	L	320	108	4	6	6,5	821	222 241	P	220	108	4	6	6,5
450cc.	Enducross 450 EC	02-03	FSE	731	222 230	L	260	108	3,5	6	6,5	821	222 241	P	220	108	4	6	6,5
450cc.	Enducross 450 EC	04-05	FSE	731	222 230	L	260	108	3,5	6	6,5	708	222 206	P	220	108	4	6	6,5
450cc.	Enducross 450 EC	06-07	4T FSR	731	222 230	L	260	108	3,5	6	6,5	708	222 206	P	220	108	4	6	6,5
450cc.	Pampera 450	07	4T	731	222 230	L	260	108	3,5	6	6,5	708	222 206	P	220	108	4	6	6,5
GILERA																			
50cc.	Coguar 50	86-		1001	222 242	L	260	125	5	5	6,5	Bęben	-	-	-	-	-	-	-
50cc.	DNA 50	00-01		1071	-	L	240	125	4	5	6,5	610	222 219	P	200	96	4	5	6,5
50cc.	DNA 50	02-07		638	222 221	L	240	125	5	5	6,5	610	222 219	P	200	96	4	5	6,5
50cc.	Easy Moving 50	95-97		406	222 214	L	155	40	3,5	3	10,5	Bęben	-	-	-	-	-	-	-
50cc.	Ice 50	01		610	222 219	L	200	96	4	5	6,5	Bęben	-	-	-	-	-	-	-
50cc.	RCR 50	05		193	-	L	260	108	3,5	6	6,5	351	222 209	P	180	62	3,5	3	10,5
50cc.	Runner 50	02-	PureJet	113	222 194	L	220	105	4	6	6,5	366	-	L	175	73	4	5	6,5
50cc.	Runner 50 DD	98		365	222 211	L	220	58	4	5	6,5	191	222 198	ŚR	174	66	4	5	6,5
50cc.	Runner 50 DD	98		9365	-	L	220	58	4	5	6,5	9191	-	ŚR	174	66	4	5	6,5
50cc.	Runner 50 DD	00-03		365	222 211	L	220	58	4	5	6,5	366	-	L	175	73	4	5	6,5
50cc.	Runner 50 DT	00-03		365	222 211	L	220	58	4	5	6,5	366	-	L	175	73	4	5	6,5
50cc.	Runner 50 SP	98-99		365	222 211	L	220	58	4	5	6,5	191	222 198	ŚR	174	66	4	5	6,5
50cc.	Runner 50 SP	00-03		365	222 211	L	220	58	4	5	6,5	366	-	L	175	73	4	5	6,5
50cc.	Scuadra Corse 50	06		801	222 240	L	300	90	4	6	6,5	802	-	P	180	57	4	6	6,5
50cc.	SMT 50	05		193	-	L	260	108	3,5	6	6,5	351	222 209	P	180	62	3,5	3	10,5
50cc.	Stalker 50	96-03		023	222 189	L	190	58	3,5	3	8,5	366	-	L	175	73	4	5	6,5
50cc.	Stalker 50	96-03		9023	222 249	L	190	58	3,5	3	8,5	9366	-	L	175	73	4	5	6,5
50cc.	Storm 50	94-97		303	222 026	L	190	58	4	3	8,5	Bęben	-	-	-	-	-	-	-
50cc.	Typhoon 50	94-00		303	222 026	L	190	58	4	3	8,5	Bęben	-	-	-	-	-	-	-
50cc.	Typhoon 50	97	Benetton	303	222 026	L	190	58	4	3	8,5	Bęben	-	-	-	-	-	-	-
50cc.	Typhoon 50	97	Martini	303	222 026	L	190	58	4	3	8,5	Bęben	-	-	-	-	-	-	-
50cc.	Typhoon 50 X	98-99		303	222 026	L	190	58	4	3	8,5	Bęben	-	-	-	-	-	-	-
50cc.	Typhoon 50 X-R	00		303	222 026	L	190	58	4	3	8,5	Bęben	-	-	-	-	-	-	-
80cc.	Typhoon 80	95-99		303	222 026	L	190	58	4	3	8,5	Bęben	-	-	-	-	-	-	-
125cc.	Coguar 125	99-		1001	222 242	L	260	125	5	5	6,5	Bęben	-	-	-	-	-	-	-
125cc.	Runner 125	05-	4T	113	222 194	L	220	105	4	6	6,5	113	222 194	L	220	105	4	6	6,5
125cc.	Runner 125 FX	97-02		365	222 211	L	220	58	4	5	6,5	638	222 221	L	240	125	5	5	6,5
125cc.	Runner 125 FX SP	99-00		365	222 211	L	220	58	4	5	6,5	638	222 221	L	240	125	5	5	6,5
125cc.	Runner 125 SP	99-02		365	222 211	L	220	58	4	5	6,5	638	222 221	L	240	125	5	5	6,5
125cc.	Runner 125 VX	00-03		365	222 211	L	220	58	4	5	6,5	610	222 219	L	200	96	4	5	6,5
125cc.	Runner 125 VX	06-07		1090	-	L	240	105	4	6	6,5	113	222 194	L	220	105	4	6	6,5
125cc.	Runner 125 VXR	00-03	4T	-	-	-	-	-	-	-	-	610	222 219	L	200	96	4	5	6,5
125cc.	Scuadra Corse 125	06		801	222 240	L	300	90	4	6	6,5	802	-	P	180	57	4	6	6,5
125cc.	Typhoon 125	95-00		303	222 026	L	190	58	4	3	8,5	Bęben	-	-	-	-	-	-	-
125cc.	Typhoon 125 X-R	00		303	222 026	L	190	58	4	3	8,5	Bęben	-	-	-	-	-	-	-
180cc.	Runner 180	05-	4T	113	222 194	L	220	105	4	6	6,5	113	222 194	L	220	105	4	6	6,5
180cc.	Runner 180 FXR	97-02		365	222 211	L	220	58	4	5	6,5	638	222 221	L	240	125	5	5	6,5
180cc.	Runner 180 FXR SP	99-00		365	222 211	L	220	58	4	5	6,5	638	222 221	L	240	125	5	5	6,5
180cc.	Runner 180 SP	99-02		365	222 211	L	220	58	4	5	6,5	638	222 221	L	240	125	5	5	6,5
180cc.	Runner 180 VXR	00-02		365	222 211	L	220	58	4	5	6,5	610	222 219	L	200	96	4	5	6,5
200cc.	Runner 200 VXR	02-03		365	222 211	L	220	58	4	5	6,5	113	222 194	L	220	105	4	4	6,5
200cc.	Runner 200 VXR	05-		113	222 194	L	220	105	4	6	6,5	113	222 194	L	220	105	4	6	6,5
500cc.	Nexus 500	03-07	i.e.	1001	222 242	L/P	260	125	5	5	6,5	1071	-	L	240	125	4	5	6,5
HARLEYDAVIDSON																			
883cc.	XL 883	00-03	Custom 53	679	222 223	L	292	56	5	5	8,5	680	222 225	L	292	56	5,8	5	8,5
883cc.	XL 883 ŚR	00-03	Custom 53	735	222 232	L	292	56	5	5	8,5	737	222 234	L	292	56	5,84	5	8,5
883cc.	XL 883 ŚR	00-03	Custom 53	736	222 233	P	292	56	5	5	8,5	737	222 234	L	292	56	5,84	5	8,5
883cc.	XL 883 H	00-03	Sportster Hugger/Sportster	679	222 223	L	292	56	5	5	8,5	680	222 225	L	292	56	5,8	5	8,5
883cc.	XL 883 H	00-03	Hugger	735	222 232	L	292	56	5	5	8,5	737	222 234	L	292	56	5,84	5	8,5
883cc.	XL 883 H	00-03		736	222 233	P	292	56	5	5	8,5	737	222 234	L	292	56	5,84	5	8,5
883cc.	XL 883 H	00-03		735	222 232	L	292	56	5	5	8,5	737	222 234	L	292	56	5,84	5	8,5
883cc.	XL 883 R	01	Custom 53	679	222 223	L	292	56	5	5	8,5	680	222 225	L	292	56	5,8	5	8,5
883cc.	XL 883 R	00-03	Sportster	679	222 223	L/P	292	56	5	5	8,5	680	222 225	L	292	56	5,8	5	8,5
883cc.	XL 883 R	02-03		735	222 232	L	292	56	5	5	8,5	737	222 234	L	292	56	5,84	5	8,5
883cc.	XL 883 R	02-03		736	222 233	P	292	56	5	5	8,5	737	222 234	L	292	56	5,84	5	8,5
1200cc.	XL 1200 ŚR	00-03	Custom	679	222 223	L	292	56	5	5	8,5	680	222 225	L	292	56	5,8	5	8,5
1200cc.	XL 1200 ŚR	00-03	Custom	735	222 232	L	292	56	5	5	8,5	737	222 234	L	292	56	5,84	5	8,5
1200cc.	XL 1200 ŚR	00-03		736	222 233	P	292	56	5	5	8,5	737	222 234	L	292	56	5,84	5	8,5

TARCZE HAMULCOWE

Poj. [cc.]	Model	Rok	Specyfikacja modelu	Kod NG	Kod HART	Strona zam.	Zew. Ø	Wew. Ø	Gr. [mm]	Ilość otw.	Otw. Ø	Kod NG	Kod HART	Strona zam.	Zew. Ø	Wew. Ø	Gr. [mm]	Ilość otw.	Otw. Ø
				Tarcza przednia								Tarcza tylna							
HARLEYDAVIDSON																			
1200cc.	XL 1200 S	00-03	Sport	679	222 223	L/P	292	56	5	5	8,5	680	222 225	L	292	56	5,8	5	8,5
1200cc.	XL 1200 S	00-03	Sport	735	222 232	L	292	56	5	5	8,5	737	222 234	L	292	56	5,84	5	8,5
1200cc.	XL 1200 S	00-03	Sport	736	222 233	P	292	56	5	5	8,5	737	222 234	L	292	56	5,84	5	8,5
1450cc.	1450	00-03	Heritage Softail Classic	735	222 232	L	292	56	5	5	8,5	738	222 235	P	292	56	5,84	5	8,5
1450cc.	1450	00-03	Electra Glide Standard	679	222 223	L/P	292	56	5	5	8,5	680	222 225	P	292	56	5,8	5	8,5
1450cc.	FL 1450 HR	00-03	Road King	679	222 223	L/P	292	56	5	5	8,5	680	222 225	P	292	56	5,8	5	8,5
1450cc.	FL 1450 HR	00-03	Road King	735	222 232	L	292	56	5	5	8,5	738	222 235	P	292	56	5,84	5	8,5
1450cc.	FL 1450 HR	00-03	Road King	736	222 233	P	292	56	5	5	8,5	738	222 235	P	292	56	5,84	5	8,5
1450cc.	FL 1450 HRCI	02-03	Road King Classic	679	222 223	L/P	292	56	5	5	8,5	680	222 225	P	292	56	5,8	5	8,5
1450cc.	FL 1450 HRCI	02-03	Road King Classic	735	222 232	L	292	56	5	5	8,5	738	222 235	P	292	56	5,84	5	8,5
1450cc.	FL 1450 HRCI	02-03	Road King Classic	736	222 233	P	292	56	5	5	8,5	738	222 235	P	292	56	5,84	5	8,5
1450cc.	FL 1450 HT	00-03	Electra Glide Standard	735	222 232	L	292	56	5	5	8,5	738	222 235	P	292	56	5,84	5	8,5
1450cc.	FL 1450 HT	00-03	Electra Glide Standard	736	222 233	P	292	56	5	5	8,5	738	222 235	P	292	56	5,84	5	8,5
1450cc.	FL 1450 HTC	02-03	Electra Glide Classic	679	222 223	L/P	292	56	5	5	8,5	680	222 225	P	292	56	5,8	5	8,5
1450cc.	FL 1450 HTC	02-03	Electra Glide Classic	735	222 232	P	292	56	5	5	8,5	738	222 235	P	292	56	5,84	5	8,5
1450cc.	FL 1450 HTC	02-03	Electra Glide Classic	736	222 233	L	292	56	5	5	8,5	738	222 235	P	292	56	5,84	5	8,5
1450cc.	FL 1450 HTCUI	00-03	U.ŚR Electra Glide	679	222 223	L/P	292	56	5	5	8,5	680	222 225	P	292	56	5,8	5	8,5
1450cc.	FL 1450 HTCUI	00-03	U.ŚR. Electra Glide	735	222 232	L	292	56	5	5	8,5	738	222 235	P	292	56	5,84	5	8,5
1450cc.	FL 1450 HTCUI	00-03	U.ŚR. Electra Glide	736	222 233	P	292	56	5	5	8,5	738	222 235	P	292	56	5,84	5	8,5
1450cc.	FL 1450 STC	00-03	Heritage Softail Classic	679	222 223	L	292	56	5	5	8,5	680	222 225	P	292	56	5,8	5	8,5
1450cc.	FL 1450 STCI	00-03	Heritage Softail Classic	679	222 223	L	292	56	5	5	8,5	680	222 225	P	292	56	5,8	5	8,5
1450cc.	FL 1450 STF	00-03	Fat Boy	679	222 223	L	292	56	5	5	8,5	680	222 225	P	292	56	5,8	5	8,5
1450cc.	FL 1450 STF	00-03	Fat Boy	735	222 232	L	292	56	5	5	8,5	738	222 235	P	292	56	5,84	5	8,5
1450cc.	FL 1450 STF	00-03	Fat Boy	736	222 233	P	292	56	5	5	8,5	738	222 235	P	292	56	5,84	5	8,5
1450cc.	FL 1450 STFI	00-03		679	222 223	L	292	56	5	5	8,5	680	222 225	P	292	56	5,8	5	8,5
1450cc.	FL 1450 STFI	00-03	Fat Boy	735	222 232	L	292	56	5	5	8,5	738	222 235	P	292	56	5,84	5	8,5
1450cc.	FL 1450 STFI	00-03	Fat Boy	736	222 233	P	292	56	5	5	8,5	738	222 235	P	292	56	5,84	5	8,5
1450cc.	FL 1450 STS	00-03	Heritage Springer	679	222 223	L	292	56	5	5	8,5	680	222 225	P	292	56	5,8	5	8,5
1450cc.	FL 1450 STS	00-03	Heritage Springer	735	222 232	L	292	56	5	5	8,5	738	222 235	P	292	56	5,84	5	8,5
1450cc.	FL 1450 STS	00-03	Heritage Springer	736	222 233	P	292	56	5	5	8,5	738	222 235	P	292	56	5,84	5	8,5
1450cc.	FX 1450 D	00-03	Super Glide	679	222 223	L	292	56	5	5	8,5	680	222 225	P	292	56	5,8	5	8,5
1450cc.	FX 1450 D	02-03	Super Glide	735	222 232	L	292	56	5	5	8,5	738	222 235	P	292	56	5,84	5	8,5
1450cc.	FX 1450 D	02-03	Super Glide	736	222 233	P	292	56	5	5	8,5	738	222 235	P	292	56	5,84	5	8,5
1450cc.	FX 1450 DL	00-03	Low Rider	679	222 223	L	292	56	5	5	8,5	680	222 225	P	292	56	5,8	5	8,5
1450cc.	FX 1450 DL	00-03	Low Rider	735	222 232	L	292	56	5	5	8,5	738	222 235	P	292	56	5,84	5	8,5
1450cc.	FX 1450 DL	00-03	Low Rider	736	222 233	P	292	56	5	5	8,5	738	222 235	P	292	56	5,84	5	8,5
1450cc.	FX 1450 DWG	00-03	Super Glide	735	222 232	L	292	56	5	5	8,5	738	222 235	P	292	56	5,84	5	8,5
1450cc.	FX 1450 DWG	00-03	Wide Glide	736	222 233	P	292	56	5	5	8,5	738	222 235	P	292	56	5,84	5	8,5
1450cc.	FX 1450 DX	00-03	Super Glide Sport	679	222 223	L/P	292	56	5	5	8,5	680	222 225	P	292	56	5,8	5	8,5
1450cc.	FX 1450 DX	00-03	Super Glide Sport	735	222 232	L	292	56	5	5	8,5	738	222 235	P	292	56	5,84	5	8,5
1450cc.	FX 1450 DX	00-03	Super Glide Sport	736	222 233	P	292	56	5	5	8,5	738	222 235	P	292	56	5,84	5	8,5
1450cc.	FX 1450 DXT	00-03	Super Glide T-Sport	679	222 223	L/P	292	56	5	5	8,5	680	222 225	P	292	56	5,8	5	8,5
1450cc.	FX 1450 DXT	01-03	Super Glide T-Sport	735	222 232	L	292	56	5	5	8,5	738	222 235	P	292	56	5,84	5	8,5
1450cc.	FX 1450 DXT	01-03	Super Glide T-Sport	736	222 233	P	292	56	5	5	8,5	738	222 235	P	292	56	5,84	5	8,5
1450cc.	FX 1450 ST	00-03	Softail Standard	679	222 223	L	292	56	5	5	8,5	680	222 225	P	292	56	5,8	5	8,5
1450cc.	FX 1450 ST	00-03	Softail Standard	735	222 232	L	292	56	5	5	8,5	738	222 235	P	292	56	5,84	5	8,5
1450cc.	FX 1450 ST	00-03	Softail Standard	736	222 233	P	292	56	5	5	8,5	738	222 235	P	292	56	5,84	5	8,5
1450cc.	FX 1450 STB	00-03	Night Train	679	222 223	L	292	56	5	5	8,5	680	222 225	P	292	56	5,8	5	8,5
1450cc.	FX 1450 STB	00-03	Night Train	735	222 232	L	292	56	5	5	8,5	738	222 235	P	292	56	5,84	5	8,5
1450cc.	FX 1450 STB	00-03	Night Train	736	222 233	P	292	56	5	5	8,5	738	222 235	P	292	56	5,84	5	8,5
1450cc.	FX 1450 STD	00-03	Deuce	679	222 223	L	292	56	5	5	8,5	680	222 225	P	292	56	5,8	5	8,5
1450cc.	FX 1450 STD	00-03	Deuce	735	222 232	L	292	56	5	5	8,5	738	222 235	P	292	56	5,84	5	8,5
1450cc.	FX 1450 STD	00-03	Deuce	736	222 233	P	292	56	5	5	8,5	738	222 235	P	292	56	5,84	5	8,5
1450cc.	FX 1450 STDI	00-03		679	222 223	L	292	56	5	5	8,5	680	222 225	P	292	56	5,8	5	8,5
1450cc.	FX 1450 STDI	00-03	Deuce	735	222 232	L	292	56	5	5	8,5	738	222 235	P	292	56	5,84	5	8,5
1450cc.	FX 1450 STDI	00-03	Deuce	736	222 233	P	292	56	5	5	8,5	738	222 235	P	292	56	5,84	5	8,5
1450cc.	FX 1450 STS	00-03	Springer	679	222 223	L	292	56	5	5	8,5	680	222 225	P	292	56	5,8	5	8,5
1450cc.	FX 1450 STS	00-03	Springer	735	222 232	L	292	56	5	5	8,5	738	222 235	P	292	56	5,84	5	8,5
1450cc.	FX 1450 STS	00-03	Springer	736	222 233	P	292	56	5	5	8,5	738	222 235	P	292	56	5,84	5	8,5
	Wszystkie modele Sporster	84-99		420	-	L/P	292	50	5	5	8,5	678	222 224	L/P	292	50	5,8	5	8,5
	Wszystkie modele Dyna Glide	84-99		420	-	L/P	292	50	5	5	8,5	678	222 224	L/P	292	50	5,8	5	8,5
	Wszystkie modele Softail	84-99		420	-	L/P	292	50	5	5	8,5	678	222 224	L/P	292	50	5,8	5	8,5
	Wszystkie modele Softail	84-99		740	222 237	P	292	50	5	5	8,5	742	-	P	292	50	5,8	5	8,5
	Wszystkie modele Sporster	84-96		740	222 237	P	292	50	5	5	8,5	741	-	L	292	50	5,8	5	8,5
	Wszystkie modele Touring	84-99		420	-	L/P	292	50	5	5	8,5	678	222 224	P/L	292	50	5,8	5	8,5
HM Motorcycles																			
50cc.	RX 50	00-06	Super Racing	342	223 958	L	260	90	3,5	6	6,5	-	-	-	-	-	-	-	-
50cc.	RX 50	00-06	Super Racing	343	223 956	P	220	57	3,5	6	6,5	-	-	-	-	-	-	-	-
50cc.	RYZ	06	Urban Bike	342	223 958	L	260	90	3,5	6	6,5	-	-	-	-	-	-	-	-
50cc.	RYZ	06	Urban Bike	343	223 956	P	220	57	3,5	6	6,5	-	-	-	-	-	-	-	-
125cc.	CRE 125	01		398	-	L	240	108	3,5	6	6,5	654	221 954	P	240	121	4	4	6,5
125cc.	CRE 125 R	02-04		066	221 885	L	240	101	3	6	6,5	654	221 954	P	240	121	4	4	6,5
125cc.	Motard 125	02-04		019	-	L	319	101	4,5	6	6,5	654	221 954	P	240	121	4	4	6,5
230cc.	CRF 230	04		066	221 885	L	240	101	3	6	6,5	-	-	-	-	-	-	-	-
250cc.	CR 250 R	04	Moto	066	221 885	L	240	101	3	6	6,5	-	-	-	-	-	-	-	-
250cc.	CRE 250	01		398	-	L	240	108	3,5	6	6,5	654	221 954	P	240	121	4	4	6,5

Poj. [cc.]	Model	Rok	Specyfikacja modelu	Kod NG	Kod HART	Strona zam.	Zew. Ø	Wew. Ø	Gr. [mm]	Ilość otw.	Otw. Ø	Kod NG	Kod HART	Strona zam.	Zew. Ø	Wew. Ø	Gr. [mm]	Ilość otw.	Otw. Ø
				Tarcza przednia								Tarcza tylna							
HM Motorcycles																			
250cc.	CRE 250 R	02-03		066	221 885	L	240	101	3	6	6,5	654	221 954	P	240	121	4	4	6,5
250cc.	CRF 250	04	Motard	066	221 885	L	240	101	3	6	6,5	-	-	-	-	-	-	-	-
250cc.	CRF 250 F	04		066	221 885	L	240	101	3	6	6,5	-	-	-	-	-	-	-	-
250cc.	CRF 250 R	04	Enduro	066	221 885	L	240	101	3	6	6,5	-	-	-	-	-	-	-	-
250cc.	Motard 250	02-04		019	-	L	319	101	4,5	6	6,5	375	221 939		240	121	4	4	10,5
450cc.	CRE 450	04	Motard	066	221 885	L	240	101	3	6	6,5	-	-	-	-	-	-	-	-
450cc.	CRE 450 F	01-04		398	-	L	240	108	3,5	6	6,5	654	221 954	P	240	121	4	4	6,5
450cc.	CRE 450 F	02-04	Supermoto/Enduro	066	221 885	L	240	101	3	6	6,5	-	-	-	-	-	-	-	-
500cc.	CRE 500	01-02		066	221 885	L	240	101	3	6	6,5	654	221 954	P	240	121	4	4	6,5
500cc.	Motard 500	01-02		019	-	L	319,5	101	4,5	6	6,5	654	221 954	P	240	121	4	4	6,5
	Wszystkie modele	06		1014	225 778	L	260	124	3,5	6	6,5	-	-	-	-	-	-	-	-
HONDA																			
50cc.	Bali 50	93-95		630	222 220	L	190	58	3,5	3	10,5	Bęben	-	-	-	-	-	-	-
50cc.	Bali 50 EX	96-02		107	222 193	L	190	58	4	3	10,5	Bęben	-	-	-	-	-	-	-
50cc.	CRM 50 R	97-02		119	221 897	L	240	118	3,5	4	6,5	Bęben	-	-	-	-	-	-	-
50cc.	Shadow 50	98-		630	222 220	L	190	58	3,5	3	10,5	Bęben	-	-	-	-	-	-	-
50cc.	Shadow 90	98-		630	222 220	L	190	58	3,5	3	10,5	Bęben	-	-	-	-	-	-	-
50cc.	SKY 50	96-	Classic	630	222 220	L	190	58	3,5	3	10,5	-	-	-	-	-	-	-	-
50cc.	Yupi 90	90-		630	222 220	L	190	58	3,5	3	10,5	Bęben	-	-	-	-	-	-	-
75cc.	AX 1 75			119	221 897	L	240	118	3,5	4	6,5	Bęben	-	-	-	-	-	-	-
75cc.	CRM 75	95-99		119	221 897	L	240	118	3,5	4	6,5	Bęben	-	-	-	-	-	-	-
80cc.	CR 80 R	96-02		748	221 961	L	220	88	3	4	6,5	796	-	P	190	80	4	4	6,5
80cc.	CRE 80	98		748	221 961	L	220	88	3	4	6,5	-	-	-	-	-	-	-	-
85cc.	CR 85 R2	03-05		748	221 961	L	220	88	3	4	6,5	796	-	P	190	80	4	4	6,5
90cc.	Yupi 90 NH	90-94		107	222 193	L	190	58	4	3	10,5	Bęben	-	-	-	-	-	-	-
90cc.	Yupi 90 NH L	90-94	Metal	107	222 193	L	190	58	4	3	10,5	Bęben	-	-	-	-	-	-	-
100cc.	Bali 100	95-		630	222 220	L	190	58	3,5	3	10,5	Bęben	-	-	-	-	-	-	-
100cc.	Bali 100 SJ	96-99		107	222 193	L	190	58	4	3	10,5	Bęben	-	-	-	-	-	-	-
125cc.	Bali 125 SJ	96-99		107	222 193	L	190	58	4	3	10,5	-	-	-	-	-	-	-	-
125cc.	CBR 125 R	04-07		204	221 920	P	276	144	5	6	10,5	043	221 874	P	220	105	4	4	10,5
125cc.	CR 125 R	95-04	RT, RV, RW, RX, RY	066	221 885	L	240	101	3	6	6,5	-	-	-	-	-	-	-	-
125cc.	CR 125 R	95-97		066	221 885	L	240	101	3	6	6,5	-	-	-	-	-	-	-	-
125cc.	CR 125 R	98-04		066	221 885	L	240	101	3	6	6,5	654	221 954	P	240	121	4	4	6,5
125cc.	CR 125 R	02-04		066	221 885	L	240	101	3	6	6,5	1049	-	P	240	122	4	4	10,5
125cc.	CR 125 R SM	85-88		200	221 919	L	240	118	3	4	6,5	761	-		220	122	4	6	10,5
125cc.	CR 125 R SM	89		198	-	L	240	118	3	4	10,5	045	221 876	P	220	121	5	4	10,5
125cc.	CR 125 R SM	90-91		199	211 918	L	240	118	3	4	10,5	045	221 876	P	220	121	5	4	10,5
125cc.	CR 125 R SM	92-94		473	221 945	L	240	118	3	4	6,5	045	221 876	P	220	121	5	4	10,5
125cc.	CR 125 R SM	95-97		066	221 885	L	240	101	3	6	6,5	045	221 876	P	220	121	5	4	10,5
125cc.	CR 125 R SM	98-01		066	221 885	L	240	101	3	6	6,5	375	221 939	P	240	121	4	4	10,5
125cc.	CR 125 R SM	02-06		066	221 885	L	240	101	3	6	6,5	654	221 954		240	121	4	4	6,5
125cc.	CR 125 RS	98-01		066	221 885	L	240	101	3	6	6,5	375	221 939	P	240	121	4	4	10,5
125cc.	CR 125 RS	02-03		066	221 885	L	240	101	3	6	6,5	654	221 954	P	240	121	4	4	6,5
125cc.	CR 125 RS	04		066	221 885	L	240	101	3	6	6,5	-	-	-	-	-	-	-	-
125cc.	CRE 125 R	90-91		199	211 918	L	240	118	3	4	10,5	-	-	-	-	-	-	-	-
125cc.	CRE 125 R	92-94		473	211 945	L	240	118	3	4	6,5	-	-	-	-	-	-	-	-
125cc.	CRE 125 R	02-03	Supermotard	066	221 885	L	240	101	3	6	6,5	-	-	-	-	-	-	-	-
125cc.	CRE 125 R	95-04		066	221 885	L	240	101	3	6	6,5	654	221 954		240	121	4	4	6,5
125cc.	CRM 125 R	98		119	221 897	L	240	118	3,5	4	6,5	-	-	-	-	-	-	-	-
125cc.	CRM 125 R	98		364	222 210	L	240	105	4	4	10,5	-	-	-	-	-	-	-	-
125cc.	NSR 125	96-00	Raiden	482	221 947	L	318	106	4	6	8,5	-	-	-	-	-	-	-	-
125cc.	NSR 125	93-03		482	221 947	L	318	106	4	6	8,5	-	-	-	-	-	-	-	-
125cc.	NSR 125 R	95-03		482	221 947	L	318	106	4	6	8,5	-	-	-	-	-	-	-	-
125cc.	Pantheon 125 FES	03-06	4T	364	222 210	L	240	105	4	4	10,5	101	-	P	220	105	5	4	10,5
125cc.	Pantheon 125 FES	98-04	2T	364	222 210	L	240	105	4	4	10,5	Bęben	-	-	-	-	-	-	-
125cc.	RS 125 R	91-96		216	221 294	P	296	58	4	6	6,5	-	-	-	-	-	-	-	-
125cc.	RS 125 R	97-03		216	221 294	P	296	58	4	6	6,5	-	-	-	-	-	-	-	-
125cc.	RS 125 R GP	04-05		216	221 294	P	296	58	4	6	6,5	ND19	-	P	187	88	4	3	10,5
125cc.	Spacy 125	96-		630	222 220	L	190	58	3,5	3	10,5	Bęben	-	-	-	-	-	-	-
125cc.	Spacy 125 CHA	96-01		107	222 193	L	190	58	4	3	10,5	Bęben	-	-	-	-	-	-	-
125cc.	XL 125	01-09	Varadero	641	224 807	P	276	88	4	4	10,5	-	-	-	-	-	-	-	-
125cc.	XLR 125 R	85-86		237	221 927	L	240	118	3	4	10,5	Bęben	-	-	-	-	-	-	-
125cc.	XLR 125 R	98-00		119	221 897	L	240	118	3,5	4	6,5	Bęben	-	-	-	-	-	-	-
150cc.	@ NES 150	00-		364	222 210	L	220	105	4	4	10,5	Bęben	-	-	-	-	-	-	-
150cc.	@ NES 150	01-03		364	222 210	L	220	105	4	4	10,5	Bęben	-	-	-	-	-	-	-
150cc.	Phantheon 150 FES	98-02	2T	364	222 210	L	240	105	4	4	10,5	Bęben	-	-	-	-	-	-	-
150cc.	Phantheon 150 FES	03-06	4T	364	222 210	L	240	105	4	4	10,5	101	-	P	220	105	5	4	10,5
150cc.	PS Passion 150 I	06		364	222 210	L	220	105	4	4	10,5	Bęben	-	-	-	-	-	-	-
150cc.	SH Scoopy 150	00-07		364	222 210	L	220	105	4	4	10,5	Bęben	-	-	-	-	-	-	-
200cc.	MTX 200 RWF	85		237	221 927	L	240	118	3	4	10,5	Bęben	-	-	-	-	-	-	-
230cc.	CRF 230	04	Easy Trail	066	221 885	L	240	101	3	6	6,5	-	-	-	-	-	-	-	-
230cc.	CRF 230	04-05	Easy Enduro	066	221 885	L	240	101	3	6	6,5	-	-	-	-	-	-	-	-
230cc.	SL 230	97-98		119	221 897	L	240	118	3,5	4	6,5	043	221 874	P	220	105	4	4	10,5
250cc.	CB 250	92-03		364	222 210	L	240	105	4	4	10,5	Bęben	-	-	-	-	-	-	-
250cc.	CN 250	95-99	Helix	112	-	L	190	72	5	4	10,5	Bęben	-	-	-	-	-	-	-
250cc.	CR 250 R	84-88		237	221 927	L	240	118	3	4	10,5	761	-		220	122	4	6	10,5
250cc.	CR 250 R	89		198	-	L	240	118	3	4	10,5	045	221 876	P	220	121	5	4	10,5
250cc.	CR 250 R	90-91		199	221 918	L	240	118	3	4	10,5	045	221 876	P	220	121	5	4	10,5
250cc.	CR 250 R	92-94		473	221 945	L	240	118	3	4	6,5	045	221 876	P	220	121	5	4	10,5

TARCZE HAMULCOWE

Poj. [cc.]	Model	Rok	Specyfikacja modelu	Kod NG	Kod HART	Strona zam.	Zew. Ø	Wew. Ø	Gr. [mm]	Ilość otw.	Otw. Ø	Kod NG	Kod HART	Strona zam.	Zew. Ø	Wew. Ø	Gr. [mm]	Ilość otw.	Otw. Ø
				Tarcza przednia								Tarcza tylna							
HONDA																			
250cc.	CR 250 R	95-96		066	221 885	L	240	101	3	6	6,5	045	221 876	P	220	121	5	4	10,5
250cc.	CR 250 R	97-01		066	221 885	L	240	101	3	6	6,5	1049	-	P	240	122	4	4	10,5
250cc.	CR 250 R	02-06		066	221 885	L	240	101	3	6	6,5	1049	-	P	240	122	4	4	6,5
250cc.	CR 250 R	95-04	RS, RT, RV, RW, RX, RY	066	221 885	L	240	101	3	6	6,5	-	-	-	-	-	-	-	-
250cc.	CR 250 R	96-05	R1-R4	066	221 885	L	240	101	3	6	6,5	-	-	-	-	-	-	-	-
250cc.	CRE 250 F	04-06	Enduro	066	221 885	L	240	101	3	6	6,5	654	221 954	P	240	121	4	4	6,5
250cc.	CRE 250 R	84-88		237	221 927	L	240	118	3	4	10,5	761	-	L	220	122	4	6	10,5
250cc.	CRE 250 R	89		198	-	L	240	118	3	4	10,5	045	221 876	P	220	121	5	4	10,5
250cc.	CRE 250 R	90-91		199	221 885	L	240	118	3	4	10,5	045	221 876	P	220	121	5	4	10,5
250cc.	CRE 250 R	92-94		473	221 945	L	240	118	3	4	6,5	045	221 876	P	220	121	5	4	10,5
250cc.	CRE 250 R	95-98		066	221 885	L	240	101	3	6	6,5	045	221 876	P	220	121	5	4	10,5
250cc.	CRE 250 R	97-01		066	221 885	L	240	101	3	6	6,5	375	221 939	P	240	121	4	4	10,5
250cc.	CRE 250 R	02-06		066	221 885	L	240	101	3	6	6,5	654	221 954	P	240	121	4	4	6,5
250cc.	CRE 250 R	02-04	Enduro/Supermotard	066	221 885	L	240	101	3	6	6,5	-	-	-	-	-	-	-	-
250cc.	CRE 250 SM	89-94		-	-	-	-	-	-	-	-	045	221 876	P	220	121	5	4	10,5
250cc.	CRE 250 SM	97-01		066	221 885	L	240	101	3	6	6,5	375	221 939	P	240	121	4	4	10,5
250cc.	CRE 250 SM	02-06		066	221 885	L	240	101	3	6	6,5	654	221 954	P	240	121	4	4	6,5
250cc.	CRE 250 X	04-05		066	221 885	L	240	101	3	6	6,5	654	221 954	P	240	121	4	4	6,5
250cc.	CRE 250 X	06		-	-	-	-	-	-	-	-	654	221 954	P	240	121	4	4	6,5
250cc.	CRF 250 X	04-06		066	221 885	L	240	101	3	6	6,5	1049	-	P	240	122	4	4	10,5
250cc.	CRF 250 X	06		-	-	-	-	-	-	-	-	654	221 954	P	240	121	4	4	6,5
250cc.	CRM 250 R	98		119	221 897	L	240	118	3,5	4	6,5	043	221 874	P	220	105	4	4	10,5
250cc.	FES 250	97-05	Foresight	364	222 210	L	240	105	4	4	10,5	101	221 892	P	220	105	5	4	10,5
250cc.	Forza 250	00-04		364	222 210	L	240	105	4	4	10,5	101	221 892	P	220	105	5	4	10,5
250cc.	Forza 250	05		364	222 210	L	240	105	4	4	10,5	-	-	-	-	-	-	-	-
250cc.	Forza 250 NSS	01-04		364	222 210	L	240	105	4	4	10,5	101	221 892	P	220	105	5	4	10,5
250cc.	Forza 250 NSS	05-06		364	222 210	L	240	105	4	4	10,5	209	221 923	P	240	105	5	4	10,5
250cc.	Hornet 250	97-01		216	221 924	P	296	58	4,5	6	6,5	101	221 892	P	220	105	5	4	10,5
250cc.	Jazz 250	01-04		364	222 210	L	240	105	4	4	10,5	101	221 892	L	220	105	5	4	10,5
250cc.	Jazz 250 NSS	01-04		364	222 210	L	240	105	4	4	10,5	101	221 892	P	220	105	5	4	10,5
250cc.	NS 250 F	84		476	-	L	256	144	5	4	10,5	041	221 873	P	220	88	4,5	3	10,5
250cc.	NS 250 R	95	MC21	-	-	-	-	-	-	-	-	041	221 873	P	220	88	4,5	3	10,5
250cc.	NS 250 R	84-86	MC11	476	-	L	256	144	5	4	10,5	041	221 873	P	220	88	4,5	3	10,5
250cc.	NX 250 L	87-93		119	221 897	L	240	118	3,5	4	6,5	Bęben	-	-	-	-	-	-	-
250cc.	Pantheon 250	98-		364	222 210	L	240	105	4	4	10,5	Bęben	-	-	-	-	-	-	-
250cc.	RS 250 R	90-92		216	221 924	L/P	296	58	4	6	6,5	ND19	-	P	187	88	4	3	10,5
250cc.	RS 250 R	93-97		216	221 924	L/P	296	58	4	6	6,5	-	-	-	-	-	-	-	-
250cc.	TSR 250	99-		216	221 924	L/P	296	58	4	6	6,5	-	-	-	-	-	-	-	-
250cc.	V 250	97-98	Twin Magna	125	221 901	L	317	144	6	6	10,5	-	-	-	-	-	-	-	-
250cc.	V 250 S	95-97	Twin Magna	125	221 901	L	317	144	6	6	10,5	Bęben	-	-	-	-	-	-	-
250cc.	VT 250 ŚR	95-97		125	221 901	L	317	144	6	6	10,5	Bęben	-	-	-	-	-	-	-
250cc.	VTR 250	98-02		216	221 924	P	296	58	4,5	6	6,5	101	221 892	P	220	105	5	4	10,5
250cc.	Xelvis 250	97-98	V-25	110	221 895	P	296	144	5	6	10,5	101	221 892	P	220	105	5	4	10,5
250cc.	XL 250 R	90		473	221 945	L	240	118	3	4	6,5	Bęben	-	-	-	-	-	-	-
250cc.	XL 250 R	88-91	Baja	473	221 945	L	240	118	3	4	6,5	656	-	P	220	105	4	4	6,5
250cc.	XR 250 R	84-97		119	221 897	L	240	118	3,5	4	6,5	Bęben	-	-	-	-	-	-	-
250cc.	XR 250 R	88-96		473	221 945	L	240	118	3	4	6,5	656	-	P	220	105	4	4	6,5
250cc.	XR 250 R	97-03		473	221 945	L	240	118	3	4	6,5	043	221 874	P	220	105	4	4	10,5
260cc.	CRE 260	95-97		473	221 945	L	240	118	3	4	6,5	045	221 876	P	220	121	5	4	10,5
260cc.	CRE 260	97-98		473	221 945	L	240	118	3	4	6,5	375	221 939	P	240	121	4	4	10,5
300cc.	SH 300 I	06-07		1023	-	L	256	144	4,5	6	10,5	792	221 973	P	256	144	5	6	10,5
350cc.	CB 350	86-09		046	221 877	L	256	144	4	4	10,5	Bęben	-	-	-	-	-	-	-
400cc.	CB 400 F	89-91		-	-	-	-	-	-	-	-	101	221 892	P	220	105	5	4	10,5
400cc.	CB 400 F	92-98	Superfour/NC36	-	-	-	-	-	-	-	-	209	221 923	P	240	105	5	4	10,5
400cc.	CB 400 N	82-85		216	221 924	L/P	296	58	4,5	6	6,5	101	221 892	P	220	105	5	4	10,5
400cc.	CB 400 N	86-88		216	221 924	P	296	58	4,5	6	6,5	-	-	-	-	-	-	-	-
400cc.	CBR 400 F	85-87	F, F2	216	221 924	P	296	58	4,5	6	6,5	-	-	-	-	-	-	-	-
400cc.	CBR 400 R	86	NC23	204	221 920	L/P	276	144	5	6	10,5	041	221 873	P	220	88	4,5	3	10,5
400cc.	CBR 400 R	87-89	NC23	-	-	-	-	-	-	-	-	041	221 873	P	220	88	4,5	3	10,5
400cc.	CBR 400 RR	89	NC23	216	221 924	L/P	296	58	4,5	6	6,5	041	221 873	P	220	88	4,5	3	10,5
400cc.	CBR 400 RR	90-94	NC29	216	221 924	L/P	296	58	4,5	6	6,5	101	221 892	L	220	105	5	4	10,5
400cc.	NS 400 R	85-87		476	-	L/P	256	144	5	4	10,5	041	221 873	P	220	88	4,5	3	10,5
400cc.	NSR 400	85-88		792	221 973	L/P	256	144	5	6	10,5	-	-	-	-	-	-	-	-
400cc.	VFR 400	87-88		204	221 920	L/P	276	144	5	6	10,5	-	-	-	-	-	-	-	-
400cc.	VFR 400 R	86		792	221 973	L/P	256	144	5	6	10,5	041	221 873	P	220	88	4,5	3	10,5
400cc.	VFR 400 R	87-91		216	221 924	F/P	296	58	4,5	6	6,5	-	-	-	-	-	-	-	-
400cc.	VFR 400 Z	86-87		204	221 920	L/P	276	144	5	6	10,5	-	-	-	-	-	-	-	-
400cc.	VSE 400	92-97	Steed	109	221894	L	296	144	5	5	10,5	Bęben	-	-	-	-	-	-	-
400cc.	XR 400 R	96-05		473	221 945	L	240	118	3	4	6,5	043	221 874	P	220	105	4	4	10,5
400cc.	XR 400 R	04		066	221 885	L	240	101	3	6	6,5	043	-	P	220	105	4	4	10,5
400cc.	XR 400 R	96-05	Supermotard	473	221 945	L	240	118	3	4	6,5	043	221 874	P	220	105	4	4	10,5
440cc.	XR 440 R	96-03		473	221 945	L	240	118	3	4	6,5	043	221 874	P	220	105	4	4	10,5
450cc.	CB 450 S	86-88		046	221 877	L/P	256	144	4	4	10,5	Bęben	-	-	-	-	-	-	-
450cc.	CRE 450 F	02-03	Supermoto	066	221 885	L	240	101	3	6	6,5	654	221 954	P	240	121	4	4	6,5
450cc.	CRE 450 F	02-06		066	221 885	L	240	101	3	6	6,5	654	221 954	P	240	121	4	4	6,5
450cc.	CRF 450 R	02-06	Supermotard	066	221 885	L	240	101	3	6	6,5	654	221 954	P	240	121	4	4	6,5
450cc.	CRF 450 R	02-06		066	221 885	L	240	101	3	6	6,5	654	221 954	P	240	121	4	4	6,5
450cc.	CRF 450 R SM	02-05		066	221 885	L	240	101	3	6	6,5	654	221 954	P	240	121	4	4	6,5
450cc.	CRF 450 X	05-06		066	221 885	L	240	101	3	6	6,5	654	221 954	P	240	121	4	4	6,5

Poj. [cc.]	Model	Rok	Specyfikacja modelu	Kod NG	Kod HART	Strona zam.	Zew. Ø	Wew. Ø	Gr. [mm]	Ilość otw.	Otw. Ø	Kod NG	Kod HART	Strona zam.	Zew. Ø	Wew. Ø	Gr. [mm]	Ilość otw.	Otw. Ø
				Tarcza przednia								Tarcza tylna							
HONDA																			
500cc.	CB 500	96-04		110	221 895	P	296	144	5	6	10,5	209	221 923	P	240	105	5	4	10,5
500cc.	CB 500 S	96-04		110	221 895	P	296	144	5	6	10,5	209	221 923	P	240	105	5	4	10,5
500cc.	CBF 500	04-07	ABS	110	221 895	P	296	144	5	6	10,5	1095	222 248	P	240	116	5	4	10,5
500cc.	CBF 500	04-07		110	221 895	P	296	144	5	6	10,5	1095	222 248	P	240	116	5	4	10,5
500cc.	CBR 500	87-90		204	221 920	L/P	276	144	5	6	10,5	041	221 873	P	220	88	4,5	3	10,5
500cc.	CR 500 E	88		200	221 919	L	240	118	3	4	6,5	761	-	L	220	122	4	6	10,5
500cc.	CR 500 R	87-90		237	221 927	L	240	118	3	4	10,5	761	-	L	220	122	4	6	10,5
500cc.	CR 500 R	90-91		199	221 918	L	240	118	3	4	10,5	045	221 876	P	220	121	5	4	10,5
500cc.	CR 500 R	91-94		473	221 945	L	240	118	3	4	6,5	045	221 876	P	220	121	5	4	10,5
500cc.	CR 500 R	95-96		066	221 885	L	240	101	3	6	6,5	045	221 876	P	220	121	5	4	10,5
500cc.	CR 500 R	95-01	RS, RT, RV, RW, RX	066	221 885	L	240	101	3	6	6,5	375	221 939	P	240	121	4	4	10,5
500cc.	CR 500 R	88		200	221 919	L	240	118	3	4	6,5	761	-	L	220	122	4	6	10,5
500cc.	CR 500 R1	95-01		066	221 885	L	240	101	3	6	6,5	-	-	-	-	-	-	-	-
500cc.	CR 500 RY	95-01		066	221 885	L	240	101	3	6	6,5	-	-	-	-	-	-	-	-
500cc.	NX 500	88-91	Dominator	223	221 925	L/P	256	144	4	4	8,5	043	221 874	P	220	105	4	4	10,5
500cc.	NX 500	92-99	Dominator	223	221 925	L/P	256	144	4	4	8,5	919	-	P	220	105	5	4	6,5
500cc.	VF 500 F	83-84	F2	792	221 973	L/P	256	144	5	6	10,5	792	221 973	P	256	144	5	6	10,5
500cc.	VF 500 F	84-86	Interceptor	792	221 973	L/P	256	144	5	6	10,5	792	221 973	P	256	144	5	6	10,5
500cc.	XR 500	84-85		473	221 945	L	240	118	3	4	6,5	Bęben	-	-	-	-	-	-	-
500cc.	XR 500	91-		-	-	-	-	-	-	-	-	043	221 874	P	220	105	4	4	10,5
600cc.	600	88-90	Steed	109	221 894	P	296	144	5	5	10,5	-	-	-	-	-	-	-	-
600cc.	CB 600 F	00-06	Hornet	693	221 958	L/P	296	58	4,5	6	6,5	101	221 892	P	220	105	5	4	10,5
600cc.	CB 600 F	07	Hornet/Hornet ABS	643	221 952	L/P	296	94	4,5	6	6,5	1095	222 248	P	240	116	5	4	10,5
600cc.	CB 600 F	04-		110	221 895	L	296	144	5	6	10,5	-	-	-	-	-	-	-	-
600cc.	CB 600 S	00-06	Hornet	693	221 958	L/P	296	58	4,5	6	6,5	101	221 892	P	220	105	5	4	10,5
600cc.	CBF 600	04-06		110	221 895	P	296	144	5	6	10,5	1095	222 248	P	240	116	5	4	10,5
600cc.	CBF 600 N	04-06		110	221 895	L/P	296	144	5	6	10,5	1095	222 248	P	240	116	5	4	10,5
600cc.	CBF 600 S	04-05		110	221 895	L/P	296	144	5	6	10,5	209	-	P	240	105	5	4	10,5
600cc.	CBR 600	03	F3	-	-	-	-	-	-	-	-	101	221 892	P	220	105	5	4	10,5
600cc.	CBR 600	01-06	F4	643	221 952	L/P	296	94	4,5	6	6,5	101	221 892	P	220	105	5	4	10,5
600cc.	CBR 600 F	87-90		204	221 920	L/P	276	144	5	6	10,5	041	221 873	P	220	88	4,5	3	10,5
600cc.	CBR 600 F	91-94		204	221 920	L/P	276	144	5	6	10,5	101	221 892	P	220	105	5	4	10,5
600cc.	CBR 600 F	95-98		216	221 924	L/P	296	58	4,5	6	6,5	101	221 892	P	220	105	5	4	10,5
600cc.	CBR 600 F	99-00		752	221 964	L/P	296	62	5	6	6,5	101	221 892	P	220	105	5	4	10,5
600cc.	CBR 600 F	01-02	Sport	643	221 952	L/P	296	94	4,5	6	6,5	101	221 892	P	220	105	5	4	10,5
600cc.	CBR 600 F	01-02		643	221 952	L/P	296	94	4,5	6	6,5	101	221 892	P	220	105	5	4	10,5
600cc.	CBR 600 RR	03-07		787	-	L/P	310	94	4.5	6	6.5	101	221 892	P	220	105	5	4	10,5
600cc.	CD 600	8-95	Shadow	109	221 894	L/P	296	144	5	5	10,5	Bęben	-	-	-	-	-	-	-
600cc.	FJS 600	01-02	Silver Wind	792	221 973	L	256	144	5	6	10,5	209	221 923	P	240	105	5	4	10,5
600cc.	FJS 600	03-05	Silver Wind ABS	204	221 920	L/P	276	144	5	6	10,5	209	221 923	P	240	105	5	4	10,5
600cc.	NTV 600	88-92	Revere	125	221 901	L	317	144	6	6	10,5	126	-	L	276	53	4,5	6	8,5
600cc.	VT 600 ŚR	88-95	Shadow	109	221 894	L	296	144	5	5	10,5	Bęben	-	-	-	-	-	-	-
600cc.	XL 600 R	83-87		200	221 919	L	240	118	3	4	6,5	Bęben	-	-	-	-	-	-	-
600cc.	XL 600 V	87-96		208	221 922	P	276	144	4,5	6	10,5	209	221 923	P	240	105	5	4	10,5
600cc.	XL 600 V	97-99		046	221 877	L/P	256	144	4	4	10,5	209	221 923	P	240	105	5	4	10,5
600cc.	XR 600 R	85-90		050	221 879	L	240	118	4	4	6,5	Bęben	-	-	-	-	-	-	-
600cc.	XR 600 R	93-00		473	221 945	L	240	118	3	4	6,5	043	221 874	P	220	105	4	4	10,5
600cc.	XR 600 R	98-99	Dakar	119	221 897	L	240	118	3,5	4	6,5	221	-	P	220	105	4,5	4	10,5
650cc.	FMX 650	05-06		1024	-	L	296	110	4	4	10.5	101	221 892	P	220	105	5	4	10,5
650cc.	FX 650	98-99	Vigor	208	221 922	P	276	144	4,5	6	10,5	224	221 926	P	220	105	5	4	8,5
650cc.	NT 650 GT	88-90	Hawk GT	125	221 901	L	317	144	6	6	10,5	125	221 901	L	317	144	6	6	10,5
650cc.	NT 650 V	98-06	Deauville	110	221 895	L/P	296	144	5	6	10,5	214	222 199	P	276	144	6	6	10,5
650cc.	NTV 650	88-97	Revere	125	221 901	L	317	144	6	6	10,5	126	-	L	276	53	4,5	6	8,5
650cc.	NX 650	88-92	Dominator	046	221 877	L	256	144	4	4	10,5	101	221 892	P	220	105	5	4	10,5
650cc.	NX 650	93-02	Dominator	046	221 877	P	256	144	4	4	10,5	224	221 926	P	220	105	5	4	8,5
650cc.	SLR 650	97-98		204	221 920	L	276	144	5	6	10,5	224	221 926	P	220	105	5	4	8,5
650cc.	SX 650	99-	Vigor	204	221 920	L	276	144	5	6	10,5	-	-	-	-	-	-	-	-
650cc.	XLV 650	00-07		046	221 877	L/P	256	144	4	4	10,5	209	221 923	P	240	105	5	4	10,5
650cc.	XR 650	00-06	Supermotard	-	-	-	-	-	-	-	-	474	221 946	P	240	105	4	4	6,5
650cc.	XR 650 L	93-99		223	221 925	L/P	256	144	4	4	8,5	101	221 892	P	220	105	5	4	10,5
650cc.	XR 650 R	00-06		473	221 945	L	240	118	3	4	6,5	474	221 946	P	240	105	4	4	6,5
650cc.	XRV 650	88	Africa Twin	048	221 878	P	296	144	4	6	10,5	209	221 923	P	240	105	5	4	10,5
650cc.	XRV 650	89	Africa Twin	-	-	-	-	-	-	-	-	209	221 923	P	240	105	5	4	10,5
700cc.	NT 700 V	06	Deauville ABS	110	221 895	L/P	296	144	5	6	10,5	214	222 199	P	276	144	6	6	10,5
750cc.	CB 750 N	92-		110	221 895	L/P	296	144	5	6	10,5	209	221 923	P	240	105	5	4	10,5
750cc.	CB X 750 F	83-87		204	221 920	L/P	276	144	5	6	10,5	214	222 199	P	276	144	6	6	10,5
750cc.	RC 36 750			110	221 895	L/P	296	144	5	6	10,5	-	-	-	-	-	-	-	-
750cc.	VF 750	93-97		125	221 901	L/P	317	144	6	6	10,5	Bęben	-	-	-	-	-	-	-
750cc.	VF 750 ŚR	82-87	Shadow/Magna	110	221 895	L/P	296	144	5	6	10,5	Bęben	-	-	-	-	-	-	-
750cc.	VF 750 ŚR	93-04	Shadow/Magna CD	125	221 901	L	317	144	6	6	10,5	Bęben	-	-	-	-	-	-	-
750cc.	VF 750 F	83-84	Interceptor	110	221 895	L/P	296	144	5	6	10,5	Bęben	-	-	-	-	-	-	-
750cc.	VF 750 S	82-85		110	221 895	L/P	296	144	5	6	10,5	Bęben	-	-	-	-	-	-	-
750cc.	VFR 750 F	94-97		216	221 924	L/P	296	58	4,5	6	6,5	-	-	-	-	-	-	-	-
750cc.	VFR 750 F	94-97		216	221 924	L/P	296	58	4,5	6	6,5	313	221 934	ŚR	256	94	6	4	8,5
750cc.	VFR 750 F	88-89		110	221 895	L/P	296	144	5	6	10,5	771	-	L	256	144	5	6	10,5
750cc.	VFR 750 F	88-89		110	221 895	P	296	144	5	6	10,5	313	221 934	ŚR	256	94	6	4	8,5
750cc.	VFR 750 F	90-93		110	221 895	L/P	296	144	5	6	10,5	313	221 934	ŚR	256	94	6	4	8,5
750cc.	VFR 750 FJ	83-87		204	221 920	L/P	276	144	5	6	10,5	-	-	-	-	-	-	-	-
750cc.	VFR 750 FJ	86-87		204	221 920	L/P	276	144	5	6	10,5	792	221 973	P	256	144	5	6	10,5

TARCZE HAMULCOWE

Poj. [cc.]	Model	Rok	Specyfikacja modelu	Kod NG	Kod HART	Strona zam.	Zew. Ø	Wew. Ø	Gr. [mm]	Ilość otw.	Otw. Ø	Kod NG	Kod HART	Strona zam.	Zew. Ø	Wew. Ø	Gr. [mm]	Ilość otw.	Otw. Ø
				Tarcza przednia								Tarcza tylna							
HONDA																			
750cc.	VS GL 750	86-91	Intruder	109	221 894	P	296	144	5	5	10,5	-	-	-	-	-	-	-	-
750cc.	VS GLP 750	86-91	Intruder	109	221 894	P	296	144	5	5	10,5	-	-	-	-	-	-	-	-
750cc.	VT 750 C2	97-05	Shadow/Black Widow	110	221 895	L	296	144	5	6	10,5	Bęben	-	-	-	-	-	-	-
750cc.	XLV 750 R	84-85		204	221 920	L	276	144	5	6	10,5	Bęben	-	-	-	-	-	-	-
750cc.	XRV 750	90-02	Africa Twin	207	221 921	L/P	276	144	4	4	10,5	286	221 931	P	256	144	5	4	10,5
800cc.	PC 800	89-90	Pacific Coast	204	221 920	L/P	276	144	5	6	10,5	Bęben	-	-	-	-	-	-	-
800cc.	PC 800	91-97	Pacific Coast	110	221 895	L/P	296	144	5	6	10,5	-	-	-	-	-	-	-	-
800cc.	VFR 800 FI	98-02		752	221 964	L/P	296	62	5	6	6,5	313	221 934	ŚR	256	94	6	4	8,5
800cc.	VFR 800 V	02-05	Tec	643	221 952	L/P	296	94	4,5	6	6,5	-	-	-	-	-	-	-	-
900cc.	CB 900 F	02-05	Hornet	643	221 952	L/P	296	94	4,5	6	6,5	209	221 923	P	240	105	5	4	10,5
900cc.	CBR 900 RR	92-93	Fireblade	752	221 964	L/P	296	62	5	6	6,5	101	221 892	P	220	105	5	4	10,5
900cc.	CBR 900 RR	94-97	Fireblade	216	221 924	L/P	296	58	4,5	6	6,5	101	221 892	P	220	105	5	4	10,5
900cc.	CBR 900 RR	98-99	Fireblade	751	221 963	L/P	310	62	5	6	6,5	101	221 892	P	220	105	5	4	10,5
900cc.	CBR 900 RR	00-03	Fireblade	644	221 953	L/P	330	94	4,5	6	6,5	101	221 892	P	220	105	5	4	10,5
1000cc.	CB 1000 F	93	Big One Superfour	110	221 895	L/P	296	144	5	6	10,5	214	222 199	P	276	144	6	6	10,5
1000cc.	CBF 1000	06		643	221 952	L/P	296	94	4,5	6	6,5	1095	222 248	P	240	116	5	4	10,5
1000cc.	CBF 1000	06	ABS	643	221 952	L/P	296	94	4,5	6	6,5	1095	222 248	P	240	116	5	4	10,5
1000cc.	CBR 1000 F	87-92	Hurricane	110	221 895	L/P	296	144	5	6	10,5	214	222 199	P	276	144	6	6	10,5
1000cc.	CBR 1000 F	93-02	Hurricane	110	221 895	L/P	296	144	5	6	10,5	792	221 973	P	256	144	5	6	10,5
1000cc.	CBR 1000 RR	04-05	Fireblade	788	-	L/P	310	94	5	6	6.5	101	221 892	P	220	105	5	4	10,5
1000cc.	CBR 1000 RR	06-07	Fireblade	1015	-	L/P	320	94	4,5	6	6,5	101	221 892	L	220	105	5	4	10,5
1000cc.	VF 1000 F	84-87		204	221 920	L/P	276	144	5	6	10,5	-	-	-	-	-	-	-	-
1000cc.	VF 1000 FII	84-87		204	221 920	L/P	276	144	5	6	10,5	-	-	-	-	-	-	-	-
1000cc.	VF 1000 R	86-87		204	221 920	L/P	276	144	5	6	10,5	-	-	-	-	-	-	-	-
1000cc.	VTR 1000	00-04	SP01 (RC 51)	1015	-	L/P	320	94	4,5	6	6,5	101	221 892	P	220	105	5	4	10,5
1000cc.	VTR 1000	05-06	SP02 (RC 51)	1015	-	L/P	320	94	4,5	6	6,5	101	221 892	P	220	105	5	4	10,5
1000cc.	VTR 1000 F	97-03	Fire Storm	216	221 924	L/P	296	58	4,5	6	6,5	101	221 892	P	220	105	5	4	10,5
1000cc.	VTR 1000 F	97-	Super Hawk	216	221 924	L/P	296	58	4,5	6	6,5	101	221 892	P	220	105	5	4	10,5
1000cc.	XL 1000 V	99-07	Varadero/Varadero ABS	752	221 964	L/P	296	62	5	6	6,5	286	221 931	P	256	144	5	4	10,5
1100cc.	CB 1100 SF X11	99-03		-	-	-	-	-	-	-	-	792	221 973	P	256	144	5	6	10,5
1100cc.	CBR 1100 XX	96-06	Blackbird	-	-	-	-	-	-	-	-	286	221 931	P	256	144	5	4	10,5
1100cc.	CBX 1100	00-03		-	-	-	-	-	-	-	-	792	221 973	P	256	144	5	6	10,5
1100cc.	ST 1100	87-95	Paneuropean	110	221 895	L/P	296	144	5	6	10,5	-	-	-	-	-	-	-	-
1100cc.	ST 1100	96-01	Paneuropean	125	221 901	L/P	317	144	6	6	10,5	-	-	-	-	-	-	-	-
1100cc.	VT 1100 ŚR	95-	Shadow Ace C2/Aero C3	204	221 920	L/P	276	144	5	6	10,5	214	222 199	P	276	144	6	6	10,5
1300cc.	CB 1300	01-02	Super Four	-	-	-	-	-	-	-	-	214	222 199	P	276	144	6	6	10,5
1300cc.	CB 1300	03-05	Super Four	788	-	L/P	310	94	5	6	6,5	214	222 199	P	276	144	6	6	10,5
1500cc.	GL 1500	88-89	Gold Wing	1021	-	L/P	276	58	5	5	8,5	214	222 199	P	276	144	6	6	10,5
1500cc.	GL 1500	97-05	Valkirye F6C	752	221 964	L/P	296	62	5	6	6,5	-	-	-	-	-	-	-	-
HRD																			
125cc.	GS 125	94-96		-	-	-	-	-	-	-	-	422	222 216	P	220	115	4	6	6,5
125cc.	GS 125	97-		-	-	-	-	-	-	-	-	422	222 216	P	220	115	4	6	6,5
125cc.	MC 125	94-96		-	-	-	-	-	-	-	-	422	222 216	P	220	115	4	6	6,5
250cc.	GS 250	94-96		-	-	-	-	-	-	-	-	422	222 216	P	220	115	4	6	6,5
250cc.	MC 250	94-96		-	-	-	-	-	-	-	-	422	222 216	P	220	115	4	6	6,5
400cc.	XR 400 R	04		066	221 885	L	240	101	3	6	6,5	-	-	-	-	-	-	-	-
HUSABERG																			
350cc.	350 FE	93-99		385	222 212	L	260	108	3,5	6	6,5	135	-	L	220	112	4	6	6,5
350cc.	350 MC	90-92		385	222 212	L	260	108	3,5	6	6,5	135	-	L	220	112	4	6	6,5
400cc.	400 FE	98-99		385	222 212	L	260	108	3,5	6	6,5	135	-	L	220	112	4	6	6,5
400cc.	400 FE	00-03		140	221 907	L	260	-	3,7	6	6,5	141	221 908	L	220	110	4,2	6	6,5
400cc.	400 FE	00-03		9140	222 251	L	260	-	3,7	6	6,5	9141	222 252	L	220	110	4,2	6	6,5
400cc.	400 FE E	01-03		140	221 907	L	260	-	3,7	6	6,5	141	221 908	L	220	110	4,2	6	6,5
400cc.	400 FE E	01-03		9140	222 251	L	260	-	3,7	6	6,5	9141	222 252	L	220	110	4,2	6	6,5
400cc.	400 FS ŚR	01-03		140	221 907	L	260	-	3,7	6	6,5	141	221 908	L	220	110	4,2	6	6,5
400cc.	400 FS ŚR	01-03		9140	222 251	L	260	-	3,7	6	6,5	9141	222 252	L	220	110	4,2	6	6,5
400cc.	400 FS E	01-03		140	221 907	L	260	-	3,7	6	6,5	141	221 908	L	220	110	4,2	6	6,5
400cc.	400 FS E	01-03		9140	222 251	L	260	-	3,7	6	6,5	9141	222 252	L	220	110	4,2	6	6,5
450cc.	450 FC	93		385	222 212	L	260	108	3,5	6	6,5	135	-	L	220	112	4	6	6,5
501cc.	501 FC 4 CR	99-03		140	221 907	L	260	-	3,7	6	6,5	141	221 908	L	220	110	4,2	6	6,5
501cc.	501 FC 4 CR	99-03		9140	222 251	L	260	-	3,7	6	6,5	9141	222 252	L	220	110	4,2	6	6,5
501cc.	501 FE	93-99		385	222 212	L	260	108	3,5	6	6,5	135	-	L	220	112	4	6	6,5
501cc.	501 FE	99-04		140	221 907	L	260	-	3,7	6	6,5	141	221 908	L	220	110	4,2	6	6,5
501cc.	501 FE	99-04		9140	222 251	L	260	-	3,7	6	6,5	9141	222 252	L	220	110	4,2	6	6,5
501cc.	501 FE E	99-		140	221 907	L	260	-	3,7	6	6,5	141	221 908	L	220	110	4,2	6	6,5
501cc.	501 FE E	99-		9140	222 251	L	260	-	3,7	6	6,5	9141	222 252	L	220	110	4,2	6	6,5
501cc.	501 FE S	99-04		140	221 907	L	260	-	3,7	6	6,5	141	221 908	L	220	110	4,2	6	6,5
501cc.	501 FE S	99-04		9140	222 251	L	260	-	3,7	6	6,5	9141	222 252	L	220	110	4,2	6	6,5
501cc.	501 MC	90-92		385	222 212	L	260	108	3,5	6	6,5	135	-	L	220	112	4	6	6,5
600cc.	600 FC	93-99		385	222 212	L	260	108	3,5	6	6,5	141	221 908	L	220	110	4,2	6	6,5
600cc.	600 FC	99-03		140	221 907	L	260	-	3,7	6	6,5	141	221 908	L	220	110	4,2	6	6,5
600cc.	600 FC	99-03		9140	222 251	L	260	-	3,7	6	6,5	9141	222 252	L	220	110	4,2	6	6,5
600cc.	600 FC 4 CR	99-03		140	221 907	L	260	-	3,7	6	6,5	141	221 908	L	220	110	4,2	6	6,5
600cc.	600 FC 4 CR	99-03		9140	222 251	L	260	-	3,7	6	6,5	9141	222 252	L	220	110	4,2	6	6,5
600cc.	600 FE E	99-02		140	221 907	L	260	-	3,7	6	6,5	141	221 908	L	220	110	4,2	6	6,5
600cc.	600 FE E	99-02		9140	222 251	L	260	-	3,7	6	6,5	9141	222 252	L	220	110	4,2	6	6,5
HUSQVARNA																			
125cc.	CR 125	87-91		733	222 231	L	240	120	3	6	6,5	-	-	-	-	-	-	-	-
125cc.	CR 125	00-01		446	222 217	L	260	120	3	4	6,5	263	-	L/P	220	112	4	4	9,5

Poj. [cc.]	Model	Rok	Specyfikacja modelu	Kod NG	Kod HART	Strona zam.	Zew. Ø	Wew. Ø	Gr. [mm]	Ilość otw.	Otw. Ø	Kod NG	Kod HART	Strona zam.	Zew. Ø	Wew. Ø	Gr. [mm]	Ilość otw.	Otw. Ø
				Tarcza przednia								Tarcza tylna							
HUSQVARNA																			
125cc.	CR 125	02-06		446	222 217	L	260	120	3	4	6,5	464	222 218	P	220	126	4	4	19
125cc.	SM 125	98-99		385	222 212	L	260	108	3,5	6	6,5	135	-	L	219,7	112	4	6	6,5
125cc.	SM 125 S	00-01		446	222 217	L	260	120	3	4	6,5	263	-	L/P	220	112	4	4	9,5
125cc.	SM 125 S	02-06		446	222 217	L	260	120	3	4	6,5	464	222 218	P	220	126	4	4	19
125cc.	WR 125	87-91		733	222 231	L	240	120	3	6	6,5	-	-	-	-	-	-	-	-
125cc.	WR 125	00-01		446	222 217	L	260	120	3	4	6,5	263	-	L/P	220	112	4	4	9,5
125cc.	WR 125	02-04		446	222 217	L	260	120	3	4	6,5	464	222 218	P	220	126	4	4	19
125cc.	WR 125	05-06		446	222 217	L	260	120	3	4	6,5	706	-	P	220	126	4	4	19
125cc.	WRE 125	98-99		385	222 212	L	260	108	3,5	6	6,5	135	-	L	219	112	4	6	6,5
125cc.	WRE 125	02-06		446	222 217	L	260	120	3	4	6,5	464	222 218	P	220	126	4	4	19
250cc.	CR 250	87-91		733	222 231	L	240	120	3	6	6,5	-	-	-	-	-	-	-	-
250cc.	CR 250	92-94		755	222 231	L	260	120	3	6	6,5	-	-	-	-	-	-	-	-
250cc.	CR 250	94-99		385	222 212	L	260	108	3,5	6	6,5	266	-	L	220	112	4	6	9,5
250cc.	CR 250	00-01		446	222 217	L	260	120	3	4	6,5	263	-	L/P	220	112	4	4	9,5
250cc.	CR 250	02-04		446	222 217	L	260	120	3	4	6,5	464	222 218	P	220	126	4	4	19
250cc.	TC 250	02-04		446	222 217	L	260	120	3	4	6,5	464	222 218	P	220	126	4	4	19
250cc.	TC 250	05-06		446	222 217	L	260	120	3	4	6,5	-	-	-	-	-	-	-	-
250cc.	TE 250	02-04		446	222 217	L	260	120	3	4	6,5	464	222 218	P	220	126	4	4	19
250cc.	TE 250	05-06		446	222 217	L	260	120	3	4	6,5	706	-	P	220	126	4	4	19
250cc.	WR 250	87-91		733	222 231	L	240	120	3	6	6,5	-	-	-	-	-	-	-	-
250cc.	WR 250	94-99		385	222 212	L	260	108	3,5	6	6,5	266	-	L	220	112	4	6	9,5
250cc.	WR 250	00-01		446	222 217	L	260	120	3	4	6,5	263	-	L/P	220	112	4	4	9,5
250cc.	WR 250	02-04		446	222 217	L	260	120	3	4	6,5	464	222 218	P	220	126	4	4	19
250cc.	WR 250	05-06		446	222 217	L	260	120	3	4	6,5	706	-	P	220	126	4	4	19
350cc.	TE 350	89-91		733	222 231	L	240	120	3	6	6,5	266	-	L	220	112	4	6	9,5
360cc.	CR 360	87-91		733	222 231	L	240	120	3	6	6,5	135	-	L	219,7	112	4	6	6,5
360cc.	WR 360	87-91		733	222 231	L	240	120	3	6	6,5	-	-	-	-	-	-	-	-
360cc.	WR 360	94-99		385	222 212	L	260	108	3,5	6	6,5	266	-	L	220	112	4	6	9,5
360cc.	WR 360	00-04		446	222 217	L	260	120	3	4	6,5	464	222 218	P	220	126	4	4	19
400cc.	TE 400	00-01		446	222 217	L	260	120	3	4	6,5	263	-	L/P	220	112	4	4	9,5
400cc.	TE 400	02		446	222 217	L	260	120	3	4	6,5	464	222 218	P	220	126	4	4	19
400cc.	TE 410	00-01		446	222 217	L	260	120	3	4	6,5	464	222 218	P	220	126	4	4	19
400cc.	TE 410 E	99		385	222 212	L	260	108	3,5	6	6,5	266	-	L	220	112	4	6	9,5
400cc.	TE 410 E	00-01		446	222 217	L	260	120	3	4	6,5	464	222 218	P	220	126	4	4	19
450cc.	SM 450 R	03-04		722	-	L	320	120	5	4	6,5	464	222 218	P	220	126	4	4	19
450cc.	TC 450	02-04		446	222 217	L	260	120	3	4	6,5	464	222 218	P	220	126	4	4	19
450cc.	TC 450	05		446	222 217	L	260	120	3	4	6,5	-	-	-	-	-	-	-	-
450cc.	TE 450	02		446	222 217	L	260	120	3	4	6,5	-	-	-	-	-	-	-	-
450cc.	TE 450	03-04		446	222 217	L	260	120	3	4	6,5	464	222 218	P	220	126	4	4	19
450cc.	TE 450	05-06		446	222 217	L	260	120	3	4	6,5	706	-	P	220	126	4	4	19
510cc.	SM 510 R	05-06		722	-	L	320	120	5	4	6,5	464	222 218	P	220	126	4	4	19
510cc.	TC 510	02-04		446	222 217	L	260	120	3	4	6,5	464	222 218	P	220	126	4	4	19
510cc.	TC 510	05-06		446	222 217	L	260	120	3	4	6,5	-	-	-	-	-	-	-	-
510cc.	TE 510	90-91		733	222 231	L	240	120	3	6	6,5	464	222 218	P	220	126	4	4	19
510cc.	TE 510	04		446	222 217	L	260	120	3	4	6,5	464	222 218	P	220	126	4	4	19
510cc.	TE 510	05		446	222 217	L	260	120	3	4	6,5	706	-	P	220	126	4	4	19
510cc.	TE 510	05	Centennial	446	222 217	L	260	120	3	4	6,5	464	222 218	P	220	126	4	4	19
570cc.	SM 570 R	01-03	Nox	722	-	L	320	120	5	4	6,5	464	222 218	P	220	126	4	4	19
570cc.	TC 570	00-03		446	222 217	L	260	120	3	4	6,5	464	222 218	P	220	126	4	4	19
570cc.	TE 570	01-04		446	222 217	L	260	120	3	4	6,5	464	222 218	P	220	126	4	4	19
610cc.	SM 610 R	99-05		722	-	L	320	120	5	4	6,5	464	222 218	P	220	126	4	4	19
610cc.	SM 610 S	97-05		722	-	L	320	120	5	4	6,5	464	222 218	P	220	126	4	4	19
610cc.	TC 610	91		733	222 231	L	240	120	3	6	6,5	266	-	L	220	112	4	6	9,5
610cc.	TE 610	91		733	222 231	L	240	120	3	6	6,5	266	-	P	220	112	4	6	9,5
610cc.	TE 610	99		385	222 212	L	260	108	3,5	6	6,5	266	-	P	220	112	4	6	9,5
610cc.	TE 610	00-01		446	222 217	L	260	120	3	4	6,5	263	-	L/P	220	112	4	4	9,5
610cc.	TE 610	02-04		446	222 217	L	260	120	3	4	6,5	464	222 218	P	220	126	4	4	19
610cc.	TE 610 E	98-99		385	222 212	L	260	108	3,5	6	6,5	266	-	L	220	112	4	6	9,5
610cc.	TE 610 E	00-01		385	222 212	L	260	108	3,5	6	6,5	263	-	L/P	220	112,1	4	4	9,5
610cc.	TE 610 E	02-06		446	222 217	L	260	120	3	4	6,5	464	222 218	P	220	126	4	4	19
630cc.	SM 630 R	05		722	-	L	320	120	5	4	6,5	464	222 218	P	220	126	4	4	19
ITALJET																			
50cc.	Bazooka 50	92-		406	222 214	L	155	40	3,5	3	10,25	Bęben	-	-	-	-	-	-	-
50cc.	Bazooka 50 2			406	222 214	L	155	40	3,5	3	10,25	Bęben	-	-	-	-	-	-	-
50cc.	Dragster 50	97-06	L.ŚR.	190	222 197	L	174	38	4	5	6,5	361	-	L	190	66	4	5	6,5
50cc.	Formula 50	99-03	Air	190	222 197	L	174	38	4	5	6,5	Bęben	-	-	-	-	-	-	-
50cc.	Formula 50	96-97	Race/L.ŚR.W.	190	222 197	L	174	38	4	5	6,5	191	222 198	ŚR	174	66	4	5	6,5
50cc.	Formula 50 DD	97-03	L.ŚR.	190	222 197	L	174	38	4	5	6,5	191	222 198	ŚR	174	66	4	5	6,5
50cc.	Formula 50 GT	97		190	222 197	L	174	38	4	5	6,5	191	222 198	ŚR	174	66	4	5	6,5
50cc.	Formula Williams 50	97-03		190	222 197	L	174	38	4	5	6,5	191	222 198	ŚR	174	66	4	5	6,5
50cc.	Ombra Nera 50	97-00		190	222 197	L	174	38	4	5	6,5	191	222 198	ŚR	174	66	4	5	6,5
50cc.	Pista 50	93		406	222 214	L	155	40	3,5	3	10,25	Bęben	-	-	-	-	-	-	-
50cc.	Scoop 23 50	93		406	222 214	L	155	40	3,5	3	10,25	Bęben	-	-	-	-	-	-	-
50cc.	Yenkee 50	93		406	222 214	L	155	40	3,5	3	10,25	Bęben	-	-	-	-	-	-	-
125cc.	Dragster 125	97		190	222 197	L	174	38	4	5	6,5	191	222 198	ŚR	174	66	4	5	6,5
125cc.	Dragster 125	98		190	222 197	L	174	38	4	5	6,5	361	-	L	190	66	4	5	6,5
125cc.	Dragster 125	99-01		190	222 197	L	174	38	4	5	6,5	-	-	-	-	-	-	-	-
125cc.	Dragster 125	99-01	L.ŚR.	190	222 197	L	174	38	4	5	6,5	257	-	ŚR	240	125	4	5	6,5
125cc.	Formula 125	96-99		190	222 197	L	174	38	4	5	6,5	191	222 198	ŚR	174	66	4	5	6,5

TARCZE HAMULCOWE

Poj. [cc.]	Model	Rok	Specyfikacja modelu	Kod NG	Kod HART	Strona zam.	Zew. Ø	Wew. Ø	Gr. [mm]	Ilość otw.	Otw. Ø	Kod NG	Kod HART	Strona zam.	Zew. Ø	Wew. Ø	Gr. [mm]	Ilość otw.	Otw. Ø
				Tarcza przednia								Tarcza tylna							
ITALJET																			
125cc.	Formula 125	97-03	L.ŚR./Twin	190	222 197	L	174	38	4	5	6,5	191	222 198	ŚR	174	66	4	5	6,5
180cc.	Dragster 180	99-00	L.ŚR.	190	222 197	L	174	38	4	5	6,5	257	-	ŚR	240	125	4	5	6,5
250cc.	Dragster 250	03-06		190	222 197	L	174	38	4	5	6,5	361	-	L	190	66	4	5	6,5
KAWASAKI																			
80cc.	KX 80	84-00		756	221 966	L	220	96	3	6	9	797	-	P	184	84	4	4	9,5
85cc.	KX 85	01-05		756	221 966	L	220	96	3	6	9	797	-	P	184	84	4	4	9,5
125cc.	KX 125	92-02		137	221 904	L	250	100	3	4	6,5	138	221 905	P	220	100	4,5	6	6,5
125cc.	KX 125	03-05		798	-	L	250	100	3	4	9,5	799	222 239	P	240	116	4	4	10,5
125cc.	KX 125	06-07		1031	-	L	250	109	3	4	9,5	799	222 239	P	240	116	4	4	10,5
125cc.	SM 125	06		1013	-	L	320	109	5	4	9,5	799	222 239	P	240	116	4	4	10,5
150cc.	VN 1500	00-03	Classic Fi	102	221 893	L	300	130	5	7	10,5	-	-	-	-	-	-	-	-
200cc.	KDX 200	95-99		137	221 904	L	250	100	3	4	6,5	138	221 905	L	220	100	4,5	6	6,5
200cc.	KDX 200 SR			137	221 904	L	250	100	3	4	6,5	138	221 905	P	220	100	4,5	6	6,5
220cc.	KDX 220 R	00-03		137	221 904	L	250	100	3	4	6,5	138	221 905	P	220	100	4,5	6	6,5
250cc.	KLX 250 R	93-98		137	221 904	L	250	100	3	4	6,5	094	221 890	P	230	100	4,5	6	10,5
250cc.	KLX 250 S	93-96	SE/SR	137	221 904	L	250	100	3	4	6,5	094	221 890	P	230	100	4,5	6	10,5
250cc.	KX 250	03-05		798	-	L	250	100	3	4	9,5	799	222 239	P	240	116	4	4	10,5
250cc.	KX 250	06-07		1031	-	L	250	109	3	4	9,5	799	222 239	P	240	116	4	4	10,5
250cc.	KX 250	93-02		137	221 904	L	250	100	3	4	6,5	138	221 905	P	220	100	4,5	6	6,5
250cc.	KX 250 F	04-05		798	-	L	250	100	3	4	9,5	799	222 239	P	240	116	4	4	10,5
250cc.	KX 250 F	06-07		1031	-	L	250	109	3	4	9,5	799	222 239	P	240	116	4	4	10,5
250cc.	KXE 250 F	06-07		1031	-	L	250	109	3	4	9,5	799	222 239	P	240	116	4	4	10,5
250cc.	SM 250	06		1013	-	L	320	109	5	4	9,5	799	222 239	P	240	116	4	4	10,5
250cc.	SM 250 F	06		1013	-	L	320	109	5	4	9,5	799	222 239	P	240	116	4	4	10,5
250cc.	ZR 250	91-95		-	-	-	-	-	-	-	-	256	221 931	P	230	100	5	3	10,5
250cc.	ZR 250	02		-	-	-	-	-	-	-	-	256	221 931	P	230	100	5	3	10,5
250cc.	ZXR 250	89-90		-	-	-	-	-	-	-	-	256	221 931	P	230	100	5	3	10,5
250cc.	ZXR 250 R	89-90		-	-	-	-	-	-	-	-	256	221 931	P	230	100	5	3	10,5
250cc.	ZZR 250	96-03		750	221 962	P	300	61	5	5	10,5	-	-	-	-	-	-	-	-
300cc.	KLX 300 R	96-03		137	221 904	L	250	100	3	4	6,5	138	221 905	P	220	100	4,5	6	6,5
400cc.	GPX 400 R	87		-	-	-	-	-	-	-	-	168	221 914	P	241	130	6	6	10,5
400cc.	GPZ 400	89		154	221 910	P	270	130	4	6	10,5	151	-	P	261	130	6	6	10,5
400cc.	GPZ 400	91	F2	154	221 910	P	270	130	4	6	10,5	151	-	P	261	130	6	6	10,5
400cc.	ZXR 400	89-90		750	221 962	L/P	300	61	5	5	10,5	-	-	-	-	-	-	-	-
450cc.	EN 450	96-89		188	221 917	L	300	170	5	7	10,5	Bęben	-	-	-	-	-	-	-
450cc.	KX 450 F	06-07		1031	-	L	250	109	3	4	9,5	799	222 239	P	240	116	4	4	10,5
450cc.	KXE 450 F	06-07		1031	-	L	250	109	3	4	9,5	799	222 239	P	240	116	4	4	10,5
450cc.	SM 450 F	06		1013	-	L	320	109	5	4	9,5	799	222 239	P	240	116	4	4	10,5
500cc.	GPZ 500 S	90-03		154	221 962	P	270	130	4	6	10,5	256	221 931	P	230	100	5	3	10,5
500cc.	GPZ 500 S	89		154	221 962	P	270	130	4	6	10,5	Bęben	-	-	-	-	-	-	-
500cc.	KLE 500	91-03		090	-	L	300	130	5	9	10,5	091	221 888	P	230	120	5	6	10,5
500cc.	KX 500	86-03		137	221 904	L	250	100	3	4	6,5	138	221 905	P	220	100	4,5	6	6,5
550cc.	GT 550	83-01		188	221 917	L/P	300	170	5	7	10,5	Bęben	-	-	-	-	-	-	-
550cc.	ZR 550	93-98	Zephyr	750	221 962	L/P	300	61	5	5	10,5	-	-	-	-	-	-	-	-
570cc.	KLR 570	85-91		185	221 916	L	250	130	4	9	10,5	Bęben	-	-	-	-	-	-	-
600cc.	GPX 600 R	88-96		167	-	L/P	261	150	4,5	6	10,5	168	221 914	L	241	130	6	6	10,5
600cc.	KLR 600	84-89		185	221 916	L	250	130	4	9	10,5	Bęben	-	-	-	-	-	-	-
600cc.	KLR 600 S	90-92		185	221 916	L	250	130	4	9	10,5	Bęben	-	-	-	-	-	-	-
600cc.	ZL 600	95-99	Eliminator	750	221 962	P	300	61	5	5	10,5	-	-	-	-	-	-	-	-
600cc.	ZL 600	95-	Eliminator B2	750	221 962	P	300	61	5	5	10,5	-	-	-	-	-	-	-	-
600cc.	ZX6 600 R	95-97	Ninja	750	221 962	L/P	300	61	5	5	10,5	156	221 911	P	230	82	6	5	10,5
600cc.	ZX6 600 R	98-02	Ninja	750	221 962	L/P	300	61	5	5	10,5	100	221 891	P	220	100	4	4	10,5
600cc.	ZX6 600 RR	05-06	Ninja	1056	222 246	L/P	300	80	5	5	10.5	100	221 891	P	220	100	4	4	10,5
600cc.	ZZR 600	90-92	Ninja	750	221 962	L/P	300	61	5	5	10,5	175	221 915	P	230	100	6	4	10,5
600cc.	ZZR 600	93-03	Ninja	750	221 962	L/P	300	61	5	5	10,5	637	221 950	P	240	100	6	4	10,5
636cc.	ZX6 636 R	02	Ninja	750	221 962	L/P	300	61	5	5	10,5	100	221 891	P	220	100	4	4	10,5
636cc.	ZX6 636 R	03-04	Ninja	-	-	-	-	-	-	-	-	100	221 891	P	220	100	4	4	10,5
636cc.	ZX6 636 R	05-06	Ninja	1056	222 246	L/P	300	80	5	5	10.5	100	221 891	P	220	100	4	4	10,5
650cc.	ER6 650 F	06		1056	222 246	L/P	300	80	5	5	10.5	100	221 891	P	220	100	4	4	10,5
650cc.	ER6 650 N	06		1056	222 246	L/P	300	80	5	5	10.5	100	221 891	P	220	100	4	4	10,5
650cc.	KLR 650	87-89		-	-	-	-	-	-	-	-	091	221 888	P	230	120	5	6	10,5
650cc.	KLR 650	90-97		694	221 959	L	280	130	4	9	10,5	091	221 888	P	230	120	5	6	10,5
650cc.	KLR 650	89-92	Tengai	694	221 959	L	280	130	4	9	10,5	091	221 888	P	230	120	5	6	10,5
650cc.	KLX 650	93-97		093	221 889	L	290	100	4	4	10,5	094	221 890	P	230	100	4,5	6	10,5
650cc.	KLX 650 R	97-01		137	221 904	L	250	100	3	4	6,5	094	221 890	P	230	100	4,5	6	10,5
650cc.	KLX 650 S	93-96		137	221 904	L	250	100	3	4	6,5	094	221 890	P	230	100	4,5	6	10,5
750cc.	750	91-	Zephyr	750	221 962	L/P	300	61	5	5	10,5	-	-	-	-	-	-	-	-
750cc.	GPZ 750	94-86	Turbo	687	-	L/P	280	130	4	6	10,5	154	221 910	P	270	130	4	6	10,5
750cc.	Z 750	04-		750	221 962	L/P	300	61	5	5	10,5	100	221 891	P	220	100	4	4	10,5
750cc.	Z 750 S	05-		750	221 962	L/P	300	61	5	5	10,5	100	221 891	P	220	100	4	4	10,5
750cc.	ZR7 750	92-98	Zephyr	750	221 962	L/P	300	61	5	5	10,5	175	221 915	P	230	100	6	4	10,5
750cc.	ZR7 750	99-03		750	221 962	L/P	300	61	5	5	10,5	-	-	-	-	-	-	-	-
750cc.	ZR7 750	04-05		750	221 962	L/P	300	61	5	5	10,5	100	221 891	P	220	100	4	4	10,5
750cc.	ZR7 750	06		-	-	-	-	-	-	-	-	100	221 891	P	220	100	4	4	10,5
750cc.	ZR7 750 S	99-04		750	221 962	L/P	300	61	5	5	10,5	-	-	-	-	-	-	-	-
750cc.	ZR7 750 S	05-06		750	221 962	L/P	300	61	5	5	10,5	100	221 891	P	220	100	4	4	10,5
750cc.	ZX7 750 R	96-03	Ninja	166	221 913	L/P	320	61	5	5	10,5	156	221 911	P	230	82	6	5	10,5
750cc.	ZX7 750 R	96-00		166	221 913	L/P	320	61	5	5	10,5	156	221 911	P	230	82	6	5	10,5
750cc.	ZXR 750	88-90		776	221 969	L/P	310	61	5	5	10,5	-	-	-	-	-	-	-	-

Poj. [cc.]	Model	Rok	Specyfikacja modelu	Kod NG	Kod HART	Strona zam.	Zew. Ø	Wew. Ø	Gr. [mm]	Ilość otw.	Otw. Ø	Kod NG	Kod HART	Strona zam.	Zew. Ø	Wew. Ø	Gr. [mm]	Ilość otw.	Otw. Ø
				Tarcza przednia								Tarcza tylna							
KAWASAKI																			
750cc.	ZXR 750	91-95		166	221 913	L/P	320	61	5	5	10,5	156	221 911	P	230	82	6	5	10,5
900cc.	GPZ 900 R	84-89	Ninja	687	-	L/P	280	130	4	6	10,5	154	221 910	P	270	130	4	6	10,5
900cc.	GPZ 900 R	90-03	Ninja	750	221 962	L/P	300	61	5	5	10,5	ND03	-	-	-	-	-	-	-
900cc.	ZL 900	85-86	Eliminator	687	-	L/P	280	130	4	6	10,5	154	221 910	P	270	130	4	6	10,5
900cc.	ZL 900	87-	Eliminator	-	-	-	-	-	-	-	-	154	221 910	P	270	130	4	6	10,5
900cc.	ZX9 900 R	94-97	Ninja	166	221 913	L/P	320	61	5	5	10,5	156	221 911	P	230	82	6	5	10,5
900cc.	ZX9 900 R	98-99	Ninja	-	-	-	-	-	-	-	-	100	221 891	P	220	100	4	4	10,5
900cc.	ZX9 900 R	00-01	Ninja	776	221 969	L/P	310	61	5	5	10,5	100	221 891	P	220	100	4	4	10,5
900cc.	ZX9 900 R	02-03	Ninja	166	221 913	L/P	320	61	5	5	10,5	100	221 891	P	220	100	4	4	10,5
1000cc.	GTR 1000	86-93	Concours	154	221 910	P	270	130	4	6	10,5	156	221 911	P	230	82	6	5	10,5
1000cc.	GTR 1000	94-03		750	221 962	L/P	300	61	5	5	10,5	-	-	-	-	-	-	-	-
1000cc.	Z 1000	81-82		188	221 917	L/P	300	170	5	7	10,5	188	221 917	P	300	170	5	7	10,5
1000cc.	Z 1000	03-06		750	221 962	L/P	300	61	5	5	10,5	100	221 891	P	220	100	4	4	10,5
1000cc.	Z 1000 K	83	K1 LTD	188	221 917	L/P	300	170	5	7	10,5	188	221 917	P	300	170	5	7	10,5
1000cc.	Z 1000 L	87		687	-	L/P	280	130	4	6	10,5	-	-	-	-	-	-	-	-
1000cc.	Z 1000 R	83		-	-	-	-	-	-	-	-	188	221 917	P	300	170	5	7	10,5
1000cc.	ZX10 1000 R	04-06	Ninja	1056	222 246	L/P	300	80	5	5	10.5	100	221 891	P	220	100	4	4	10,5
1000cc.	ZZ 1000 R	93-01		166	221 913	L/P	320	11	5	5	10,5	-	-	-	-	-	-	-	-
1100cc.	GPZ 1100	82		188	221 917	L/P	300	170	5	7	10,5	188	221 917	P	300	170	5	7	10,5
1100cc.	GPZ 1100	83-85		687	-	L/P	280	130	4	6	10,5	188	221 917	P	300	170	5	7	10,5
1100cc.	GPZ 1100	95-98		750	221 962	L/P	300	61	5	5	10,5	188	221 917	P	300	170	5	7	10,5
1100cc.	GPZ 1100 S	95-01		750	221 962	L/P	300	61	5	5	10,5	-	-	-	-	-	-	-	-
1100cc.	Z 1100	82-83	Spectre	188	221 917	L/P	300	170	5	7	10,5	188	221 917	P	300	170	5	7	10,5
1100cc.	Z 1100 GP	91-83		188	221 917	L/P	300	170	5	7	10,5	188	221 917	P	300	170	5	7	10,5
1100cc.	Z 1100 R	84		776	221 969	L/P	310	61	5	5	10,5	188	221 917	P	300	170	5	7	10,5
1100cc.	ZR 1100	92-98	Zephyr	776	221 969	L/P	310	61	5	5	10,5	156	221 911	P	230	82	6	5	10,5
1100cc.	ZRX 1100	96-00		776	221 969	L/P	310	61	5	5	10,5	-	-	-	-	-	-	-	-
1100cc.	ZZR 1100	90-92	Ninja	776	221 969	L/P	310	61	5	5	10,5	-	-	-	-	-	-	-	-
1100cc.	ZZR 1100	93-01	Ninja	166	221 913	L/P	320	61	5	5	10,5	-	-	-	-	-	-	-	-
1200cc.	ZRX 1200 R	01-05		776	221 969	L/P	310	61	5	5	10,5	-	-	-	-	-	-	-	-
1200cc.	ZRX 1200 S	01-05		776	221 969	L/P	310	61	5	5	10,5	-	-	-	-	-	-	-	-
1200cc.	ZX 1200 R	00-03	Ninja	166	221 913	L/P	320	61	5	5	10,5	-	-	-	-	-	-	-	-
1200cc.	ZX 1200 R	06	Ninja	750	221 962	L/P	300	61	5	5	10,5	-	-	-	-	-	-	-	-
1200cc.	ZZ 1200 R	02-03		166	221 913	L/P	320	61	5	5	10,5	-	-	-	-	-	-	-	-
1500cc.	VN 1500	92		102	221 893	L	300	130	5	7	10,5	188	221 917	P	300	170	5	7	10,5
1500cc.	VN 1500	99-03	Drifter	102	221 893	L	300	130	5	7	10,5	-	-	-	-	-	-	-	-
1500cc.	VN 1500	02-03	Mean Streak	166	221 913	L	320	61	5	5	10,5	-	-	-	-	-	-	-	-
1500cc.	VN 1500	94-95		102	221 893	L	300	130	5	7	10,5	-	-	-	-	-	-	-	-
1500cc.	VN 1500 SE	88-92		102	221 893	L	300	130	5	7	10,5	188	221 917	P	300	170	5	7	10,5
1600cc.	VN 1600	03	Classic	102	221 893	L/P	270	130	4	7	10,5	-	-	-	-	-	-	-	-
1600cc.	VN 1600	04	Mean Streak	166	221 913	L/P	320	61	5	5	10,5	-	-	-	-	-	-	-	-
KL																			
50cc.	Helios 50	98		023	222 189	L	190	58	3,5	3	8,5	Bęben	-	-	-	-	-	-	-
50cc.	Krypton 50	99-		023	222 189	L	190	58	3,5	3	8,5	Bęben	-	-	-	-	-	-	-
50cc.	XR7 50	98-		023	222 189	L	190	58	3,5	3	8,5	Bęben	-	-	-	-	-	-	-
125cc.	Nox 125	00-		023	222 189	L	190	58	3,5	3	8,5	-	-	-	-	-	-	-	-
125cc.	Proxy 125	01-		023	222 189	L	190	58	3,5	3	8,5	-	-	-	-	-	-	-	-
125cc.	Pulsar 125	00-		023	222 189	L	190	58	3,5	3	8,5	-	-	-	-	-	-	-	-
150cc.	Nox 150	00-		023	222 189	L	190	58	3,5	3	8,5	-	-	-	-	-	-	-	-
150cc.	Proxy 150	01-		023	222 189	L	190	58	3,5	3	8,5	-	-	-	-	-	-	-	-
150cc.	Pulsar 150	00-		023	222 189	L	190	58	3,5	3	8,5	-	-	-	-	-	-	-	-
KTM																			
50cc.	50 EXC	97		072	221 886	L	240	72	3,5	4	6,5	073	221 887	P	185	70	3,5	6	6,5
50cc.	50 EXC	99-00		114	221 896	L	240	72	3,5	6	6,5	127	221 902	P	185	45	3,5	5	6,5
125cc.	EGS 125	93-97		139	221 906	L	240	-	3,7	6	6,5	129	221 903	P	220	110	4,2	6	6,5
125cc.	EGS 125	93-97		9139	-	L	240	-	3,7	6	6,5	9129	222 250	P	220	110	4,2	6	6,5
125cc.	EXC 125	90-97		140	221 907	L	260	-	3,7	6	6,5	-	-	-	-	-	-	-	-
125cc.	EXC 125	98-06		140	221 907	L	260	-	3,7	6	6,5	129	221 903	P	220	110	4,2	6	6,5
125cc.	EXC 125	90-97		9140	222 251	L	260	-	3,7	6	6,5	-	-	-	-	-	-	-	-
125cc.	EXC 125	98-06		9140	222 251	L	260	-	3,7	6	6,5	9129	222 250	P	220	110	4,2	6	6,5
125cc.	GS 125	90-92		139	221 906	L	240	-	3,7	6	6,5	129	221 903	P	220	110	4,2	6	6,5
125cc.	GS 125	93-97		140	221 907	L	260	-	3,7	6	6,5	129	221 903	P	220	110	4,2	6	6,5
125cc.	GS 125	90-92		9139	-	L	240	-	3,7	6	6,5	9129	222 250	P	220	110	4,2	6	6,5
125cc.	GS 125	93-97		9140	222 251	L	260	-	3,7	6	6,5	9129	222 250	P	220	110	4,2	6	6,5
125cc.	MX 125	88-92		140	221 907	L	260	-	3,7	6	6,5	141	221 908	L	220	110	4,2	6	6,5
125cc.	MX 125	88-92		9140	222 251	L	260	-	3,7	6	6,5	9141	222 250	L	220	110	4,2	6	6,5
125cc.	SX 125	90-97		140	221 907	L	260	-	3,7	6	6,5	-	-	-	-	-	-	-	-
125cc.	SX 125	98-06		140	221 907	L	260	-	3,7	6	6,5	129	221 903	P	220	110	4,2	6	6,5
125cc.	SX 125	90-97		9140	222 251	L	260	-	3,7	6	6,5	-	-	-	-	-	-	-	-
125cc.	SX 125	98-06		9140	222 251	L	260	-	3,7	6	6,5	9129	222 250	P	220	110	4,2	6	6,5
200cc.	EXC 200	98-06		140	221 907	L	260	-	3,7	6	6,5	129	221 903	P	220	110	4,2	6	6,5
200cc.	EXC 200	98-06		9140	222 251	L	260	-	3,7	6	6,5	9129	222 250	P	220	110	4,2	6	6,5
200cc.	SX 200	03-06		140	221 907	L	260	-	3,7	6	6,5	129	221 903	P	220	110	4,2	6	6,5
200cc.	SX 200	03-06		9140	222 251	L	260	-	3,7	6	6,5	9129	222 250	P	220	110	4,2	6	6,5
250cc.	EGS 250	88-89		-	-	-	-	-	-	-	-	129	221 903	P	220	110	4,2	6	6,5
250cc.	EGS 250	88-89		-	-	-	-	-	-	-	-	9129	222 250	P	220	110	4,2	6	6,5
250cc.	EXC 250	90-93		150	-	L	240	-	3,7	6	6,5	129	221 903	P	220	110	4,2	6	6,5
250cc.	EXC 250	94-06		140	221 907	L	260	-	3,7	6	6,5	129	221 903	P	220	110	4,2	6	6,5
250cc.	EXC 250	03-06	RACING	140	221 907	L	260	-	3,7	6	6,5	129	221 903	P	220	110	4,2	6	6,5

TARCZE HAMULCOWE

Poj. [cc.]	Model	Rok	Specyfikacja modelu	Kod NG	Kod HART	Strona zam.	Zew. Ø	Wew. Ø	Gr. [mm]	Ilość otw.	Otw. Ø	Kod NG	Kod HART	Strona zam.	Zew. Ø	Wew. Ø	Gr. [mm]	Ilość otw.	Otw. Ø
				Tarcza przednia								Tarcza tylna							
KTM																			
250cc.	EXC 250	03-06	RACING	9140	222 251	L	260	-	3,7	6	6,5	9129	222 250	P	220	110	4,2	6	6,5
250cc.	EXC 250	94-06		9140	222 251	L	260	-	3,7	6	6,5	9129	222 250	P	220	110	4,2	6	6,5
250cc.	GS 250	88-92		139	221 906	L	240	-	3,7	6	6,5	141	221 908	L	220	110	4,2	6	6,5
250cc.	GS 250	88-92		9139		L	240	-	3,7	6	6,5	9141	222 252	L	220	110	4,2	6	6,5
250cc.	GS 250	93-97		140	221 907	L	260	-	3,7	6	6,5	129	221 903	P	220	110	4,2	6	6,5
250cc.	GS 250	93-97		9140	222 251	L	260	-	3,7	6	6,5	9129	222 250	P	220	110	4,2	6	6,5
250cc.	MX 250	88-91		-	-	-	-	-	-	-	-	129	221 903	P	220	110	4,2	6	6,5
250cc.	MX 250	92		140	221 907	L	260	-	3,7	6	6,5	129	221 903	P	220	110	4,2	6	6,5
250cc.	MX 250	88-91		-	-	-	-	-	-	-	-	9129	222 250	P	220	110	4,2	6	6,5
250cc.	MX 250	92		9140	222 251	L	260	-	3,7	6	6,5	9129	222 250	P	220	110	4,2	6	6,5
250cc.	SX 250	93-06	2T/4T	140	221 907	L	260	-	3,7	6	6,5	129	221 903	P	220	110	4,2	6	6,5
250cc.	SX 250	93-06	2T/4T	9140	222 251	L	260	-	3,7	6	6,5	9129	222 250	P	220	110	4,2	6	6,5
250cc.	SXF 250	06-07		140	221 907	L	260	-	3,7	6	6,5	-	-	-	-	-	-	-	-
250cc.	SXF 250	06-07		9140	222 251	L	260	-	3,7	6	6,5	-	-	-	-	-	-	-	-
300cc.	EGS 300	96-97		139	221 906	L	240	-	3,7	6	6,5	141	221 908	L	220	110	4,2	6	6,5
300cc.	EGS 300	96-97		9139	-	L	240	-	3,7	6	6,5	9141	222 252	L	220	110	4,2	6	6,5
300cc.	EGS 300	98-00		140	221 907	L	260	-	3,7	6	6,5	141	221 908	L	220	110	4,2	6	6,5
300cc.	EGS 300	98-00		9140	222 251	L	260	-	3,7	6	6,5	9141	222 252	L	220	110	4,2	6	6,5
300cc.	EXC 300	97-06		140	221 907	L	260	-	3,7	6	6,5	129	221 903	P	220	110	4,2	6	6,5
300cc.	EXC 300	97-06		9140	222 251	L	260	-	3,7	6	6,5	9129	222 250	P	220	110	4,2	6	6,5
300cc.	GS 300	91-95		140	221 907	L	260	-	3,7	6	6,5	129	221 903	P	220	110	4,2	6	6,5
300cc.	GS 300	91-95		9140	222 251	L	260	-	3,7	6	6,5	9129	222 250	P	220	110	4,2	6	6,5
300cc.	MX 300	91-92		140	221 907	L	260	-	3,7	6	6,5	129	221 903	P	220	110	4,2	6	6,5
300cc.	MX 300	91-92		9140	222 251	L	260	-	3,7	6	6,5	9129	222 250	P	220	110	4,2	6	6,5
300cc.	SX 300	93-02		140	221 907	L	260	-	3,7	6	6,5	129	221 903	P	220	110	4,2	6	6,5
300cc.	SX 300	93-02		9140	222 251	L	260	-	3,7	6	6,5	9129	222 250	P	220	110	4,2	6	6,5
350cc.	EXC 350 LC	90-94		139	221 906	L	240	-	3,7	6	6,5	-	-	-	-	-	-	-	-
350cc.	GS 350	93	4T	140	221 907	L	260	-	3,7	6	6,5	129	221 903	P	220	110	4,2	6	6,5
350cc.	GS 350	93	4T	9140	222 251	L	260	-	3,7	6	6,5	9129	222 250	P	220	110	4,2	6	6,5
350cc.	LC4 350	94-97		-	-	-	-	-	-	-	-	141	221 908	L	220	110	4,2	6	6,5
360cc.	EXC 360	97-99		140	221 907	L	260	-	3,7	6	6,5	141	221 908	L	220	110	4,2	6	6,5
360cc.	EXC 360	97-99		9140	222 251	L	260	-	3,7	6	6,5	9141	222 252	L	220	110	4,2	6	6,5
360cc.	GS 360	94-97		140	221 907	L	260	-	3,7	6	6,5	129	221 903	P	220	110	4,2	6	6,5
360cc.	GS 360	94-97		9140	222 251	L	260	-	3,7	6	6,5	9129	222 250	P	220	110	4,2	6	6,5
360cc.	SX 360	97-99		140	221 907	L	260	-	3,7	6	6,5	141	221 908	L	220	110	4,2	6	6,5
360cc.	SX 360	97-99		9140	222 251	L	260	-	3,7	6	6,5	9141	222 252	L	220	110	4,2	6	6,5
380cc.	EXC 380	98-99		140	221 907	L	260	-	3,7	6	6,5	129	221 903	P	220	110	4,2	6	6,5
380cc.	EXC 380	98-99		9140	222 251	L	260	-	3,7	6	6,5	9129	222 250	P	220	110	4,2	6	6,5
380cc.	SX 380	98-99		140	221 907	L	260	-	3,7	6	6,5	129	221 903	P	220	110	4,2	6	6,5
380cc.	SX 380	98-99		9140	222 251	L	260	-	3,7	6	6,5	9129	222 250	P	220	110	4,2	6	6,5
400cc.	EGS 400	96-99		140	221 907	L	260	-	3,7	6	6,5	129	221 903	P	220	110	4,2	6	6,5
400cc.	EGS 400	96-99		9140	222 251	L	260	-	3,7	6	6,5	9129	222 250	P	220	110	4,2	6	6,5
400cc.	EXC 400	94-03	LC4	140	221 907	L	260	-	3,7	6	6,5	129	221 903	P	220	110	4,2	6	6,5
400cc.	EXC 400	94-03	LC4	9140	222 251	L	260	-	3,7	6	6,5	9129	222 250	P	220	110	4,2	6	6,5
400cc.	SC 400	98-00	4T	-	-	-	-	-	-	-	-	141	221 908	L	220	110	4,2	6	6,5
400cc.	SC 400	94-02	4T	140	221 907	L	260	-	3,7	6	6,5	141	221 908	L	220	110	4,2	6	6,5
400cc.	SC 400	94-02	4T	9140	222 251	L	260	-	3,7	6	6,5	9141	222 252	L	220	110	4,2	6	6,5
450cc.	EXC 450	03-06	RACING	140	221 907	L	260	-	3,7	6	6,5	129	221 903	P	220	110	4,2	6	6,5
450cc.	EXC 450	03-06	RACING	9140	222 251	L	260	-	3,7	6	6,5	9129	222 250	P	220	110	4,2	6	6,5
450cc.	SX 450	03-06	4T	9140	222 251	L	260	-	3,7	6	6,5	9129	222 250	P	220	110	4,2	6	6,5
450cc.	SX 450	03-06	4T	140	221 907	L	260	-	3,7	6	6,5	129	221 903	P	220	110	4,2	6	6,5
500cc.	MX 500	89-91		-	-	-	-	-	-	-	-	129	221 903	P	220	110	4,2	6	6,5
500cc.	MX 500	92		140	221 907	L	260	-	3,7	6	6,5	129	221 903	P	220	110	4,2	6	6,5
500cc.	MX 500	89-91		-	-	-	-	-	-	-	-	9129	222 250	P	220	110	4,2	6	6,5
500cc.	MX 500	92		9140	222 251	L	260	-	3,7	6	6,5	9129	222 250	P	220	110	4,2	6	6,5
500cc.	SX 500	93-94		140	221 907	L	260	-	3,7	6	6,5	-	-	-	-	-	-	-	-
500cc.	SX 500	95-		140	221 907	L	260	-	3,7	6	6,5	129	221 903	P	220	110	4,2	6	6,5
500cc.	SX 500	93-94		9140	222 251	L	260	-	3,7	6	6,5	-	-	-	-	-	-	-	-
500cc.	SX 500	95-		9140	222 251	L	260	-	3,7	6	6,5	9129	222 250	P	220	110	4,2	6	6,5
520cc.	SC 520	98-00	4T	140	221 907	L	260	-	3,7	6	6,5	141	221 908	L	220	110	4,2	6	6,5
520cc.	SC 520	98-00	4T	9140	222 251	L	260	-	3,7	6	6,5	9141	222 252	L	220	110	4,2	6	6,5
520cc.	SX 520	98-00	4T	140	221 907	L	260	-	3,7	6	6,5	141	221 908	L	220	110	4,2	6	6,5
520cc.	SX 520	98-00	4T	9140	222 251	L	260	-	3,7	6	6,5	9141	222 252	L	220	110	4,2	6	6,5
520cc.	SX 520 4M	01-02		140	221 907	L	260	-	3,7	6	6,5	129	221 903	P	220	110	4,2	6	6,5
520cc.	SX 520 4M	01-02		9140	222 251	L	260	-	3,7	6	6,5	9129	222 250	P	220	110	4,2	6	6,5
525cc.	EXC 525	03-06		140	221 907	L	260	-	3,7	6	6,5	129	221 903	P	220	110	4,2	6	6,5
525cc.	EXC 525	03-06		9140	222 251	L	260	-	3,7	6	6,5	9129	222 250	P	220	110	4,2	6	6,5
525cc.	SX 525	03-06		140	221 907	L	260	-	3,7	6	6,5	129	221 903	P	220	110	4,2	6	6,5
525cc.	SX 525	03-06		9140	222 251	L	260	-	3,7	6	6,5	9129	222 250	P	220	110	4,2	6	6,5
540cc.	SX 540	99-00		140	221 907	L	260	-	3,7	6	6,5	129	221 903	P	220	110	4,2	6	6,5
540cc.	SX 540	99-00		9140	222 251	L	260	-	3,7	6	6,5	9129	222 250	P	220	110	4,2	6	6,5
600cc.	GS 600	93-	4T	140	221 907	L	260	-	3,7	6	6,5	129	221 903	P	220	110	4,2	6	6,5
600cc.	GS 600	93-	4T	9140	222 251	L	260	-	3,7	6	6,5	9129	222 250	P	220	110	4,2	6	6,5
600cc.	LC4 600	91-92	Enduro	140	221 907	L	260	-	3,7	6	6,5	129	221 903	P	220	110	4,2	6	6,5
600cc.	LC4 600	91-92	Enduro	9140	222 251	L	260	-	3,7	6	6,5	9129	222 250	P	220	110	4,2	6	6,5
600cc.	MX 600	92		140	221 907	L	260	-	3,7	6	6,5	129	221 903	P	220	110	4,2	6	6,5
600cc.	MX 600	92		9140	222 251	L	260	-	3,7	6	6,5	9129	222 250	P	220	110	4,2	6	6,5
620cc.	Adventure 620	97		1043	-	L	300	127	4	6	6,5	129	221 903	P	220	110	4,2	6	6,5
620cc.	LC4 620	94-96		139	221 906	L	240	-	3,7	6	6,5	129	221 903	P	220	110	4,2	6	6,5

Poj. [cc.]	Model	Rok	Specyfikacja modelu	Kod NG	Kod HART	Strona zam.	Zew. Ø	Wew. Ø	Gr. [mm]	Ilość otw.	Otw. Ø	Kod NG	Kod HART	Strona zam.	Zew. Ø	Wew. Ø	Gr. [mm]	Ilość otw.	Otw. Ø
				Tarcza przednia								Tarcza tylna							
KTM																			
620cc.	LC4 620	94-96		9139	-	L	240	-	3,7	6	6,5	9129	222 250	P	220	110	4,2	6	6,5
620cc.	LC4 SC 620	98-01	4T Super Competicion	140	221 907	L	260	-	3,7	6	6,5	129	221 903	P	220	110	4,2	6	6,5
620cc.	LC4 SC 620	98-01	4T Super Competicion	9140	222 251	L	260	-	3,7	6	6,5	9129	222 250	P	220	110	4,2	6	6,5
620cc.	LC4 SXC 620	00-01	4T Super Moto	140	221 907	L	260	-	3,7	6	6,5	129	221 903	P	220	110	4,2	6	6,5
620cc.	LC4 SXC 620	00-01	4T Super Moto	9140	222 251	L	260	-	3,7	6	6,5	9129	222 250	P	220	110	4,2	6	6,5
620cc.	SX LC 4 620	90-94		140	221 907	L	260	-	3,7	6	6,5	141	221 908	L	220	110	4,2	6	6,5
620cc.	SX LC 4 620	90-94		9140	222 251	L	260	-	3,7	6	6,5	9141	222 252	L	220	110	4,2	6	6,5
625cc.	LC4 625 SC	02	Super Competicion	140	221 907	L	260	-	3,7	6	6,5	129	221 903	P	220	110	4,2	6	6,5
625cc.	LC4 625 SC	02	Super Competicion	9140	222 251	L	260	-	3,7	6	6,5	9129	222 250	P	220	110	4,2	6	6,5
625cc.	LC4 625 SXC	03-06		140	221 907	L	260	-	3,7	6	6,5	129	221 903	P	220	110	4,2	6	6,5
625cc.	LC4 625 SXC	03-06		9140	222 251	L	260	-	3,7	6	6,5	9129	222 250	P	220	110	4,2	6	6,5
640cc.	Duke 2 640	99-02		-	-	-	-	-	-	-	-	141	221 908	L	220	110	4,2	6	6,5
640cc.	Duke 2 640	99-02		-	-	-	-	-	-	-	-	9141	222 252	L	220	110	4,2	6	6,5
640cc.	Duke 2 640	03-06		1060	222 247	L	320	64	5	6	8,5	129	221 903	P	220	110	4,2	6	6,5
640cc.	Duke 2 640	03-06		-	-	-	-	-	-	-	-	9129	222 250	P	220	110	4,2	6	6,5
640cc.	LC4 640 EGS	98-06	Adventure/4T Enduro	1043	-	L	300	127	4	6	6,5	129	221 903		220	110	4,2	6	6,5
640cc.	LC4 640 EGS	98-03	4T Supermotard	-	-	-	-	-	-	-	-	141	221 908	L	220	110	4,2	6	6,5
640cc.	LC4 640 EGS	04-06	4T Supermotard	-	-	-	-	-	-	-	-	129	221 903	P	220	110	4,2	6	6,5
640cc.	LC4 640 EGS	04-06	4T Supermotard	-	-	-	-	-	-	-	-	9129	222 250	P	220	110	4,2	6	6,5
660cc.	LC4 640 SMC	03-06	4T Supermoto	-	-	-	-	-	-	-	-	141	221 908	L	220	110	4,2	6	6,5
KYMCO																			
50cc.	Bet&Win 50	03-04		086	222 191	P	220	58	4	5	10,5	Bęben	-	-	-	-	-	-	-
50cc.	Dink 50	03	Classic Euro	086	222 191	P	220	58	4	5	10,5	-	-	-	-	-	-	-	-
125cc.	Bet&Win 125	02-03		086	222 191	P	220	58	4	5	10,5	095	-	P	200	58	4	5	10,5
125cc.	Dink 125	02-	Classic	086	222 191	P	220	58	4	5	10,5	095	-	P	200	58	4	5	10,5
125cc.	Grand Dink 125	02-07		086	222 191	P	220	58	4	5	10,5	095	-	P	200	58	4	5	10,5
125cc.	Movie 125 XL	01-02		086	222 191	P	220	58	4	5	10,5	Bęben	-	-	-	-	-	-	-
150cc.	Bet&Win 150	00-02		086	222 191	P	220	58	4	5	10,5	095	-	P	200	58	4	5	10,5
150cc.	Dink 150	02-	Classic	086	222 191	P	220	58	4	5	10,5	095	-	P	200	58	4	5	10,5
150cc.	Grand Dink 150	01-02		086	222 191	P	220	58	4	5	10,5	-	-	-	-	-	-	-	-
150cc.	Movie 150 XL	01-02		086	222 191	P	220	58	4	5	10,5	Bęben	-	-	-	-	-	-	-
200cc.	Dink Classic 200	03-		086	222 191	P	220	58	4	5	10,5	-	-	-	-	-	-	-	-
250cc.	Bet&Win 250	00-02		086	222 191	P	220	58	4	5	10,5	095	-	P	200	58	4	5	10,5
250cc.	Grand Dink 250	01-02		086	222 191	P	220	58	4	5	10,5	095	-	P	200	58	4	5	10,5
LAVERDA																			
650cc.	Formula 650	95-96		1060	222 247	L/P	320	64	5	6	8,5	-	-	-	-	-	-	-	-
650cc.	Formula 650	97-01		1060	222 247	L/P	320	64	5	6	8,5	416	-	P	245	115	6	6	8,5
650cc.	Ghost 650	96-99		1060	222 247	L/P	320	64	5	6	8,5	028	-	P	245	115	4	6	8,5
650cc.	Ghost 650	98-99	Legend	1060	222 247	L/P	320	64	5	6	8,5	028	-	P	245	115	4	6	8,5
650cc.	Ghost 650	97-99	Strike	1060	222 247	L/P	320	64	5	6	8,5	028	-	P	245	115	4	6	8,5
650cc.	Ghost 650	96-97		-	-	-	-	-	-	-	-	636	221 949	P	245	115	5	6	8,5
650cc.	Sport 650	95-96		1060	222 247	L/P	320	64	5	6	8,5	-	-	-	-	-	-	-	-
650cc.	Sport 650	97-01		1060	222 247	L/P	320	64	5	6	8,5	416	-	P	245	115	6	6	8,5
650cc.	Sport 650	96-97		-	-	-	-	-	-	-	-	636	221 949	P	245	115	5	6	8,5
670cc.	Diamante 668	96-98		1060	222 247	L/P	320	64	5	6	8,5	028	-	P	245	115	4	6	8,5
670cc.	Ghost 668	96-00		1060	222 247	L/P	320	64	5	6	8,5	028	-	P	245	115	4	6	8,5
670cc.	Legeng 668	96-99		1060	222 247	L/P	320	64	5	6	8,5	028	-	P	245	115	4	6	8,5
670cc.	Strike 668	97-99		1060	222 247	L/P	320	64	5	6	8,5	028	-	P	245	115	4	6	8,5
750cc.	Black Strike 750	00-		1060	222 247	L/P	320	64	5	6	8,5	028	-	P	245	115	4	6	8,5
750cc.	Carenata 750 S	99-		1060	222 247	L/P	320	64	5	6	8,5	028	-	P	245	115	4	6	8,5
750cc.	Diamante 750	98-99		1060	222 247	L/P	320	64	5	6	8,5	028	-	P	245	115	4	6	8,5
750cc.	Formula S 750	97-		1060	222 247	L/P	320	64	5	6	8,5	028	-	P	245	115	4	6	8,5
750cc.	Formula S 750	98-01		-	-	-	-	-	-	-	-	636	221 949	P	245	115	5	6	8,5
750cc.	Sport 750	97-98		1060	222 247	L/P	320	64	5	6	8,5	028	-	P	245	115	4	6	8,5
750cc.	Strike 750	98-01		-	-	-	-	-	-	-	-	636	221 949	P	245	115	5	6	8,5
800cc.	T-8 800	98		1060	222 247	L/P	320	64	5	6	8,5	028	-	P	245	115	4	6	8,5
800cc.	TSS 800	99		1060	222 247	L/P	320	64	5	6	8,5	028	-	P	245	115	4	6	8,5
MALAGUTI																			
50cc.	Centro SL	97-00		130	222 195	P	199	97	4	5	6,5	Bęben	-	-	-	-	-	-	-
50cc.	Centro SL	99-00	Kat	130	222 195	P	199	97	4	5	6,5	Bęben	-	-	-	-	-	-	-
50cc.	Ciak 50	99-01	Twin Disc	1100	-	L	230	105	4	6	6,5	665	222 222	L	190	58	4	3	9
50cc.	Crosser 50 CR1	97-08		665	222 222	L	190	58	4	3	9	Bęben	-	-	-	-	-	-	-
50cc.	Crosser EL	99-00		665	222 222	L	190	58	4	3	9	Bęben	-	-	-	-	-	-	-
50cc.	Drakon 50	05-		024	-	P	280	108	4	7	6,5	610	222 219	P	200	96	4	5	6,5
50cc.	F12 Digit 50	00-		339	-	L	200	58	4	3	8,5	665	222 222	P	190	58	4	3	8,5
50cc.	F12 Fire Fox 50 TDS	99-		339	-	L	200	58	4	3	8,5	665	222 222	P	190	58	4	3	8,5
50cc.	F12 Foggy 50	00-	Replica	339	-	L	200	58	4	3	8,5	665	222 222	P	190	58	4	3	8,5
50cc.	F12 Spectrum 50	00-		339	-	L	200	58	4	3	8,5	665	222 222	P	190	58	4	3	8,5
50cc.	Fifty 50	89-	Elly Star	113	222 194	P	220	105	4	6	6,5	Bęben	-	-	-	-	-	-	-
50cc.	Fifty 50	91	Evolution	113	222 194	P	220	105	4	6	6,5	Bęben	-	-	-	-	-	-	-
50cc.	Fifty 50	87	Mistral/Top	113	222 194	P	220	105	4	6	6,5	Bęben	-	-	-	-	-	-	-
50cc.	Fifty 50 CX	87	Full	113	222 194	P	220	105	4	6	6,5	Bęben	-	-	-	-	-	-	-
50cc.	Firefox 50 DT	96-03	F15	665	222 222	L	190	58	4	3	9	665	222 222	L	190	58	4	3	8,5
50cc.	Phantom 50	94-03	KAT	665	222 222	L	190	58	4	3	9	665	222 222	L	190	58	4	3	9
50cc.	Phantom 50	94-03	F12 KAT LC	665	222 222	L	190	58	4	3	9	665	222 222	L	190	58	4	3	9
50cc.	Phantom 50 TD	94-03		665	222 222	L	190	58	4	3	9	665	222 222	L	190	58	4	3	9
50cc.	Phantom LC	94-03		665	222 222	L	190	58	4	3	9	665	222 222	L	190	58	4	3	8,5
50cc.	RST 50 Sport	88		113	222 194	P	220	105	4	6	6,5	-	-	-	-	-	-	-	-
50cc.	XSM 50	04	Supermotard	119	221 897	L	240	118	3,5	4	6,5	836	-	P	218	62	3,5	3	8,5

TARCZE HAMULCOWE

Poj. [cc.]	Model	Rok	Specyfikacja modelu	Kod NG	Kod HART	Strona zam.	Zew. Ø	Wew. Ø	Gr. [mm]	Ilość otw.	Otw. Ø	Kod NG	Kod HART	Strona zam.	Zew. Ø	Wew. Ø	Gr. [mm]	Ilość otw.	Otw. Ø
				Tarcza przednia								Tarcza tylna							
MALAGUTI																			
100cc.	Ciak 100 TD	99-00		1100	-	L	230	105	4	6	6,5	665	222 222	L	190	58	4	3	9
100cc.	Phantom 100 TDS	99-03	F12	339	-	L	200	58	4	3	8,5	665	222 222	L	190	58	4	3	9
125cc.	Madison 125	99-03		717	222 228	L	220	89	4	6	6,5	717	222 228	P	220	89	4	6	6,5
125cc.	Madison 125 R	99-03		717	222 228	L	220	89	4	6	6,5	717	222 228	P	220	89	4	6	6,5
125cc.	Phantom 125 MAX	99-06		717	222 228	L	220	89	4	6	6,5	717	222 228	P	220	89	4	6	6,5
150cc.	Madison 150 T	99-03		717	222 228	L/P	220	89	4	6	6,5	717	222 228	P	220	89	4	6	6,5
180cc.	Madison 180 R	01-02		717	222 228	L/P	220	89	4	6	6,5	717	222 228	P	220	89	4	6	6,5
200cc.	Madison 200 S	03		717	222 228	L/P	220	89	4	6	6,5	717	222 228	P	220	89	4	6	6,5
200cc.	Phantom 200 MAX	04-05		717	222 228	L	220	89	4	6	6,5	717	222 228	P	220	89	4	6	6,5
250cc.	Madison 250 RS	04-05		717	222 228	L	220	89	4	6	6,5	717	222 228	P	220	89	4	6	6,5
250cc.	Madison 250 S	99-02		707	-	L	240	89	4	6	6,5	717	222 228	P	220	89	4	6	6,5
250cc.	Phantom 250 MAX	06		717	222 228	L	220	89	4	6	6,5	717	222 228	P	220	89	4	6	6,5
MBK																			
50cc.	Booster 50	99-03	NG/Rocket/Track	107	222 193	L	190	58	4	3	10,5	Bęben	-	-	-	-	-	-	-
50cc.	Booster 50	99-	Spirit	393	222 213	L	180	48	3,5	4	10,5	Bęben	-	-	-	-	-	-	-
50cc.	Booster 50	95-00	NG/Track/Spirit/Rocket	393	222 213	L	180	48	3,5	4	10,5	Bęben	-	-	-	-	-	-	-
50cc.	Booster 50	96-98	Spirit	406	222 214	L	155	40	3,5	3	10,5	Bęben	-	-	-	-	-	-	-
50cc.	Booster 50	93-99	Road/Spirit	406	222 214	L	155	40	3,5	3	10,5	Bęben	-	-	-	-	-	-	-
50cc.	Booster 50	01-04	Next Generation	630	222 220	L	190	58	3,5	3	10,5	Bęben	-	-	-	-	-	-	-
50cc.	Evolis 50	92-95		406	222 214	L	155	40	3,5	3	10,5	Bęben	-	-	-	-	-	-	-
50cc.	F1 50	01-	Assistance	630	222 220	L	190	58	3,5	3	10,5	Bęben	-	-	-	-	-	-	-
50cc.	Fizz 50	94-95		406	222 214	L	155	40	3,5	3	10,5	Bęben	-	-	-	-	-	-	-
50cc.	Forte 50	94-97		406	222 214	L	155	40	3,5	3	10,5	Bęben	-	-	-	-	-	-	-
50cc.	Match 50 G	02-03		023	222 189	L	190	58	3,5	3	8,5	Bęben	-	-	-	-	-	-	-
50cc.	Match 50 G	02-03		9023	222 249	L	190	58	3,5	3	8,5	Bęben	-	-	-	-	-	-	-
50cc.	Nitro 50	97-03		107	222 193	L	190	58	4	3	10,5	Bęben	-	-	-	-	-	-	-
50cc.	Nitro 50	03-04	EU2/Jaguar Racing	107	222 193	L	190	58	4	3	10,5	107	222 193	L	190	58	4	3	10,5
50cc.	Nitro 50	00-	Naked	630	222 220	L	190	58	3,5	3	10,5	630	222 220	L	190	58	3,5	3	10,5
50cc.	Nitro 50	97-		630	222 220	L	190	58	3,5	3	10,5	630	222 220	L	190	58	3,5	3	10,5
50cc.	Nitro 50 F1	01	Assistance	107	222 193	L	190	58	4	3	10,5	107	222 193	L	190	58	4	3	10,5
50cc.	Ovetto 50	97-03		023	222 189	L	190	58	3,5	3	8,5	Bęben	-	-	-	-	-	-	-
50cc.	Ovetto 50	97-03		9023	222 249	L	190	58	3,5	3	8,5	Bęben	-	-	-	-	-	-	-
50cc.	Slider 50			630	222 220	L	190	58	3,5	3	10,5	-	-	-	-	-	-	-	-
50cc.	Stunt 50	00-		630	222 220	L	190	58	3,5	3	10,5	Bęben	-	-	-	-	-	-	-
50cc.	Targhet 50	91-95		406	222 214	L	155	40	3,5	3	10,5	Bęben	-	-	-	-	-	-	-
80cc.	Evolis 80	-94		406	222 214	L	155	40	3,5	3	10,5	Bęben	-	-	-	-	-	-	-
100cc.	Nitro 100	00-03		630	222 220	L	190	58	3,5	3	10,5	630	222 220	L	190	58	3,5	3	10,5
100cc.	Ovetto 100	00-02		023	222 189	L	190	58	3,5	3	8,5	Bęben	-	-	-	-	-	-	-
100cc.	Ovetto 100	00-02		9023	222 249	L	190	58	3,5	3	8,5	Bęben	-	-	-	-	-	-	-
125cc.	Doodo 125	00-02		716	222 227	L	220	54	4,5	4	8,5	Bęben	-	-	-	-	-	-	-
125cc.	Skyliner 125 DD	99-03		716	222 227	L	220	54	4,5	4	8,5	1086	-	P	190	58	4	3	10,5
125cc.	Skyliner 125 DT	98		716	222 227	L	220	54	4,5	4	8,5	Bęben	-	-	-	-	-	-	-
150cc.	Doodo 150	00-02		716	222 227	L	220	54	4,5	4	8,5	Bęben	-	-	-	-	-	-	-
150cc.	Skyliner 150	98-99		716	222 227	L	220	54	4,5	4	8,5	Bęben	-	-	-	-	-	-	-
150cc.	Skyliner 150	00-03		716	222 227	L	220	54	4,5	4	8,5	1086	-	P	190	58	4	3	10,5
180cc.	Skyliner 180	03		716	222 227	L	220	54	4,5	4	8,5	1086	-	P	190	58	4	3	10,5
MHMotorcycles																			
50cc.	Cross 50 KR	95		004	221 871	L	220	108	3,5	6	6,5	020	-	P	180	60	3,5	6	6,5
50cc.	Furia 50	96		004	221 871	L	220	108	3,5	6	6,5	020	-	P	180	60	3,5	6	6,5
50cc.	Furia 50	97-01		004	221 871	L	220	108	3,5	6	6,5	077	-	P	180	103	3,5	-	-
50cc.	Furia 50	97-01	Supermotard	004	221 871	L	220	108	3,5	6	6,5	077	-	P	180	103	3,5	-	-
MONDIAL																			
50cc.	XR 7 50	99-		023	222 189	L	190	58	3,5	3	8,5	Bęben	-	-	-	-	-	-	-
MOTOGUZZI																			
750cc.	Breva 750	03-	IE	1060	222 247	L	320	64	5	6	8,5	-	-	-	-	-	-	-	-
750cc.	Nevada 750	03-	Classic	1060	222 247	L	320	64	5	6	8,5	-	-	-	-	-	-	-	-
1000cc.	Centauro 1000 V10	96-		1060	222 247	L/P	320	64	5	6	8,5	-	-	-	-	-	-	-	-
1000cc.	Centauro 1000 V10 GT	99-00		1060	222 247	L/P	320	64	5	6	8,5	-	-	-	-	-	-	-	-
1000cc.	Daytona 1000 IE	91-94		404	221 941	L/P	298	64	5	6	8,5	-	-	-	-	-	-	-	-
1000cc.	Daytona 1000 IE	95-		1060	222 247	L/P	320	64	5	6	8,5	-	-	-	-	-	-	-	-
1000cc.	Daytona 1000 RS	94-00		1060	222 247	L/P	320	64	5	6	8,5	-	-	-	-	-	-	-	-
1100cc.	1100	05-	Griso	1060	222 247	L/P	320	64	5	6	8,5	-	-	-	-	-	-	-	-
1100cc.	1100	99-	V11 Le Mans/Sport, V10 Sport Centauro	1060	222 247	L/P	320	64	5	6	8,5	-	-	-	-	-	-	-	-
1100cc.	1100	05-	Breva IE	1060	222 247	L/P	320	64	5	6	8,5	-	-	-	-	-	-	-	-
1100cc.	1100	97-	California EV/Jackal	1060	222 247	L/P	320	64	5	6	8,5	-	-	-	-	-	-	-	-
1100cc.	1100	96-	Sport IE	1060	222 247	L/P	320	64	5	6	8,5	-	-	-	-	-	-	-	-
1100cc.	1100	98-99	Sport Corsa	1060	222 247	L/P	320	64	5	6	8,5	-	-	-	-	-	-	-	-
1100cc.	1100 GT	99	V11	1060	222 247	L/P	320	64	5	6	8,5	-	-	-	-	-	-	-	-
1200cc.	Corsaro 1200	05-		1060	222 247	L/P	320	64	5	6	8,5	1007	-	P	220	87	5	4	8,5
1200cc.	Corsaro 1200	07	Veloce	1060	222 247	L/P	320	64	5	6	8,5	1007	-	P	220	87	5	4	8,5
MOTRON																			
50cc.	Spike 50 S	98-		665	222 222	L	190	58	4	3	9	Bęben	-	-	-	-	-	-	-
50cc.	Syncro 50	99-		665	222 222	L	190	58	4	3	9	Bęben	-	-	-	-	-	-	-
50cc.	ZR Thunder 50	95-		665	222 222	L	190	58	4	3	9	Bęben	-	-	-	-	-	-	-
MZ																			
50cc.	Moskito FB 50	97-03		406	222 214	L	155	40	3,5	3	10,5	Bęben	-	-	-	-	-	-	-
50cc.	Moskito SX 50	00-03		406	222 214	L	155	40	3,5	3	10,5	Bęben	-	-	-	-	-	-	-

Poj. [cc.]	Model	Rok	Specyfikacja modelu	Kod NG	Kod HART	Strona zam.	Zew. Ø	Wew. Ø	Gr. [mm]	Ilość otw.	Otw. Ø	Kod NG	Kod HART	Strona zam.	Zew. Ø	Wew. Ø	Gr. [mm]	Ilość otw.	Otw. Ø
				Tarcza przednia								Tarcza tylna							
PEUGEOT																			
50cc.	Buxy 50	95-97		303	222 026	L	190	58	4	3	8,5	Bęben	-	-	-	-	-	-	-
50cc.	Buxy RS 50	95-97		303	222 026	L	190	58	4	3	8,5	Bęben	-	-	-	-	-	-	-
50cc.	Elyseo 50	99-02		303	222 026	L	190	58	4	3	8,5	Bęben	-	-	-	-	-	-	-
50cc.	Elyseo 50	03		303	222 026	L	190	58	4	3	8,5	176	222 196	ŚR	180	58	3,5	3	8,5
50cc.	Jet ŚR - Tech 50	06		306	-	L	226	58	4	3	11,5	665	222 222	L	190	58	4	3	8,5
50cc.	Ludix Snake 50	03-		406	222 214	L	155	40	3,5	3	10.5	Bęben	-	-	-	-	-	-	-
50cc.	Ludix Trend 50	03-		406	222 214	L	155	40	3,5	3	10,5	Bęben	-	-	-	-	-	-	-
50cc.	Metal X 50	02-03		303	222 026	L	190	58	4	3	8,5	Bęben	-	-	-	-	-	-	-
50cc.	Speedake 50	95-01		303	222 026	L	190	58	4	3	8,5	Bęben	-	-	-	-	-	-	-
50cc.	Speedfight 2 50 L	01-02		176	222 196	-	180	58	3,5	3	8,5	176	222 196	ŚR	180	58	3,5	3	8,5
50cc.	Speedfight 2 50 N	01-02		176	222 196	-	180	58	3,5	3	8,5	Bęben	-	-	-	-	-	-	-
50cc.	Speedfight 2 50 ND	01-02		176	222 196	-	180	58	3,5	3	8,5	176	222 196	ŚR	180	58	3,5	3	8,5
50cc.	Speedfight 2 50 X	01-02	Race L/N/ND	176	222 196	-	180	58	3,5	3	8,5	176	222 196	ŚR	180	58	3,5	3	8,5
50cc.	Speedfight 50	97-99	Air/H2oAir Kat	176	222 196	-	180	58	3,5	3	8,5	Bęben	-	-	-	-	-	-	-
50cc.	Speedfight 50	99		176	222 196	-	180	58	3,5	3	8,5	Bęben	-	-	-	-	-	-	-
50cc.	Speedfight 50 Prost	99-00		176	222 196	-	180	58	3,5	3	8,5	-	-	-	-	-	-	-	-
50cc.	Speedfight 50 X	99-00	Team Air/Pro	176	222 196	-	180	58	3,5	3	8,5	Bęben	-	-	-	-	-	-	-
50cc.	Speedfight 50 X	99-00		176	222 196	-	180	58	3,5	3	8,5	176	222 196	ŚR	180	58	3,5	3	8,5
50cc.	Squab 50	95-01		303	222 026	L	190	58	4	3	8,5	Bęben	-	-	-	-	-	-	-
50cc.	Squab 50	95-01	Junior	303	222 026	L	190	58	4	3	8,5	Bęben	-	-	-	-	-	-	-
50cc.	SV 50	91-97	Geo	303	222 026	L	190	58	4	3	8,5	Bęben	-	-	-	-	-	-	-
50cc.	SV 50	98-99	Executive	303	222 026	L	190	58	4	3	8,5	Bęben	-	-	-	-	-	-	-
50cc.	SVM 50	97-		406	222 214	L	155	40	3,5	3	10,5	Bęben	-	-	-	-	-	-	-
50cc.	Trekker 50	98-02	Off Road/Street Board/ Urban Black	303	222 026	L	190	58	4	3	8,5	Bęben	-	-	-	-	-	-	-
50cc.	Vivacity 50	99-02		303	222 026	L	190	58	4	3	8,5	Bęben	-	-	-	-	-	-	-
50cc.	X-Fight 50	00	Air	176	222 196	-	180	58	3,5	3	8,5	176	222 196	ŚR	180	58	3,5	3	8,5
50cc.	X-Fight 50	00	H2o	176	222 196	-	180	58	3,5	3	8,5	176	222 196	ŚR	180	58	3,5	3	8,5
50cc.	X-Finght 50	00	LC	176	222 196	-	180	58	3,5	3	8,5	176	222 196	ŚR	180	58	3,5	3	8,5
50cc.	XP-6 50	02	Aluminium hub	152	-	L	240	108	3,5	6	6,5	351	222 209	P	180	62	3,5	3	10,5
50cc.	XP-6 50	97-01	Supermotard	004	221 871	L	220	108	3,5	6	6,5	-	-	-	-	-	-	-	-
50cc.	XP-6 50	02	Supermotard Aluminium hub	004	221 871	L	220	108	3,5	6	6,5	351	222 209	P	180	62	3,5	3	10,5
50cc.	XP-6 50	02	Supermotard Steel hub	004	221 871	L	220	108	3,5	6	6,5	098	-	P	180	62	3,5	3	10,5
50cc.	XPS 50	05	Street	342	223 958	L	260	90	3,5	6	6,5	-	-	-	-	-	-	-	-
50cc.	XPS 50	05	Street	342	223 958	L	260	90	3,5	6	6,5	-	-	-	-	-	-	-	-
50cc.	X-Race 50	03		-	-	-	-	-	-	-	-	176	222 196	ŚR	180	58	3,5	3	8,5
80cc.	SV 80 L	95-98		303	222 026	L	190	58	4	3	8,5	Bęben	-	-	-	-	-	-	-
100cc.	Elyseo 100	03		306	-	L	226	58	4	3	11,5	176	222 196	ŚR	180	58	3,5	3	8,5
100cc.	Speedfight 100	97-02		176	222 196	-	180	58	3,5	3	8,5	176	222 196	ŚR	180	58	3,5	3	8,5
100cc.	Speedfight 100	97-02	Prost	176	222 196	-	180	58	3,5	3	8,5	176	222 196	ŚR	180	58	3,5	3	8,5
100cc.	Speedfight 2 100 NT	97-02		176	222 196	-	180	58	3,5	3	8,5	176	222 196	ŚR	180	58	3,5	3	8,5
100cc.	SV 100	97-98	Executive	303	222 026	L	190	58	4	3	8,5	Bęben	-	-	-	-	-	-	-
100cc.	SV 100 L	97-98		303	222 026	L	190	58	4	3	8,5	Bęben	-	-	-	-	-	-	-
100cc.	Vivacity 100	99-00		665	222 222	L	190	58	4	3	9	007	-	L	190	58	3,5	3	9,5
100cc.	X-Fight 50	00-01		176	222 196	-	180	58	3,5	3	8,5	176	222 196	ŚR	180	58	3,5	3	8,5
125cc.	SV 125	95-98	Executive	303	222 026	L	190	58	4	3	8,5	Bęben	-	-	-	-	-	-	-
250cc.	SV 250	01-03		364	222 210	L	240	105	4	4	10,5	101	221 892	P	220	105	5	4	10,5
PGO																			
50cc.	Big Max 50	95-00		406	222 214	L	155	40	3,5	3	10,5	Bęben	-	-	-	-	-	-	-
50cc.	Ligero 50	06	2T	340	222 208	L	190	40	4	3	8,5	Bęben	-	-	-	-	-	-	-
50cc.	Mot 50	97		406	222 214	L	155	40	3,5	3	10,5	Bęben	-	-	-	-	-	-	-
50cc.	PMS 50	00-02		340	222 208	L	190	40	4	3	8,5	Bęben	-	-	-	-	-	-	-
50cc.	PMX 50	00-02		340	222 208	L	190	40	4	3	8,5	Bęben	-	-	-	-	-	-	-
50cc.	Tornado 50	97-02		406	222 214	L	155	40	3,5	3	10,5	Bęben	-	-	-	-	-	-	-
50cc.	T-Rex 50	99		340	222 208	L	190	40	4	3	8,5	Bęben	-	-	-	-	-	-	-
50cc.	T-Rex 50	00-02		630	222 220	L	190	58	3,5	3	10,5	Bęben	-	-	-	-	-	-	-
90cc.	Big Max 90	97-00		406	222 214	L	155	40	3,5	3	10,5	Bęben	-	-	-	-	-	-	-
110cc.	PMS 110	00-01		340	222 208	L	190	40	4	3	8,5	Bęben	-	-	-	-	-	-	-
110cc.	PMX 110	00-01		340	222 208	L	190	40	4	3	8,5	Bęben	-	-	-	-	-	-	-
110cc.	T-Rex 110	99-01		340	222 208	L	190	40	4	3	8,5	Bęben	-	-	-	-	-	-	-
125cc.	Charge 125	00-02		340	222 208	L	190	40	4	3	8,5	Bęben	-	-	-	-	-	-	-
125cc.	Ligero 125	06	4T	340	222 208	L	190	40	4	3	8,5	Bęben	-	-	-	-	-	-	-
125cc.	T-Rex 125	99-02		340	222 208	L	190	40	4	3	8,5	Bęben	-	-	-	-	-	-	-
150cc.	T-Rex 150	99-02		340	222 208	L	190	40	4	3	8,5	Bęben	-	-	-	-	-	-	-
PIAGGIO																			
50cc.	Diesis 50	02-04		087	222 192	L	190	62	3,5	3	10,5	Bęben	-	-	-	-	-	-	-
50cc.	Fly 50	06	4T	610	222 219	L	200	96,5	4	5	6,5	Bęben	-	-	-	-	-	-	-
50cc.	Free 50	95-02		610	222 219	P	200	96	4	5	6,5	Bęben	-	-	-	-	-	-	-
50cc.	Free 50	99-01	Delivery	610	222 219	P	200	96	4	5	6,5	Bęben	-	-	-	-	-	-	-
50cc.	Liberty 50	97-06		113	222 194	L	220	105	4	6	6,5	Bęben	-	-	-	-	-	-	-
50cc.	Liberty 50	00-07	4T	113	222 194	L	220	105	4	6	6,5	Bęben	-	-	-	-	-	-	-
50cc.	Liberty 50 LE	97-02		113	222 194	L	220	105	4	6	6,5	Bęben	-	-	-	-	-	-	-
50cc.	NGR 50	97	Ferrari	303	222 026	L	190	58	4	3	8,5	Bęben	-	-	-	-	-	-	-
50cc.	NGR 50 RST	96-98	MC2	303	222 026	L	190	58	4	3	8,5	233	-	L	175	73	4	5	6,5
50cc.	NRG 50	02-03	Power Purejet	365	222 211	L	220	58	4	5	6,5	233	-	L	175	73	4	5	6,5
50cc.	NRG 50	04-	Power Purejet	113	222 194	L	220	105	4	6	6,5	233	-	L	175	73	4	5	6,5
50cc.	NRG 50	94-99	MC 3	303	222 026	L	190	58	4	3	8,5	Bęben	-	-	-	-	-	-	-
50cc.	NRG 50 DD	99-03	Extreme	365	222 211	L	220	58	4	5	6,5	233	-	L	175	73	4	5	6,5

TARCZE HAMULCOWE

Poj. [cc.]	Model	Rok	Specyfikacja modelu	Kod NG	Kod HART	Strona zam.	Zew. Ø	Wew. Ø	Gr. [mm]	Ilość otw.	Otw. Ø	Kod NG	Kod HART	Strona zam.	Zew. Ø	Wew. Ø	Gr. [mm]	Ilość otw.	Otw. Ø
				Tarcza przednia								Tarcza tylna							
PIAGGIO																			
50cc.	NRG 50 DD	96-98	Extreme MC2	303	222 026	L	190	58	4	3	8,5	233	-	L	175	73	4	5	6,5
50cc.	NRG 50 DD	01-03	MC 3	365	222 211	L	220	58	4	5	6,5	233	-	L	175	73	4	5	6,5
50cc.	NRG 50 DD	94-96		303	222 026	L	190	58	4	3	8,5	Bęben	-	-	-	-	-	-	-
50cc.	NRG 50 DT	94-96		303	222 026	L	190	58	4	3	8,5	Bęben	-	-	-	-	-	-	-
50cc.	NRG 50 DT	99-00	Extreme	365	222 211	L	220	58	4	5	6,5	233	-	L	175	73	4	5	6,5
50cc.	NRG 50 DT	96-98	Extreme MC2	303	222 026	L	190	58	4	3	8,5	233	-	L	175	73	4	5	6,5
50cc.	NRG 50 DT	01-02	MC3 AIR	365	222 211	L	220	58	4	5	6,5	233	-	L	175	73	4	5	6,5
50cc.	NTT 50	95-98		303	222 026	L	190	58	4	3	8,5	Bęben	-	-	-	-	-	-	-
50cc.	Quartz 50	96		130	222 195	L	199	97	4	5	6,5	Bęben	-	-	-	-	-	-	-
50cc.	Sfera 50 FL	95-97	Rst	130	222 195	L	199	97	4	5	6,5	Bęben	-	-	-	-	-	-	-
50cc.	Sfera 50 FL	98-99	Rst	610	222 219	L	200	96	4	5	6,5	Bęben	-	-	-	-	-	-	-
50cc.	Storm 50	94-97		303	222 026	L	190	58	4	3	8,5	Bęben	-	-	-	-	-	-	-
50cc.	Typhoon 50	94-03		303	222 026	L	190	58	4	3	8,5	Bęben	-	-	-	-	-	-	-
50cc.	Typhoon 50	97	Benetton	303	222 026	L	190	58	4	3	8,5	Bęben	-	-	-	-	-	-	-
50cc.	Typhoon 50	97	Martini	303	222 026	L	190	58	4	3	8,5	Bęben	-	-	-	-	-	-	-
50cc.	Typhoon X-R 50	00		303	222 026	L	190	58	4	3	8,5	Bęben	-	-	-	-	-	-	-
50cc.	Vespa 50 ET2	97-02		610	222 219	L	200	96	4	5	6,5	Bęben	-	-	-	-	-	-	-
50cc.	Vespa 50 ET2	97-99	I.E.	610	222 219	L	200	96	4	5	6,5	Bęben	-	-	-	-	-	-	-
50cc.	Vespa 50 ET4	00-04		610	222 219	L	200	96	4	5	6,5	Bęben	-	-	-	-	-	-	-
50cc.	Zip 50	95-00		406	222 214	L	155	40	3,5	3	10,5	Bęben	-	-	-	-	-	-	-
50cc.	Zip 50	96-99	Disco	406	222 214	L	155	40	3,5	3	10,5	Bęben	-	-	-	-	-	-	-
50cc.	Zip 50	93-94	Fast Rider	406	222 214	L	155	40	3,5	3	10,5	Bęben	-	-	-	-	-	-	-
50cc.	Zip 50	97-	Faster Rider	406	222 214	L	155	40	3,5	3	10,5	Bęben	-	-	-	-	-	-	-
50cc.	Zip 50	93-	Sport Fast Rider	406	222 214	L	155	40,5	3,5	3	10,5	Bęben	-	-	-	-	-	-	-
50cc.	Zip 50 FD	95	Base	406	222 214	L	155	40	3,5	3	10,5	Bęben	-	-	-	-	-	-	-
50cc.	Zip 50 RST	96-97		406	222 214	L	155	40	3,5	3	10,5	Bęben	-	-	-	-	-	-	-
50cc.	Zip 50 SP	96-02		610	222 219	L	200	96	4	5	6,5	Bęben	-	-	-	-	-	-	-
50cc.	Zip 50 TT	95	Base	406	222 214	L	155	40	3,5	3	10,5	Bęben	-	-	-	-	-	-	-
75cc.	Sfera 75	96-99		610	222 219	L	200	96	4	5	6,5	Bęben	-	-	-	-	-	-	-
80cc.	Skipper 80	96		130	222 195	L	199	97	4	5	6,5	Bęben	-	-	-	-	-	-	-
80cc.	Typhoon 80	95-99		303	222 026	L	190	58	4	3	8,5	Bęben	-	-	-	-	-	-	-
100cc.	Diesis 100	03		087	222 192	L	190	62	3,5	3	10,5	Bęben	-	-	-	-	-	-	-
100cc.	Fly 100	06		610	222 219	L	200	96	4	5	6,5	Bęben	-	-	-	-	-	-	-
100cc.	Free 100	01-02	4T	113	222 194	L	220	105	4	6	6,5	Bęben	-	-	-	-	-	-	-
125cc.	Beverly 125	03-07		1001	222 242	L	260	125	5	5	6,5	1001	222 242	L	260	125	5	5	6,5
125cc.	Carnaby 125 ES	07		1001	222 242	L	260	125	5	5	6,5	1001	222 242	P	260	125	5	5	6,5
125cc.	Fly 125	04		610	222 219	L	200	96	4	5	6,5	Bęben	-	-	-	-	-	-	-
125cc.	Hexagon 125 GTX	02-03		638	222 221	L	240	125	5	5	6,5	113	222 194	L	220	105	4	6	6,5
125cc.	Hexagon 125 LX	98-99	2T	130	222 195	L	199	97	4	5	6,5	Bęben	-	-	-	-	-	-	-
125cc.	Hexagon 125 LX	98-07	4T	130	222 195	L	199	97	4	5	6,5	Bęben	-	-	-	-	-	-	-
125cc.	Liberty 125	97-07	4T	113	222 194	L	220	105	4	6	6,5	Bęben	-	-	-	-	-	-	-
125cc.	Sfera 125	95-97	4T	130	222 195	L	199	97	4	5	6,5	Bęben	-	-	-	-	-	-	-
125cc.	Skipper 125	93-97		130	222 195	L	199	97	4	5	6,5	Bęben	-	-	-	-	-	-	-
125cc.	SKR 125 ST	01-02	4T	365	222 211	L	220	58	4	5	6,5	Bęben	-	-	-	-	-	-	-
125cc.	Super Hexagon 120 GTX	01-		257	-	L	240	125	4	5	6,5	113	222 194	L	220	105	4	6	6,5
125cc.	Typhoon 125	95-00		303	222 026	L	190	58	4	3	8,5	Bęben	-	-	-	-	-	-	-
125cc.	Typhoon 125 X-R	00		303	222 026	L	190	58	4	3	8,5	Bęben	-	-	-	-	-	-	-
125cc.	Vespa 125	03-05	4T, Granturismo	113	222 194	L	220	105	4	6	6,5	113	222 194	P	220	105	4	6	6,5
125cc.	Vespa 125 PX	98-01		610	222 219	L	200	96	4	5	6,5	Bęben	-	-	-	-	-	-	-
125cc.	X8 125	04-07		1001	222 242	L	260	125	5	5	6,5	638	222 221	P	240	125	5	5	6,5
125cc.	X8 125	07	Premium	1001	222 242	L	260	125	5	5	6,5	638	222 221	P	240	125	5	5	6,5
125cc.	X8 125	06	Street	1001	222 242	L	260	125	5	5	6,5	Bęben	-	-	-	-	-	-	-
125cc.	X8 200	04-		1001	222 242	L	260	125	5	5	6,5	638	222 221	L	240	125	5	5	6,5
125cc.	X8 Evo 125	07		1001	222 242	P	260	125	5	5	6,5	638	222 221	L	240	125	5	5	6,5
125cc.	X9 125	01-01	4T	638	222 221	L/P	240	125	5	5	6,5	638	222 221	L	240	125	5	5	6,5
150cc.	Fly 150	04		610	222 219	L	200	96	4	5	6,5	Bęben	-	-	-	-	-	-	-
150cc.	Liberty 150	00-03		113	222 194	L	220	105	4	6	6,5	113	222 194	L	220	105	4	6	6,5
150cc.	Liberty 150	01-02	4T	113	222 194	L	220	105	4	6	6,5	113	222 194	L	220	105	4	6	6,5
150cc.	Skipper 150	93-97		130	222 195	L	199	97	4	5	6,5	Bęben	-	-	-	-	-	-	-
150cc.	Skipper 150 LXT	98-99		130	222 195	L	199	97	4	5	6,5	Bęben	-	-	-	-	-	-	-
150cc.	Skipper 150 ST	00	4T	130	222 195	L	199	97	4	5	6,5	Bęben	-	-	-	-	-	-	-
150cc.	Vespa 150	03-04	4T, Granturismo	113	222 194	L	220	105	4	6	6,5	113	222 194	L	220	105	4	6	6,5
150cc.	Vespa 150 ET4	99-02		130	222 195	L	199	97	4	5	6,5	-	-	-	-	-	-	-	-
150cc.	Vespa 150 PX	96-01		610	222 219	L	200	96	4	5	6,5	Bęben	-	-	-	-	-	-	-
150cc.	X8 150	06	Street	1001	222 242	L	260	125	5	5	6,5	Bęben	-	-	-	-	-	-	-
180cc.	Hexagon 180 LXT	98-99		130	222 195	L	199	97	4	5	6,5	-	-	-	-	-	-	-	-
180cc.	Super Hexagon 180 GTX	01-03	koło 12	638	222 221	L	240	125	5	5	6,5	113	222 194	L	220	105	4	6	6,5
180cc.	X 9 180 Amalfi	00-03	4T	638	222 221	L/P	240	125	5	5	6,5	638	222 221	P	240	125	5	5	6,5
200cc.	Beverly 200	01-06		1001	222 242	L	260	125	5	5	6,5	1001	222 242	L	260	125	5	5	6,5
200cc.	Carnaby 200 ES	07		1001	222 242	L	260	125	5	5	6,5	1001	222 242	P	260	125	5	5	6,5
200cc.	Liberty 200	04-07	4T	113	222 194	L	220	105	4	6	6,5	Bęben	-	-	-	-	-	-	-
200cc.	Vespa 200 L	05-	Granturismo	113	222 194	L	220	105	4	6	6,5	113	222 194	P	220	105	4	6	6,5
200cc.	Vespa PX 200	98-01		610	222 219	L	200	96	5	5	6,5	Bęben	-	-	-	-	-	-	-
200cc.	Vespa PX 200 E	01		610	222 219	L	200	96	4	5	6,5	Bęben	-	-	-	-	-	-	-
200cc.	X9 200	02-03		638	222 221	L/P	240	125	5	5	6,5	638	222 221	L	240	125	5	5	6,5
250cc.	Beverly 250	04-07		1001	222 242	L	260	125	5	5	6,5	1001	222 242	L	260	125	5	5	6,5
250cc.	Hexagon 250 GT	00-02	4T	610	222 219	L	200	96	4	5	6,5	610	222 219	P	200	96	4	5	6,5
250cc.	MP3 250	06-07		1090	-	L/P	240	105	4	6	6,5	638	222 221	P	240	125	5	5	6,5
250cc.	MP3 250 RL	06-07		1090	-	L/P	240	105	4	6	6,5	638	222 221	L	240	125	5	5	6,5

Poj. [cc.]	Model	Rok	Specyfikacja modelu	Kod NG	Kod HART	Strona zam.	Zew. Ø	Wew. Ø	Gr. [mm]	Ilość otw.	Otw. Ø	Kod NG	Kod HART	Strona zam.	Zew. Ø	Wew. Ø	Gr. [mm]	Ilość otw.	Otw. Ø
				Tarcza przednia								Tarcza tylna							
PIAGGIO																			
250cc.	Super Hexagon 250 GTX	98-99	4T	610	222 219	L	200	96	4	5	6,5	Bęben	-	-	-	-	-	-	-
250cc.	X8 250	06-07	Premium i.e.	1001	222 242	L	260	125	5	5	6,5	638	222 221	P	240	125	5	5	6,5
250cc.	X8 Evo 250	07	i.e.	1001	222 242	P	260	125	5	5	6,5	638	222 221	L	240	125	5	5	6,5
250cc.	X9 250	00-07		638	222 221	L/P	240	125	5	5	6,5	638	222 221	L	240	125	5	5	6,5
400cc.	Beverly 400	06	ie	1001	222 242	L	260	125	5	5	6,5	638	222 221	ŚR	240	125	5	145	6,5
400cc.	X8 400	06-07	ie	1001	222 242	L/P	260	125	5	5	6,5	638	222 221	L	240	125	5	144	6,5
400cc.	X8 400 Evo	07	ie	638	222 221	L/P	240	125	5	5	6,5	638	222 221	P	240	125	5	5	6,5
500cc.	Beverly 500	02-04		1001	222 242	L/P	260	125	5	5	6,5	638	222 221	L	240	125	5	5	6,5
500cc.	X9 500	01-02	4T	1001	222 242	L/P	260	125	5	5	6,5	638	222 221	P	240	125	5	5	6,5
500cc.	X9 500	04-	Evolution	1001	222 242	L/P	260	125	5	5	6,5	638	222 221	L	240	125	5	5	6,5
RENAULT																			
125cc.	Fulltime 125	03		291	220 203	L	220	60	4	5	6,5	-	-	-	-	-	-	-	-
125cc.	Kouranos 125	03		290	222 203	L	220	102	4	5	8,5	717	222 228		220	89	4	6	6,5
150cc.	Fulltime 150	03		291	220 203	L	220	60	4	5	6,5	-	-	-	-	-	-	-	-
250cc.	Kouranos 250	03		290	222 203	L	220	102	4	5	8,5	717	222 228		220	89	4	6	6,5
RIEJU																			
50cc.	Drac 50	92-96		336	222 207	L	220	108	3,5	6	6,5	Bęben	-	-	-	-	-	-	-
50cc.	Drac 50 AM	98-99		336	222 207	L	220	108	3,5	6	6,5	010	-	P	185	80	3,5	3	8,5
50cc.	Drac 50 AM	98-99		336	222 207	L	220	108	3,5	6	6,5	-	-	-	-	-	-	-	-
50cc.	Drac 50 DL	93-94		336	222 207	L	220	108	3,5	6	6,5	-	-	-	-	-	-	-	-
50cc.	Drac 50 RR	94-96		336	222 207	L	220	108	3,5	6	6,5	010	-	P	185	80	3,5	3	8,5
50cc.	Drac 50 Trail	93-94		336	222 207	L	220	108	3,5	6	6,5	-	-	-	-	-	-	-	-
50cc.	First 50	96		074	222 190	L	180	34	4	3	10,5	Bęben	-	-	-	-	-	-	-
50cc.	RJ 50	99-01	Supermotard	336	222 207	L	220	108	3,5	6	6,5	010	-	P	185	80	3,5	3	8,5
50cc.	RR 50	97-01	AM 6 Automix	336	222 207	L	220	108	3,5	6	6,5	010	-	P	185	80	3,5	3	8,5
50cc.	RR 50	97-98	AM 6 Supermotard	336	222 207	L	220	108	3,5	6	6,5	010	-	P	185	80	3,5	3	8,5
50cc.	RR 50	04	Sport Edition	336	222 207	L	220	108	3,5	6	6,5	010	-	P	185	80	3,5	3	8,5
50cc.	RR 50	05-07	Sport Edition	336	222 207	L	220	108	3,5	6	6,5	368	-	P	200	80	3,5	3	8,5
50cc.	RR 50	99-00	Thunderfire	336	222 207	L	220	108	3,5	6	6,5	010	-	P	185	80	3,5	3	8,5
50cc.	RR 50	97	AM 5	336	222 207	L	220	108	3,5	6	6,5	010	-	P	185	80	3,5	3	8,5
80cc.	RR 80	97		336	222 207	L	220	108	3,5	6	6,5	010	-	P	185	80	3,5	3	8,5
125cc.	RR 125	96		336	222 207	L	220	108	3,5	6	6,5	-	-	-	-	-	-	-	-
SHELUNG																			
50cc.	Alunix 50	00-01		406	222 214	L	155	40	3,5	3	10,5	-	-	-	-	-	-	-	-
SIAMOTO																			
50cc.	Top Racing 50	99-02		303	222 026	L	190	58	4	3	8,5	Bęben	-	-	-	-	-	-	-
100cc.	Mat 100	99-02		303	222 026	L	190	58	4	3	8,5	Bęben	-	-	-	-	-	-	-
100cc.	Top Racing 100	99-00		303	222 026	L	190	58	4	3	8,5	-	-	-	-	-	-	-	-
SUZUKI																			
50cc.	202 T 50	99-		630	222 220	L	190	50	3,5	3	10,5	-	-	-	-	-	-	-	-
50cc.	303 R 50	99-		630	222 220	L	190	50	3,5	3	10,5	-	-	-	-	-	-	-	-
50cc.	309 RS 50	99-		630	222 220	L	190	50	3,5	3	10,5	-	-	-	-	-	-	-	-
50cc.	Address 50 R	95-02		074	222 190	L	180	34	4	3	10,5	Bęben	-	-	-	-	-	-	-
50cc.	Address 50 R7	96-98		074	022 190	L	180	34	4	3	10,5	Bęben	-	-	-	-	-	-	-
50cc.	Address 50 RF	96-99		074	222 190	L	180	34	4	3	10,5	Bęben	-	-	-	-	-	-	-
50cc.	Akros 50 Tec	94		630	222 220	L	190	50	3,5	3	10,5	-	-	-	-	-	-	-	-
50cc.	DR Big 50	92-02		004	221 871	L	220	108	3,5	6	6,5	Bęben	-	-	-	-	-	-	-
50cc.	Estilete 50	00-02		074	222 190	L	180	34	4	3	10,5	Bęben	-	-	-	-	-	-	-
50cc.	Hiws 50	99-		630	222 220	L	190	50	3,5	3	10,5	-	-	-	-	-	-	-	-
50cc.	Katana 50	97-03		074	222 190	L	180	34	4	3	10,5	Bęben	-	-	-	-	-	-	-
50cc.	Katana 50	98	Racing	074	222 190	L	180	34	4	3	10,5	Bęben	-	-	-	-	-	-	-
50cc.	Katana 50	99-02	Racing	074	222 190	L	180	34	4	3	10,5	181	-	L	190	64	4	4	10,5
50cc.	Katana 50	01-02	Replica Movistar	074	222 190	L	180	34	4	3	10,5	181	-	L	190	64	4	4	10,5
50cc.	Katana 50	97-98		074	222 190	L	180	34	4	3	10,5	Bęben	-	-	-	-	-	-	-
50cc.	Katana 50 W	99-03		074	222 190	L	180	34	4	3	10,5	181	-	L	190	64	4	4	10,5
50cc.	TR 50 S	98-00	Street Magic	074	222 190	L	180	34	4	3	10,5	Bęben	-	-	-	-	-	-	-
50cc.	Trigger 50	99-		630	222 220	L	190	50	3,5	3	10,5	-	-	-	-	-	-	-	-
50cc.	Zillion UX 50	99-03		074	222 190	L	180	34	4	3	10,5	Bęben	-	-	-	-	-	-	-
80cc.	RM 80	86-01		754	221 965	L	200	100	3,5	3	6,5	760	221 968	P	184	85	3,5	4	6,5
85cc.	RM 85	02-04		754	221 965	L	200	100	3,5	3	6,5	909	-	P	200	85	3,5	4	6,5
90cc.	202 90 T	99-		630	222 220	L	190	50	3,5	3	10,5	-	-	-	-	-	-	-	-
90cc.	Akros 90	99-		630	222 220	L	190	50	3,5	3	10,5	-	-	-	-	-	-	-	-
90cc.	Hiws 90	99-		630	222 220	L	190	50	3,5	3	10,5	-	-	-	-	-	-	-	-
90cc.	Trigger 90	99-		630	222 220	L	190	50	3,5	3	10,5	-	-	-	-	-	-	-	-
100cc.	Address 100			074	222 190	L	180	34	4	3	10,5	Bęben	-	-	-	-	-	-	-
110cc.	Hocuto 110	00-03		074	222 190	L	180	34	4	3	10,5	Bęben	-	-	-	-	-	-	-
125cc.	202 125 T	99-		630	222 220	L	190	50	3,5	3	10,5	-	-	-	-	-	-	-	-
125cc.	303 125 R	99-		630	222 220	L	190	50	3,5	3	10,5	-	-	-	-	-	-	-	-
125cc.	309 125 RS	00-		630	222 220	L	190	50	3,5	3	10,5	-	-	-	-	-	-	-	-
125cc.	RM 125	89-98		675	221 956	L	250	118	3	6	6,5	676	221 957		220	118	4	6	6,5
125cc.	RM 125	99-05		675	221 956	L	250	118	3	6	6,5	329	221 937		240	118	4	6	6,5
125cc.	TS 125	89-94		-	-	-	-	-	-	-	-	044	221 875		220	118	4	4	10,5
150cc.	303 150 R	00-		630	222 220	L	190	50	3,5	3	10,5	-	-	-	-	-	-	-	-
150cc.	309 150 RS	00-		630	222 220	L	190	50	3,5	3	10,5	-	-	-	-	-	-	-	-
250cc.	DR 250 R	97-00		675	221 956	L	250	118	3	6	6,5	044	221 875		220	118	4	4	10,5
250cc.	DR 250 RX			675	221 956	L	250	118	3	6	6,5	044	221 875		220	118	4	4	10,5
250cc.	GSF 250	90-96	Bandit	120	221 898	L	310	64	5	5	10,5	121	221 899		250	84	6	4	8,5
250cc.	GSX 250	91		120	221 898	L	310	64	5	5	10,5	121	221 899		250	84	6	4	8,5
250cc.	GSX 250 R	89		239	221 928	L	290	64	4,5	5	10,5	793	222 236	L	210	81	4	4	10,5

TARCZE HAMULCOWE

Poj. [cc.]	Model	Rok	Specyfikacja modelu	Kod NG	Kod HART	Strona zam.	Zew. Ø	Wew. Ø	Gr. [mm]	Ilość otw.	Otw. Ø	Kod NG	Kod HART	Strona zam.	Zew. Ø	Wew. Ø	Gr. [mm]	Ilość otw.	Otw. Ø
				Tarcza przednia								Tarcza tylna							
SUZUKI																			
250cc.	RGV 250	89-90		239	221 928	L	290	64	4,5	5	10,5	-	-	-	-	-	-	-	-
250cc.	RM 250	89-90		675	221 956	L	250	118	3	6	6,5	676	221 957		220	118	4	6	6,5
250cc.	RM 250	99-06		675	221 956	L	250	118	3	6	6,5	329	221 937		240	118	4	6	6,5
250cc.	RMX 250	89-99		675	221 956	L	250	118	3	6	6,5	676	221 957		220	118	4	6	6,5
250cc.	RMZ 250	04-06		798	-	L	250	100	3	4	9,5	799	222 239	P	240	116	4	4	10,5
250cc.	TV 250	88-90	Wolf	-	-	-	-	-	-	-	-	793	222 236	L	210	81	4	4	10,5
350cc.	DR 350	90-99		255	221 930	P	250	121	3,5	4	10,5	044	221 875		220	118	4	4	10,5
350cc.	DR 350	99		675	221 956	L	250	118	3	6	6,5	044	221 875		220	118	4	4	10,5
400cc.	DR-Z 400 E	00-06		675	221 956	L	250	118	3	6	6,5	676	221 957		220	118	4,5	6	6,5
400cc.	DR-Z 400 S	00-06		675	221 956	L	250	118	3	6	6,5	676	221 957		220	118	4,5	6	6,5
400cc.	GSF 400	89-		120	221 898	L	310	64	5	5	10,5	-		-	-	-	-	-	-
400cc.	GSF 400	89-90	Bandit	239	221 928	L	290	64	4,5	5	10,5	121	221 899		250	84	6	4	8,5
400cc.	GSF 400	91-95	Bandit	120	221 898	L	310	64	5	5	10,5	121	221 899		250	84	6	4	8,5
400cc.	GSF 400	96-97	Bandit	239	221 928	L	290	64	4,5	5	10,5	-		-	-	-	-	-	-
400cc.	GSK 400 F	89-90		239	221 928	L	290	64	4,5	5	10,5	121	221 899		250	84	6	4	8,5
400cc.	GSX 400	88-90		239	221 928	L	290	64	4,5	5	10,5	121	221 899		250	84	6	4	8,5
400cc.	GSX 400	00	Inazuma	239	221 928	L	290	64	4,5	5	10,5	240	221 929		240	89	5	5	10,5
400cc.	GSX 400	92	Katana	239	221 928	L	290	64	4,5	5	10,5	121	221 899		250	84	6	4	8,5
400cc.	GSX 400 R	88-90		239	221 928	L	290	64	4,5	5	10,5	793	222 236		210	81	4	4	10,5
400cc.	GSX 400 R	94-96	Impulse S Type	239	221 928	L	290	64	4,5	5	10,5	121	221 899		250	84	6	4	8,5
400cc.	GSX 400 X	99	Impulse	239	221 928	L	290	64	4,5	5	10,5	121	221 899		250	84	6	4	8,5
400cc.	RF 400 R	93-97		239	221 928	L	290	64	4,5	5	10,5	240	221 929		240	89	5	5	10,5
500cc.	GS 500	89-07		120	221 898	P	310	64	5	5	10,5	121	221 899	P	250	84	6	4	8,5
500cc.	GS 500 F	89-07		120	221 898	P	310	64	5	5	10,5	121	221 899	P	250	84	6	4	8,5
600cc.	600 R	04		790	221 971	L/P	300	69	5	5	10,5	791	221 972	P	220	89	5	5	10,5
600cc.	DR 600 R	86-89	Dakar	051	-	P	242	121	4	4	10,5	065	221 884		250	134	4	6	10,5
600cc.	DR 600 R	87-89	Djebel	051	-	P	242	121	4	4	10,5	065	221 884		250	134	4	6	10,5
600cc.	GSF 600	95-04	Bandit	239	221 928	L	290	64	4,5	5	10,5	240	221 929		240	89	5	5	10,5
600cc.	GSF 600 S	95-04	Bandit	239	221 928	L	290	64	4,5	5	10,5	240	221 929		240	89	5	5	10,5
600cc.	GSR 600	06		1041	-	L/P	310	100	5	5	10,5	240	221 929	P	240	89	5	5	10,5
600cc.	GSX 600 F	88		-	-	-	-	-	-	-	-	121	221 899		250	84	6	4	8,5
600cc.	GSX 600 F	89-97		239	221 928	L	290	64	4,5	5	10,5	121	221 899		250	84	6	4	8,5
600cc.	GSX 600 F	04-		1000	-	L/P	290	69	4,5	5	10,5	240	221 929	P	240	89	5	5	10,5
600cc.	GSX 600 R	97-03		458	221 944	L/P	320	69	5	5	10,5	791	221 972	P	220	89	5	5	10,5
600cc.	GSX 600 R	04-05		790	221 971	L/P	300	69	5	5	10,5	791	221 972	P	220	89	5	5	10,5
600cc.	GSX 600 R	06-07		1041	-	L/P	310	100	5	5	10,5	791	221 972	P	220	89	5	5	10,5
600cc.	RF 600 R	93-97		239	221 928	L	290	64	4,5	5	10,5	240	221 929	P	240	89	5	5	10,5
650cc.	DR 650 R	90-91	Djebel	052	221 880	L	280	121	4	4	10,5	065	221 884	P	250	134	4	6	10,5
650cc.	DR 650 R	92-93	Djebel	052	221 880	L	280	121	4	4	10,5	065	221 884	P	250	134	4	6	10,5
650cc.	DR 650 R	90-91	Dakar	052	221 880	L	280	121	4	4	10,5	-	-	-	-	-	-	-	-
650cc.	DR 650 R	91-95	R/RS/SE/RSE/L/M/SL	122	221 899	L	300	121	4,5	6	10,5	065	221 884	P	250	134	4	6	10,5
650cc.	DR 650 RE	94-95		122	221 899	L	300	121	4,5	6	10,5	065	221 884	P	250	134	4	6	10,5
650cc.	DR 650 RSE	90-91		052	221 880	L	280	121	4	4	10,5	065	221 884	P	250	134	4	6	10,5
650cc.	DR 650 SE	96-98		674	221 955	L	290	121	4,5	6	10,5	029	221 872		240	118	4,5	4	10,5
650cc.	GSF 650	05-	Bandit	1000	-	L/P	290	69	4,5	5	10,5	240	221 929	P	240	89	5	5	10,5
650cc.	SV 650	99-02		239	221 928	L	290	64	4,5	5	10,5	240	221 929	P	240	89	5	5	10,5
650cc.	SV 650	03-05		1000	-	L/P	290	69	4,5	4	10,5	791	221 972	P	220	89	5	5	10,5
650cc.	SV 650 S	99-02		239	221 928	L	290	64	4,5	5	10,5	240	221 929	P	240	89	5	5	10,5
650cc.	SV 650 S	03-06		1000	-	L/P	290	69	4,5	4	10,5	791	221 972	P	220	89	5	5	10,5
650cc.	XF 650	97-03	Freewind	673	-	P	300	121	4,5	6	10,5	029	221 872		240	118	4,5	4	10,5
750cc.	750 R	04		790	221 971	L/P	300	69	5	5	10,5	791	221 972		220	89	5	5	10,5
750cc.	DR Big 750	88-90		052	221 880	L	280	121	4	4	10,5	065	221 884		250	134	4	6	10,5
750cc.	DR Big 750 S	88-90		052	221 880	L	280	121	4	4	10,5	065	221 884		250	134	4	6	10,5
750cc.	GSX 750	97-		-	-	-	-	-	-	-	-	240	221 929	P	240	89	5	5	10,5
750cc.	GSX 750 F	89-97		239	221 928	L	290	64	4,5	5	10,5	121			250	84	6	4	8,5
750cc.	GSX 750 F	98-		239	221 928	L	290	64	4,5	5	10,5	240	221 929	P	240	89	5	5	10,5
750cc.	GSX 750 R	85-88		-	-	-	-	-	-	-	-	791	221 972	L/P	220	89	5	5	10,5
750cc.	GSX 750 R	88-95		124	221 900	P	310	64	4	5	10,5	240	221 929	P	240	89	5	5	10,5
750cc.	GSX 750 R	96-03		458	221 944	L/P	320	69	5	5	10,5	791	221 972	P	220	89	5	5	10,5
750cc.	GSX 750 R	04-05		790	221 971	L/P	300	69	5	5	10,5	791	221 972	P	220	89	5	5	10,5
750cc.	GSX 750 R	06		1041	-	L/P	310	100	5	5	10,5	791	221 972	P	220	89	5	5	10,5
800cc.	DR Big 800	88-90		-	-	-	-	-	-	-	-	065	221 884		250	134	4	6	10,5
800cc.	DR Big 800	91-95		122	221 899	L	300	121	4,5	6	10,5	065	221 884		250	134	4	6	10,5
800cc.	DR Big 800	96-97		-	-	-	-	-	-	-	-	065	221 884		250	134	4	6	10,5
800cc.	DR Big 800 SL	89-90		122	221 899	L	300	121	4,5	6	10,5	065	221 884		250	134	4	6	10,5
900cc.	RF 900 RR	94-97		120	221 898	L/P	310	64	5	5	10,5	240	221 929	P	240	89	5	5	10,5
900cc.	RS 2 900	94-97		120	221 898	L/P	310	64	5	5	10,5	240	221 929	P	240	89	5	5	10,5
900cc.	RS 900	94-97		120	221 898	L/P	310	64	5	5	10,5	240	221 929	P	240	89	5	5	10,5
900cc.	T 900	94-97		120	221 898	L/P	310	64	5	5	10,5	240	221 929	P	240	89	5	5	10,5
900cc.	V 900	94-97		120	221 898	L/P	310	64	5	5	10,5	240	221 929	P	240	89	5	5	10,5
1000cc.	GSX 1000 R	00		458	221 944	L/P	320	69	5	5	10,5	-	-	-	-	-	-	-	-
1000cc.	GSX 1000 R	01-06		458	221 944	L/P	320	69	5	5	10,5	791	221 972	P	220	89	5	5	10,5
1000cc.	GSX 1000 R	03-04		790	221 971	L/P	300	69	5	5	10,5	791	221 972	P	220	89	5	5	10,5
1000cc.	GSX 1000 R	05-07		1041	-	L/P	310	100	5	5	10,5	791	221 972	P	220	89	5	5	10,5
1000cc.	SV 1000	03-06		1053	-	L/P	310	69	5	5	10,5	791	221 972	P	220	89	5	5	10,5
1000cc.	SV 1000 S	03-06		1053	-	L/P	310	69	5	5	10,5	791	221 972	P	220	89	5	5	10,5
1000cc.	TL 1000 R	98-03		458	221 944	L/P	320	69	5	5	10,5	791	221 972	P	220	89	5	5	10,5
1000cc.	TL 1000 S	97-03		458	221 944	L/P	320	69	5	5	10,5	791	221 972	P	220	89	5	5	10,5
1100cc.	GSX 1100	91-96		-	-	-	-	-	-	-	-	240	221 929	P	240	89	5	5	10,5

Poj. [cc.]	Model	Rok	Specyfikacja modelu	Kod NG	Kod HART	Strona zam.	Zew. Ø	Wew. Ø	Gr. [mm]	Ilość otw.	Otw. Ø	Kod NG	Kod HART	Strona zam.	Zew. Ø	Wew. Ø	Gr. [mm]	Ilość otw.	Otw. Ø
				Tarcza przednia								Tarcza tylna							
SUZUKI																			
1100cc.	GSX 1100 R	87-88		-	-	-	-	-	-	-	-	791	221 972	P	220	89	5	5	10,5
1100cc.	GSX 1100 R	89-96		124	221 900	P	310	64	4	5	10,5	240	221 929	P	240	89	5	5	10,5
1200cc.	GSF 1200	95-05	Bandit	120	221 898	L/P	310	64	5	5	10,5	240	-	P	240	89	5	5	10,5
1200cc.	GSF 1200 S	01-05	Bandit	120	221 898	L/P	310	64	5	5	10,5	240	-	P	240	89	5	5	10,5
1200cc.	GSX 1200	02-		120	221 898	L/P	310	64	5	5	10,5	240	-	P	240	89	5	5	10,5
1200cc.	GSX 1200	98-99	Inazuma	120	221 898	L	310	64	5	5	10,5	240	-	P	240	89	5	5	10,5
1300cc.	GSX 1300 R	99-05	Hayabusa	458	221 944	L/P	320	69	5	5	10,5	240	-	P	240	89	5	5	10,5
1400cc.	GSX 1400	02-05		458	221 944	L/P	320	69	5	5	10,5	-	-	-	-	-	-	-	-
TM																			
125cc.	GS 125	90-92		-	-	-	-	-	-	-	-	422	222 216	P	220	115	4	6	6,5
125cc.	MC 125	90-92		-	-	-	-	-	-	-	-	422	222 216	P	220	115	4	6	6,5
TRIUMPH																			
600cc.	Baby 600	01-02	Speed	ND11	-	L/P	310	78	4,5	5	10,5	101	221 892	P	220	105	5	4	10,5
600cc.	Daytona 600	03-		ND11	-	L/P	310	78	4,5	5	10,5	101	221 892	P	220	105	5	4	10,5
600cc.	Speed Four 600	03-		ND11	-	L/P	310	78	4,5	5	10,5	101	221 892	P	220	105	5	4	10,5
600cc.	TT 600	00-		ND11	-	L/P	310	78	4,5	5	10,5	101	221 892	P	220	105	5	4	10,5
675cc.	Daytona 675	06	Triple	ND11	-	L/P	310	78	4,5	5	10,5	101	221 892	P	220	105	5	4	10,5
900cc.	Speed Triple 900 T509	97-98		ND12	-	L/P	320	78	5	6	10,5	101	221 892	L	220	105	5	4	10,5
900cc.	Tiger 900	93-98		204	221 920	L/P	276	144	5	6	10,5	-	-	-	-	-	-	-	-
950cc.	Daytona T955	96-01		ND12	-	L/P	320	78	5	6	10,5	101	221 892	L	220	105	5	4	10,5
955cc.	Daytona T955	02-		ND13	-	L/P	320	78	5	5	10,5	101	221 892	P	220	105	5	4	10,5
955cc.	Speed Triple T955	99-04		ND12	-	L/P	320	78	5	6	10,5	101	221 892	L	220	105	5	4	10,5
1050cc.	Speed Triple 1050 S	05-		ND14	-	L/P	320	78	4,5	5	10,5	101	221 892	P	220	105	5	4	10,5
1050cc.	Sprint T1050 TS	05-		ND13	-	L/P	320	78	4,5	5	10,5	101	221 892	P	220	105	5	4	10,5
VOXAN																			
1000cc.	Café 1000	00-06	Racer	1060	222 247	L/P	320	64	5	6	8,5	-	-	-	-	-	-	-	-
1000cc.	Street 1000	04-06	Scrambler	1060	222 247	L/P	320	64	5	6	8,5	-	-	-	-	-	-	-	-
1000cc.	V 1000	01-06	Roadster	1060	222 247	L/P	320	64	5	6	8,5	-	-	-	-	-	-	-	-
YAMAHA																			
50cc.	Aerox 50	97-02		107	222 193	L	190	58	4	3	10,5	107	222 193	L	190	58	4	3	10,5
50cc.	Aerox 50	99-00	Limited Edition	107	222 193	L	190	58	4	3	10,5	107	222 193	L	190	58	4	3	10,5
50cc.	Aerox 50	97-02	Replica	107	222 193	L	190	58	4	3	10,5	107	222 193	L	190	58	4	3	10,5
50cc.	Aerox 50	04-	Rossi	630	222 220	L	190	58	3,5	3	10,5	630	222 220	L	190	58	3,5	3	10,5
50cc.	Aerox 50 R	06-	Race Replica	107	222 193	L	190	58	4	3	10,5	107	222 193	L	190	58	4	3	10,5
50cc.	Aerox 50 R	06-	Special version	107	222 193	L	190	58	4	3	10,5	107	222 193	L	190	58	4	3	10,5
50cc.	Axis 50	95-96		406	222 214	L	155	40	3,5	3	10,5	Bęben	-	-	-	-	-	-	-
50cc.	Breeze 50	94-95		406	222 214	L	155	40	3,5	3	10,5	Bęben	-	-	-	-	-	-	-
50cc.	BWS 50	93-98	Bump	406	222 214	L	155	40,6	3,5	3	10,5	Bęben	-	-	-	-	-	-	-
50cc.	BWS 50	97-98	Original	107	222 193	L	190	58	4	3	10,5	Bęben	-	-	-	-	-	-	-
50cc.	BWS 50	99-03	Original	393	222 213	L	180	48	3,5	4	10,5	Bęben	-	-	-	-	-	-	-
50cc.	BWS 50	96-00	Spy	393	222 213	L	180	48	3,5	4	10,5	Bęben	-	-	-	-	-	-	-
50cc.	BWS 50 NG	97-00		393	222 213	L	180	48	3,5	4	10,5	Bęben	-	-	-	-	-	-	-
50cc.	BWS 50 NG	01-03		107	222 193	L	190	58	4	3	10,5	Bęben	-	-	-	-	-	-	-
50cc.	BWS 50 R	01		393	222 213	L	180	48	3,5	4	10,5	Bęben	-	-	-	-	-	-	-
50cc.	BWS 50	03	Naked	393	222 213	L	180	48	3,5	4	10,5	Bęben	-	-	-	-	-	-	-
50cc.	BWS 50	00-02	Next generation	107	222 193	L	190	58	4	3	10,5	Bęben	-	-	-	-	-	-	-
50cc.	BWS 50 R	01		393	222 213	L	180	48	3,5	4	10,5	-	-	-	-	-	-	-	-
50cc.	BWS 50 S	03		393	222 213	L	180	48	3,5	4	10,5	Bęben	-	-	-	-	-	-	-
50cc.	CR 50 Z	91-00		406	222 214	L	155	40	3,5	3	10,5	Bęben	-	-	-	-	-	-	-
50cc.	Jog 50 R	93-02		406	222 214	L	155	40	3,5	3	10,5	Bęben	-	-	-	-	-	-	-
50cc.	Jog 50 R	03-07		023	222 189	L	190	58	3,5	3	8,5	Bęben	-	-	-	-	-	-	-
50cc.	Jog 50 R	03-07		9023	222 249	L	190	58	3,5	3	8,5		-						
50cc.	Jog 50 RR	03-07		023	222 189	L	190	58	3,5	3	8,5	Bęben	-	-	-	-	-	-	-
50cc.	Jog 50 RR	03-07		9023	222 249	L	190	58	3,5	3	8,5		-						
50cc.	Jog 50 Z	93-02		406	222 214	L	155	40	3,5	3	10,5	-	-	-	-	-	-	-	-
50cc.	Neos 50 ŚR	97-07		023	222 189	L	190	58	3,5	3	8,5	Bęben	-	-	-	-	-	-	-
50cc.	Neos 50 ŚR	97-07		9023	222 249	L	190	58	3,5	3	8,5		-						
50cc.	RS 50 Spy	96-00		393	222 213	L	180	48	3,5	4	10,5	Bęben	-	-	-	-	-	-	-
50cc.	Slider 50	99-02		023	222 189	L	190	58	3,5	3	8,5	Bęben	-	-	-	-	-	-	-
50cc.	Slider 50	99-02		9023	222 249	L	190	58	3,5	3	8,5		-						
50cc.	Slider 50	00-		630	222 220	L	190	58	3,5	3	10,5	Bęben	-	-	-	-	-	-	-
80cc.	YZ 80	93-01		745	221 960	L	220	100	3	6	6,5	757	221 967		190	84	3	4	6,5
80cc.	YZ 80 LW	93-01		745	221 960	L	220	100	3	6	6,5	757	221 967		190	84	3	4	6,5
80cc.	YZ 80 LW	02-05		745	221 960	L	220	100	3	6	6,5	-	-	-	-	-	-	-	-
80cc.	Zest 80	95		406	222 214	L	155	40	3,5	3	10,5	Bęben	-	-	-	-	-	-	-
80cc.	Zest YE-80	97-98		406	222 214	L	155	40	3,5	3	10,5	Bęben	-	-	-	-	-	-	-
85cc.	YZ 85	02-		745	221 960	L	220	100	3	6	6,5	757	221 967		190	84	3	4	6,5
90cc.	Jog 90			406	222 214	L	155	40	3,5	3	10,5	Bęben	-	-	-	-	-	-	-
100cc.	Aerox 100	00-05		107	222 193	L	190	58	4	3	10,5	107	222 193	L	190	58	4	3	10,5
100cc.	BWS 100	00-02		393	222 213	L	180	48	3,5	4	10,5	Bęben	-	-	-	-	-	-	-
100cc.	Neos 100	00-02		023	222 189	L	190	58	3,5	3	8,5	Bęben	-	-	-	-	-	-	-
100cc.	Neos 100	00-02		9023	222 249	L	190	58	3,5	3	8,5	Bęben	-	-	-	-	-	-	-
125cc.	DT 125 R	88-		390	-	L	230	86	3,5	6	6,5	422	222 216	P	220	115	4	6	6.5
125cc.	Majesty 125 DD	01-05		716	222 227	L	220	54	4,5	4	8,5	1086	-	P	190	58	4	3	10,5
125cc.	Majesty 125 DT	98-00		716	222 227	L	220	54	4,5	4	8,5	Bęben	-	-	-	-	-	-	-
125cc.	Majesty 125 LTD	06		716	222 227	L	220	54	4,5	4	8,5	1086	-	P	190	58	4	3	10,5
125cc.	Teos 125	99-02		716	222 227	L	220	54	4,5	4	8,5	1086	-	P	190	58	4	3	10,5
125cc.	TDR 125	89-		-	-	-	-	-	-	-	-	422	222 216	P	220	115	4	6	6,5
125cc.	TDR 125	89-		1060	222 247	L	320	64	5	6	8,5	422	222 216	P	220	115	4	6	6.5

TARCZE HAMULCOWE

Poj. [cc.]	Model	Rok	Specyfikacja modelu	Kod NG	Kod HART	Strona zam.	Zew. Ø	Wew. Ø	Gr. [mm]	Ilość otw.	Otw. Ø	Kod NG	Kod HART	Strona zam.	Zew. Ø	Wew. Ø	Gr. [mm]	Ilość otw.	Otw. Ø
				Tarcza przednia								Tarcza tylna							
YAMAHA																			
125cc.	TZ 125	96-87	Competition	404	221 941	P	298	64	5	6	8,5	-	-	-	-	-	-	-	-
125cc.	TZR 125 R	89-95		1060	222 247	P	320	64	5	6	8,5	421	222 215	P	210	84	5	3	8,5
125cc.	WR 125	89		-	-	-	-	-	-	-	-	422	222 216	P	220	115	4	6	6.5
125cc.	WR 125	90-97		-	-	-	-	-	-	-	-	422	222 216	P	220	115	4	6	6,5
125cc.	WR 125	00		320	221 935	L	245	118	3	6	6,5	372	221 938		240	115	4	6	6,5
125cc.	WR 125	01		276	222 201	L	250	118	3	6	6,5	372	221 938		240	115	4	6	6,5
125cc.	WR 125	02-04		276	222 201	L	250	118	3	6	6,5	789	221 970		245	118	4	6	6,5
125cc.	WR 125	05-06		-	-	-	-	-	-	-	-	789	221 970		245	118	4	6	6,5
125cc.	XV 125	97-00	Virago	321	221 936	L	282	132	5	6	8,5	Bęben	-	-	-	-	-	-	-
125cc.	XV 125 S	98-00	Virago	321	221 936	L	282	132	5	6	8,5	Bęben	-	-	-	-	-	-	-
125cc.	XVS 125	99-02	Drag Star	321	221 936	P	282	132	5	6	8,5	Bęben	-	-	-	-	-	-	-
125cc.	YZ 125	86-87		034	-	L	230	86	4	6	6,5	422	222 216	P	220	115	4	6	6,5
125cc.	YZ 125	88-89		390	-	L	230	86	3,5	6	6,5	422	222 216	P	220	115	4	6	6,5
125cc.	YZ 125	90-97		320	221 935	L	245	118	3	6	6,5	422	222 216	P	220	115	4	6	6,5
125cc.	YZ 125	98-00		320	221 935	L	245	118	3	6	6,5	372	221 938	P	240	115	4	6	6,5
125cc.	YZ 125	01		276	222 201	L	250	118	3	6	6,5	372	221 938	P	240	115	4	6	6,5
125cc.	YZ 125	02-06		276	222 201	L	250	118	3	6	6,5	789	221 970	P	245	118	4	6	6,5
150cc.	Majesty 150	98-00		716	222 227	L	220	54	4,5	4	8,5	Bęben	-	-	-	-	-	-	-
150cc.	Majesty 150	01-05		716	222 227	L	220	54	4,5	4	8,5	658	-		190	63	5	3	8,5
150cc.	Teos 150	00-02		716	222 227	L	220	54	4,5	4	8,5	Bęben	-	-	-	-	-	-	-
180cc.	Majesty 180	03-05		716	222 227	L	220	54	4,5	4	8,5	1086	-	P	190	58	4	3	10,5
180cc.	Majesty 180 LTD	06		716	222 227	L	220	54	4,5	4	8,5	1086	-	P	190	58	4	3	10,5
200cc.	DT 200	89		390	-	L	230	86	3,5	6	6,5	422	222 216		220	115	4	6	6,5
200cc.	SDR 200			-	-	-	-	-	-	-	-	421	222 215	P	210	84	5	3	8,5
200cc.	WR 200	92-05		900	-	L	245	115	4	6	8,5	422	222 216	P	220	115	4	6	6,5
200cc.	YFS 200 R	03	Blaster	9264R	222 254	P	161	48	3,5	4	10,5	9494	-		220	58	4,5	4	8,5
200cc.	YFS 200 R	03	Blaster	9264L	222 253	L	161	48	3,5	4	10,5	9494	-		220	58	4,5	4	8,5
250cc.	FZR 250	87		145	221 909	P	320	64	4	6	8,5	421	222 215	P	210	84	5	3	8,5
250cc.	FZR 250	87		401	-	L	282	132	4	6	8,5	421	222 215	P	210	84	5	3	8,5
250cc.	FZX 250	91-	Zeal	1060	222 247	P	320	64	5	6	8,5	-	-	-	-	-	-	-	-
250cc.	R1 250 Z	97-		404	221 941	L/P	298	64	5	6	8,5	-	-	-	-	-	-	-	-
250cc.	SRV 250	92-97		321	221 936	L	282	132	5	6	8,5	Bęben	-	-	-	-	-	-	-
250cc.	SRV 250 S	92	Renaissa	321	221 936	L	282	132	5	6	8,5	Bęben	-						
250cc.	TDR 250	89-92		1060	222 247	L	320	64	5	6	8,5	421	222 215		210	84	5	3	8,5
250cc.	TT 250 R	93-05		900	-	L	245	115	4	6	8,5	422	222 216	P	220	115	4	6	6,5
250cc.	TZ 250 GP	96-97		404	221 941	L/P	298	64	5	6	8,5	-	-	-	-	-	-	-	-
250cc.	TZR 250	87-92		1060	222 247	L/P	320	64	5	6	8,5	421	222 215		210	84	5	3	8,5
250cc.	TZR 250 R	90-96		1060	222 247	L/P	320	64	5	6	8,5	421	222 215		210	84	5	3	8,5
250cc.	TZR 250 RS	90-96		1060	222 247	L/P	320	64	5	6	8,5	421	222 215		210	84	5	3	8,5
250cc.	TZR 250 SP	90-96		1060	222 247	L/P	320	64	5	6	8,5	421	222 215		210	84	5	3	8,5
250cc.	TZR 250 SPR	90-96		1060	222 247	L/P	320	64	5	6	8,5	421	222 215		210	84	5	3	8,5
250cc.	WR 250	90-91		-	-	-	-	-	-	-	-	422	222 216	P	220	115	4	6	6.5
250cc.	WR 250	02-06		-	-	-	-	-	-	-	-	789	221 970		245	118	4	6	6,5
250cc.	WR 250 F	02-06		-	-	-	-	-	-	-	-	789	221 970		245	118	4	6	6,5
250cc.	XV 250	95-	Virago	321	221 936	L	282	132	5	6	8,5	Bęben	-						
250cc.	XV 250 S	95-00	Virago	321	221 936	L	282	132	5	6	8,5	Bęben	-	-	-	-	-	-	-
250cc.	XVS 250	01-03	Drag Star	321	221 936	P	282	132	5	6	8,5	Bęben	-	-	-	-	-	-	-
250cc.	YFM 250	01		9264R	222 254	P	161	48	3,5	4	10,5	Bęben	-	-	-	-	-	-	-
250cc.	YFM 250	01		9264L	222 253	L	161	48	3,5	4	10,5	Bęben	-						
250cc.	YP 250	98-99	Majesty	-	-	-	-	-	-	-	-	779	224 492		230	84	5	3	8,5
250cc.	YZ 250	85-87		034	-	L	230	86	4	6	6,5	422	222 216	P	220	115	4	6	6,5
250cc.	YZ 250	88-89		390	-	L	230	86	3,5	6	6,5	422	222 216	P	220	115	4	6	6,5
250cc.	YZ 250	90-96		320	221 935	L	245	118	3	6	6,5	422	222 216	P	220	115	4	6	6,5
250cc.	YZ 250	97-00		320	221 935	L	245	118	3	6	6,5	372	221 938		240	115	4	6	6,5
250cc.	YZ 250	01		276	222 201	L	250	118	3	6	6,5	372	221 938		240	115	4	6	6,5
250cc.	YZ 250	02-06		276	222 201	L	250	118	3	6	6,5	789	221 970		245	118	4	6	6,5
250cc.	YZ 250 F	01		276	222 201	L	250	118	3	6	6,5	372	221 938		240	115	4	6	6,5
250cc.	YZ 250 F	02-06		276	222 201	L	250	118	3	6	6,5	789	221 970		245	118	4	6	6,5
350cc.	RD 350 F	85-93	F/N/R	483	221 948	L/P	267	132	5	6	8,5	483	221 948		267	132	5	6	8,5
350cc.	RD 350 R	85-93		483	221 948	L/P	267	132	5	6	8,5	483	221 948		267	132	5	6	8,5
350cc.	RD 350 YPVS	83-84		483	221 948	L/P	267	132	5	6	8,5	Bęben	-	-	-	-	-	-	-
350cc.	RIZ 350	92		-	-	-	-	-	-	-	-	421	222 215	P	210	84	5	3	8,5
350cc.	YFM 350 R	04		9264R	222 254	P	161	48	3,5	4	10,5	9362	-		200	51	3,5	4	8,5
350cc.	YFM 350 R	04		9264L	222 253	L	161	48	3,5	4	10,5	9362	-		200	51	3,5	4	8,5
350cc.	YFM 350 R	04		9264R	222 254	P	161	48	3,5	4	10,5	9362	-		200	51	3,5	4	8,5
350cc.	YFM 350 R	04		9264L	222 253	L	161	48	3,5	4	10,5	9362	-		200	51	3,5	4	8,5
350cc.	YFM 350 X	96-01	Warrior	9264R	222 254	P	161	48	3,5	4	10,5	9495	-		245	58	4,5	4	8,5
350cc.	YFM 350 X	96-01	Warrior	9264L	222 253	L	161	48	3,5	4	10,5	9495	-		245	58	4,5	4	8,5
350cc.	YFZ 350	88-05	Banshee	9264R	222 254	P	161	48	3,5	4	10,5	9494	-		220	58	4,5	4	8,5
350cc.	YFZ 350	96-01	Banshee	9264L	222 253	L	161	48	3,5	4	10,5	9494	-		220	58	4,5	4	8,5
360cc.	YZ 360	89		-	-	-	-	-	-	-	-	422	222 216	P	220	115	4	6	6.5
360cc.	YZ 360	90-93	Rally	-	-	-	-	-	-	-	-	422	222 216	P	220	115	4	6	6.5
400cc.	FZ 400	96		404	221 941	P	298	64	4	6	8,5	636	221 949	P	245	115	5	6	8,5
400cc.	FZ 400 N	85		483	221 948	P	267	132	5	6	8,5	636	221 949	P	245	115	5	6	8,5
400cc.	FZR 400	86		-	-	-	-	-	-	-	-	421	222 215	P	210	84	5	3	8,5
400cc.	FZR 400 R	87-88		401	-	L	282	132	4	6	8,5	421	222 215	P	210	84	5	3	8,5
400cc.	FZR 400 R	89-92	R/RR/RRS	404	221 941	L	298	64	4	6	8,5	421	222 215	P	210	84	5	3	8,5
400cc.	FZR 400 RSP	87-88		401	-	L	282	132	4	6	8,5	421	222 215	P	210	84	5	3	8,5
400cc.	SR 400	02		404	221 941	P	298	64	4	6	8,5	Bęben	-	-	-	-	-	-	-

Poj. [cc.]	Model	Rok	Specyfikacja modelu	Kod NG	Kod HART	Strona zam.	Zew. Ø	Wew. Ø	Gr. [mm]	Ilość otw.	Otw. Ø	Kod NG	Kod HART	Strona zam.	Zew. Ø	Wew. Ø	Gr. [mm]	Ilość otw.	Otw. Ø
				Tarcza przednia								Tarcza tylna							
YAMAHA																			
400cc.	SRX 400	91-		1060	222 247	L	320	64	5	6	8,5	636	221 949	P	245	115	5	6	8,5
400cc.	WR 400 F	98		320	221 935	L	245	118	3	6	6,5	422	222 216	-	220	115	4	6	6,5
400cc.	WR 400 F	99-00		320	221 935	L	245	118	3	6	6,5	422	222 216	P	220	115	4	6	6,5
400cc.	WR 400 F	01		276	222 201	L	250	118	3	6	6,5	-	-	-	-	-	-	-	-
400cc.	XJR 400 R	95-		404	221 941	L/P	298	64	5	6	8,5	636	221 949	P	245	115	5	6	8,5
400cc.	XS 400	82		483	221 948	P	267	132	5	6	8,5	Bęben	-	-	-	-	-	-	-
400cc.	YFM 400 FW		Kodiak	393	222 213	L/P	180	48	3,5	4	10,5	-	-	-	-	-	-	-	-
400cc.	YZ 400 F	98		320	221 935	L	245	118	3	6	6,5	422	222 216	P	220	115	4	6	6,5
400cc.	YZ 400 F	99-00			-							422	222 216	P	220	115	4	6	6,5
426cc.	WR 426 F	01		276	222 201	L	250	118	3	6	6,5	372	221 938		240	115	4	6	6,5
426cc.	WR 426 F	02		276	222 201	L	250	118	3	6	6,5	789	221 970		245	118	4	6	6,5
426cc.	YZ 426 F	00		320	221 935	L	245	118	3	6	6,5	372	221 938		240	115	4	6	6,5
426cc.	YZ 426 F	01-02		276	222 201	L	250	118	3	6	6,5	789	221 970		245	118	4	6	6,5
450cc.	WR 450 F	03-06		276	222 201	L	250	118	3	6	6,5	789	221 970		245	118	4	6	6,5
450cc.	YFZ 450	03-05		9264R	222 254	P	161	48	3,5	4	10,5	9362	-		200	51	3.5	4	8.5
450cc.	YFZ 450	03-05		9264L	222 253	L	161	48	3,5	4	10,5	9362	-		200	51	3.5	4	8.5
450cc.	YFZ 450	03-05		9264R	222 254	P	161	48	3,5	4	10,5	9362	-		200	51	3,5	4	8,5
450cc.	YFZ 450	03-05		9264L	222 253	L	161	48	3,5	4	10,5	9362	-		200	51	3,5	4	8,5
450cc.	YZ 450 F	03-06		276	222 201	L	250	118	3	6	6,5	789	221 970		245	118	4	6	6,5
500cc.	WR 500	92-93			-							422	222 216	P	220	115	4	6	6,5
535cc.	XV 535 DX	95-03	Virago	294	221 933	P	298	132	5	6	8,5	Bęben	-	-	-	-	-	-	-
550cc.	XZ 550	82-84		483	221 948	L	267	132	5	6	8,5	Bęben	-	-	-	-	-	-	-
600cc.	FZ 600	87-88		483	221 948	L/P	267	132	5	6	8,5	636	221 949		245	115	5	6	8,5
600cc.	FZ 600	04-05	N/NS	165	221 912	L/P	298	132	5	5	8,5	784	-		245	105	5	5	10,5
600cc.	FZ 600	06		165	221 912	L/P	298	132	5	5	8,5	-	-	-	-	-	-	-	-
600cc.	FZ 600	04-	Fazer	165	221 912	L/P	298	132	5	5	8,5	784	-	P	245	105	5	5	10,5
600cc.	FZ 600	04-		165	221 912	L/P	298	132	5	5	8,5	784	-	P	245	105	5	5	10,5
600cc.	FZR 600	89		404	221 941	L/P	298	64	5	6	8,5	636	221 949		245	115	5	6	8,5
600cc.	FZR 600 R	90-95		404	221 941	L/P	298	64	5	6	8,5	636	221 949		245	115	5	6	8,5
600cc.	FZS 600	98-03	Fazer	404	221 941	L/P	298	64	5	6	8,5	636	221 949		245	115	5	6	8,5
600cc.	SRX 600	87-89		054	221 881	L/P	267	132	4,5	6	8,5	636	221 949		245	115	5	6	8,5
600cc.	SRX 600	85-87		483	221 948	L/P	267	132	5	6	8,5	636	221 949		245	115	5	6	8,5
600cc.	TT 600 E	93-05		-	-	-	-	-	-	-	-	422	222 216	P	220	115	4	6	6.5
600cc.	TT 600 R	98-04		314	-	L	267	115	4	6	6,5	422	222 216	P	220	115	4	6	6,5
600cc.	XJ 600	84-91		483	221 948	L/P	267	132	5	6	8,5	483	221 948		267	132	5	6	8,5
600cc.	XJ 600	83-90		-	-	-	-	-	-	-	-	483	221 948		267	132	5	6	8,5
600cc.	XJ 600 N	92-97	Diversion	409	221 942	L	320	198	6	6	8,5	636	221 949		245	115	5	6	8,5
600cc.	XJ 600 N	98-03		294	221 933	L/P	298	132	5	6	8,5	636	221 949		245	115	5	6	8,5
600cc.	XJ 600 N	91-97		409	221 294	L	320	198	6	6	8,5	636	221 949		245	115	5	6	8,5
600cc.	XJ 600 N	98-03		294	221 933	L/P	298	132	5	6	8,5	636	221 949		245	115	5	6	8,5
600cc.	XT 600 E	90-94		054	221 881	L	267	132	4,5	6	8,5	055	221 882		220	86	4	6	6,5
600cc.	XT 600 E	95-03		321	221 936	L	282	132	5	6	8,5	059	-		220	86	5	6	6,5
600cc.	XT 600 K	91-93		054	221 881	L	267	132	4,5	6	8,5	55	221 882		220	86	4	6	6,5
600cc.	XT 600 Z	85-87	TENERE	054	221 881	L	267	132	4,5	6	8,5	-	-	-	-	-	-	-	-
600cc.	XT 600 Z	88-90	TENERE	054	221 881	L	267	132	4,5	6	8,5	55	221 882		220	86	4	6	6,5
600cc.	YFM 600	98-01	Grizzly, Hunting, Hunter	9264R	222 254	P	161	48	3,5	4	10,5	Bęben	-	-	-	-	-	-	-
600cc.	YFM 600	98-01	Grizzly	9264L	222 253	L	161	48	3,5	4	10,5	Bęben	-						
600cc.	YX 600	86-90	Radian	483	221 948	L/P	267	132	5	6	8,5	636	221 949		245	115	5	6	8,5
600cc.	YZF 600 R	96-06	Thundercat	294	221 933	L/P	298	132	5	6	8,5	636	221 949		245	115	5	6	8,5
600cc.	YZF 600 R6	99-02		294	221 933	L/P	298	132	5	6	8,5	639	221 951		220	115	5	6	8,5
600cc.	YZF 600 R6	03-04		165	221 912	L/P	298	132	5	5	8,5	903	-	P	220	105	5	5	10,5
650cc.	MT 03	06		165	221 912	L/P	298	132	5	5	8,5	784	-	P	245	105	5	5	10,5
650cc.	SZR 660	96-		1060	222 247	P	320	64	5	6	8,5	421	222 215		210	84	5	3	8,5
650cc.	XJ 650	83	Seca	483	221 948	L/P	267	132	5	6	8,5	Bęben	-	-	-	-	-	-	-
650cc.	XJ 650	82	Turbo	483	221 948	L/P	267	132	5	6	8,5	Bęben	-	-	-	-	-	-	-
650cc.	XTZ 660	91-94	Tenere	321	221 936	L	282	132	5	6	8,5	059	-		220	86	5	6	6,5
650cc.	XVS 650	97-02	Drag Star	294	221 933		298	132	5	6	8,5	Bęben	-	-	-	-	-	-	-
650cc.	XVS 650	98-02	Drag Star Classic	294	221 933		298	132	5	6	8,5	Bęben	-	-	-	-	-	-	-
660cc.	XT 660 R	04-06		165	221 912	L	298	132	5	5	8,5	636	221 949	P	245	115	5	6	8,5
660cc.	XT 660 X	04-06		297	-	L/P	320	132	5	6	8,5	636	221 949	P	245	115	5	6	8,5
660cc.	YFM 660 R	01-05	Raptor, Grizly	9264R	222 254	P	161	48	3,5	4	10,5	9106	-		220	58	3,5	4	8,5
660cc.	YFM 660 R	01	Raptor	9264L	222 253	L	161	48	3,5	4	10,5	9106	-		220	58	3,5	4	8,5
690cc.	YFM 700 R	06-07	Raptor	9264R	222 254	P	161	48	3,5	4	10,5	-	-	-	-	-	-	-	-
690cc.	YFM 700 R	06-07	Raptor	9264L	222 253	L	161	48	3,5	4	10,5	-	-						
700cc.	FZX 700	86-87		483	221 948	L/P	267	132	5	6	8,5	-	-	-	-	-	-	-	-
750cc.	FZ 750	85-88	Genesis	483	221 948	L/P	267	132	5	6	8,5	483	221 948		267	132	5	6	8,5
750cc.	FZ 750	89-92	Genesis	404	221 941	L/P	298	64	5	6	8,5	483	221 948		267	132	5	6	8,5
750cc.	FZR 750 R	89-92		1060	222 247	L/P	320	64	5	6	8,5	483	221 948		267	132	5	6	8,5
750cc.	FZX 750	87		483	221 948	L/P	267	132	5	6	8,5	-	-	-	-	-	-	-	-
750cc.	XTZ 750	89-91	Super Tenere	057	221 836	P	245	115	4	6	6,5	057	221 836		245	115	4	6	6,75
750cc.	XTZ 750	92-95	Super Tenere	057	221 836	L/P	245	115	4	6	6,5	405	-		245	115	5	6	6,5
750cc.	XV 750	92-93	Virago	483	221 948	L/P	267	132	5	6	8,5	Bęben	-	-	-	-	-	-	-
750cc.	XV 750	94-97	Virago	321	221 936	L	282	132	5	6	8,5	Bęben	-	-	-	-	-	-	-
750cc.	YZF 750 R	93-96		1060	222 247	L/P	320	64	5	6	8,5	636	221 949	P	245	115	5	6	8,5
750cc.	YZF 750 R7	99-02		297	-	L/P	320	132	5	6	8,5	636	221 949		245	115	5	6	8,5
750cc.	YZF 750 SP	93-96		1060	222 247	L/P	320	64	5	6	8,5	636	221 949	P	245	115	5	6	8,5
850cc.	TDM 850	91-01		404	221 941	L/P	298	64	5	6	8,5	636	221 949		245	115	5	6	8,5
850cc.	TRX 850	95-00		404	221 941	L/P	298	64	5	6	8,5	636	221 949		245	115	5	6	8,5
900cc.	TDM 900	02-05		294	221 933	L/P	298	132	5	6	8,5	636	221 949		245	115	5	6	8,5

TARCZE HAMULCOWE

Poj. [cc.]	Model	Rok	Specyfikacja modelu	Kod NG	Kod HART	Strona zam.	Zew. Ø	Wew. Ø	Gr. [mm]	Ilość otw.	Otw. Ø	Kod NG	Kod HART	Strona zam.	Zew. Ø	Wew. Ø	Gr. [mm]	Ilość otw.	Otw. Ø
				Tarcza przednia								Tarcza tylna							
YAMAHA																			
900cc.	XJ 900	87-94		483	221 948	L/P	267	132	5	6	8,5	-	-	-	-	-	-	-	-
900cc.	XJ 900 S	95-03	Diversion	419	221 943	L/P	320	198	4	6	8,5	483	221 948		267	132	5	6	8,5
1000cc.	FZR 1000	87	Genesis	1060	222 247	L/P	320	64	5	6	8,5	483	221 948		267	132	5	6	8,5
1000cc.	FZR 1000	89	Exup	1060	222 247	L/P	320	64	5	6	8,5	483	221 948		267	132	5	6	8,5
1000cc.	FZS 1000	01-05	Fazer	294	221 933	L/P	298	132	5	6	8,5	483	221 948	P	267	132	5	6	8,5
1000cc.	GTS 1000	93-		-	-	-	-	-	-	-	-	321	221 936	P	282	132	5	6	8,5
1000cc.	XV 1000	86	Virago	483	221 948	L	267	132	5	6	8,5	Bęben	-	-	-	-	-	-	-
1000cc.	XV 1000 SE	88	Virago	483	221 948	L	267	132	5	6	8,5	Bęben	-	-	-	-	-	-	-
1000cc.	YZF 1000 R	96-99	Thunderace	294	221 933	L/P	298	132	5	6	8,5	636	221 949		245	115	5	6	8,5
1000cc.	YZF 1000 R1	98-03		294	221 933	L/P	298	132	5	6	8,5	639	221 951		220	115	5	6	8,5
1100cc.	BT 1100	02-03	Bulldog	294	221 933	L/P	298	132	5	6	8,5	483	221 948	P	267	132	5	6	8,5
1100cc.	BT 1100	04-06	Bulldog	294	221 933	L/P	298	132	5	6	8,5	-	-	-	-	-	-	-	-
1100cc.	FJ 1100	83-87		321	221 936	L/P	282	132	5	6	8,5	321	221 936	P	282	132	5	6	8,5
1100cc.	FZR 1100			-	-	-	-	-	-	-	-	483	221 948		267	132	5	6	8,5
1100cc.	XV 1100	94-98	Virago	321	221 936	L	282	132	5	6	8,5	Bęben	-	-	-	-	-	-	-
1100cc.	XV 1100	99	Virago	321	221 936	L	282	132	5	6	8,5	-	-	-	-	-	-	-	-
1100cc.	XVS 1100	99-06	Drag Star	294	221 933	L/P	298	132	5	6	8,5	321	221 936	P	282	132	5	6	8,5
1100cc.	XVS 1100	99-02	Drag Star Classic	294	221 933	L/P	298	132	5	6	8,5	-	-	-	-	-	-	-	-
1200cc.	FJ 1200	91-93	ABS	-	-	-	-	-	-	-	-	321	221 936	P	282	132	5	6	8,5
1200cc.	FJ 1200	86-87	Fairing	321	221 936	L	282	132	5	6	8,5	321	221 936	P	282	132	5	6	8,5
1200cc.	FJ 1200	88-93	Fairing	-	-	-	-	-	-	-	-	321	221 936	P	282	132	5	6	8,5
1200cc.	FJ 1200	86-87	bez ABS	321	221 936	L/P	282	132	5	6	8,5	321	221 936	P	282	132	5	6	8,5
1200cc.	FJ 1200	88-90	bez ABS	404	221 941	L/P	298	64	5	6	8,5	321	221 936	P	282	132	5	6	8,5
1200cc.	V 1200 Max	86-92		321	221 936	L/P	282	132	5	6	8,5	321	221 936	P	282	132	5	6	8,5
1200cc.	V 1200 Max	93-06		294	221 933	L/P	298	132	5	6	8,5	321	221 936	P	282	132	5	6	8,5
1200cc.	XJR 1200	95-97		1060	222 247	L/P	320	64	5	6	8,5	483	221 948	P	267	132	5	6	8,5
1200cc.	XVZ 1200 TD	85		294	221 933	L/P	298	132	5	6	8,5	294	221 933		298	132	5	6	8,5
1300cc.	FJR 1300	01-02		294	221 933	L/P	298	132	5	6	8,5	321	221 936	P	282	132	5	6	8,5
1300cc.	FJR 1300	03-06		297	-	L/P	320	132	5	6	8,5	321	221 936	P	282	132	5	6	8,5
1300cc.	XJR 1300	98-		1060	222 247	L/P	320	64	5	6	8,5	483	221 948	P	267	132	5	6	8,5
1300cc.	XVZ 13 TTD	88-95	Venture Royale	321	221 936	L/P	282	132	5	6	8,5	-	-	-	-	-	-	-	-
1300cc.	XVZ 1300 AH	96-01	Royal Star	395	221 940	L/P	298	132	5	6	10,5	-	-	-	-	-	-	-	-
1300cc.	XVZ 1300 TF	99-01	Venture Star	395	221 940	L/P	298	132	5	6	10,5	-	-	-	-	-	-	-	-
1600cc.	XV 1600 A	99-03	Wildstar	395	221 940	L/P	298	132	5	6	10,5	-	-	-	-	-	-	-	-
1700cc.	MT 1700 01	05-06		297		L/P	320	132	5	6	8,5	483	221 948	P	267	132	5	6	8,5
1700cc.	XV 1700 PCR	03-05	Road Star Warrior	294	221 933	L/P	298	132	5	6	8,5	-	-	-	-	-	-	-	-